ქარელის მუნიციპალიტეტი, სოფელ ბებნისში მდებარე, შ.პ.ს. "სან პეტროლიუმ ჯორჯია"-ს კუთვნილ ავტოგასამართ სადგურის რეკონსტრუქციის პროექტი

კონსტრუქციული ნაწილი

კონსტრუქტორი:
ბესიკი შუბითიძე
08.06.2021

თბილისი 2021

№	ნახაზების დასახელება	კ-
1	ნახაზების უწყისი	01
2	სიტუაციური გეგმა	02
3	ფარდულის და დამხმარე ნაგებობის არსებული გეგმა	03
4	ჭრილი I-I და ჭრილი II-II	04
5	სადემონტაჟო უბნების განლაგების გეგმა	05
6	სახურავის კონსტრუქციების დემონტაჟი	06
7	ჭრილი 1-1	07
8	ლითონის დგარის გადაბმის კვანძი	08
9	ამოსაშენებელი უბნების განლაგების გეგმა	09
10	ლითონის დგარებისა და ღიობების გაძლიერების გეგმა	10
11	ღიობის მოჩარჩოება №1 და №2	11
12	ღიობის მოჩარჩოება №3 და №4	12
13	ღიობის მოჩარჩოება №5	13
14	მონ. რ/ბ იატაკის ფილების არმირება	14
15	მონ. რ/ბ სარტყელების არმირება	15
16	სახურავის ხის ელემენტების სქემატური გეგმა	16
17	სახურავის კვეთები	17
18	სახურავის ჭრილები A-A, B-B	18
19	მონ. რ/ბ ფილის არმირება	19
20	რეგერვუარის საყრდენი ფილის არმირება	20

ზოგადი მითითებები

1. რკ/ბ-ის კონსტრუქციების დაბეტონებისას უნდა გაეწიოს კონტროლი ბეტონის მარკას, ვიბრირებას, დაბეტონების ხარისხს და შრობის პროცესს თანახმად ГОСТ 10180-78, ГОСТ 18105.0-80, ГОСТ 18105.1-80, ГОСТ 18105.2-80.
2. რკ/ბ-ის კონსტრუქციებში გამოყენებულია A240 და A500C კლასის არმატურა. შემოწმებულ იქნას არმატურის ხარისხი და შედგეს შესაბამისი აქტი.
3. ანკერებისა და ჩასატანებელი დეტალებისთვის გამოყენებულ იქნას ლითონის ფურცელი ГОСТ 380-71-ის მიხედვით.
4. ანკერები დამზადდეს ხელის რკალური შედუღებით განღრუებულ ნახვრეტში ГОСТ 19292-73-ის მიხედვით.
5. რკ/ბ-ის კონსტრუქციებში გრძივი არმატურების დაკავშირება შესრულდეს გადადებით + შედუღებით ГОСТ 19293-73-ის მიხედვით, ან გადადებით - წინამდებარე პროექტის და სამშენებლო ნორმების და წესების მიხედვით.
6. კარკასის ღეროვან ელემენტებში განივი არმირება შესრულდეს შეკრული არმატურის საკიდების მეშვეობით, რომელთა ბოლოები გადაიღუნოს და ჩაანკერდეს კონსტრუქციის ტანში.
7. რკ/ბ-ის კონსტრუქციებში პროექტით გათვალისწინებულია B-25 კლასის ბეტონი. კონსტრუქციებში ბეტონის ჩაწყობა შესრულდეს ვიბრატორის გამოყენებით. <u>ბეტონის დამზადებისას განსაკუთრებული ყურადღება მიექცეს ცემენტის შემადგენლობას და ხარისხს - დანიშნულების მიხედვით.</u>
8. კონსტრუქციულ ნახაზებზე მუშა არმატურები მიბმულია ღერძულად, ზომები მმ-შია ნაჩვენები.
9. ჰიდროიზოლაციის მასალად გამოყენებულ იქნას შეისმიური რაიონის შესაბამისი წელვადი ჰიდროიზოლაცია.
10. ლითონკონსტრუქციების დამზადებისას იხელმძღვანელეთ შესაბამისად ТУ 36-2282-80 და СНиП III-18-75 "Металлические конструций. Правила производства и приемки работ";
11. ლითონის ელემენტებისათვის მასალად გამოყენებულ იქნას ჩვეულებრივი ხარისხის ნახშირბადოვანი ფოლადი ГОСТ 380-71*-ის (СНиП-II-23-81*) მიხედვით.
12. მშენებარე ობიექტზე ხელით ელექტროშედუღების შესრულებისას გამოყენებულ იქნას ელექტროდები ხელით რკალური შედუღებისათვის ГОСТ 94 67-75-ის მიხედვით; შესადუღი მავთული ГОСТ 2246-70-ის მიხედვით; ფლუსი-ГОСТ 9087-81-ის მიხედვით; ნახშირორჟანგის აირი ГОСТ 8050-76-ის მიხედვით.

ფორმატი A-3

დამკვეთი:
შ.პ.ს. "სან პეტროლიუმ ჯორჯია"

პროექტის დასახელება:
ქარელის მუნიციპალიტეტი, სოფელ ბებნისში მდებარე, შ.პ.ს. "სან პეტროლიუმ ჯორჯია"-ს კუთვნილ ავტოგასამართ სადგურის რეკონსტრუქციის პროექტი

მისამართი:
ქარელის მუნიციპალიტეტი, სოფელი ბებნისი ს/კ 64.14.42.533

შენიშვნა:

კონსტრუქტორი:
ბესიკი შუბითიძე

ნახაზის დასახელება
ნახაზების უწყისი

სტადია:	კ-პ
მასშტაბი	
ფურც. რ.	20
ფურც. №	01

სიტუაციური გეგმა

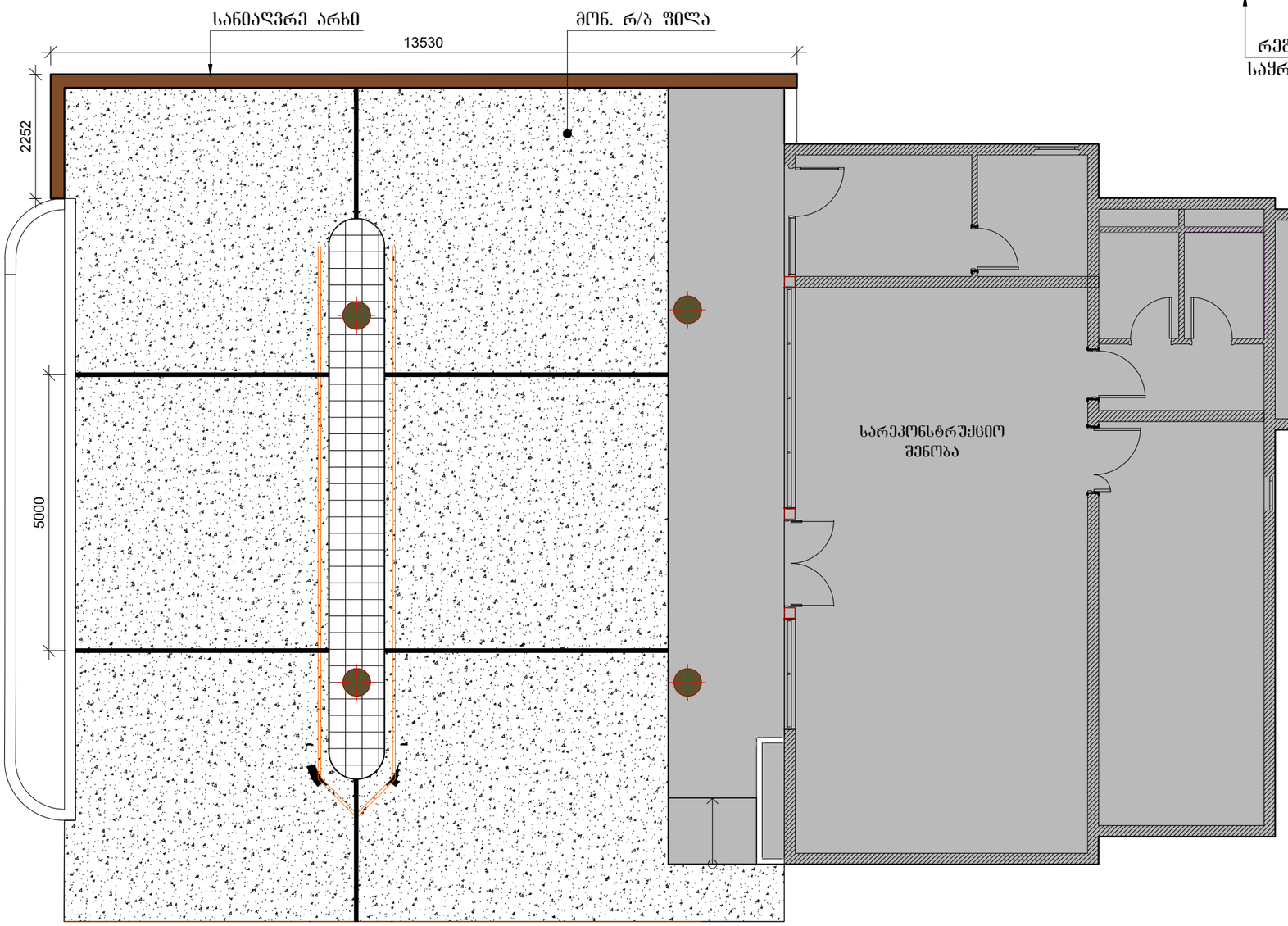

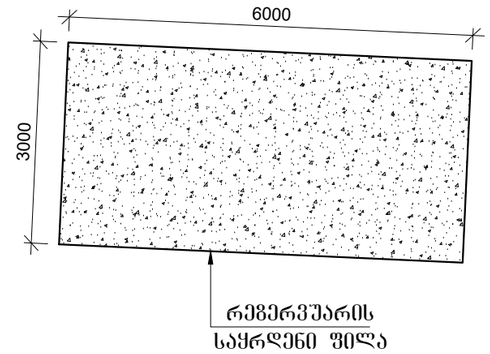

სანიაღვრე არხის ფრაგმენტი კვეთში

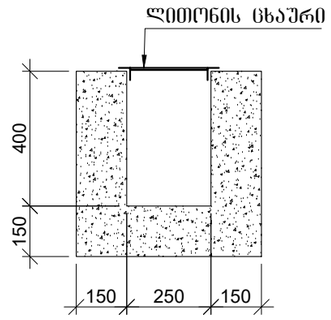

ფორმატი *A-3*

დამკვეთი:
შ.პ.ს. "სან პეტროლიუმ ჯორჯია"

პროექტის დასახელება:
ქარელის მუნიციპალიტეტი, სოფელ ბებანისში მდებარე, შ.პ.ს. "სან პეტროლიუმ ჯორჯია"-ს კუთვნილ ავტოგასამართ სადგურის რეკონსტრუქციის პროექტი

მისამართი:
ქარელის მუნიციპალიტეტი, სოფელი ბებანისი ს/კ 64.14.42.533

შენიშვნა:

კონსტრუქტორი:
ბესიკი შუბითიძე

ნახაზის დასახელება
სიტუაციური გეგმა

სტადია:	კ-კ
მასშტაბი	
ფურც. რ.	20
ფურც. №	02

ფარდულის და დამხმარე ნაგებობის არსებული გეგმა

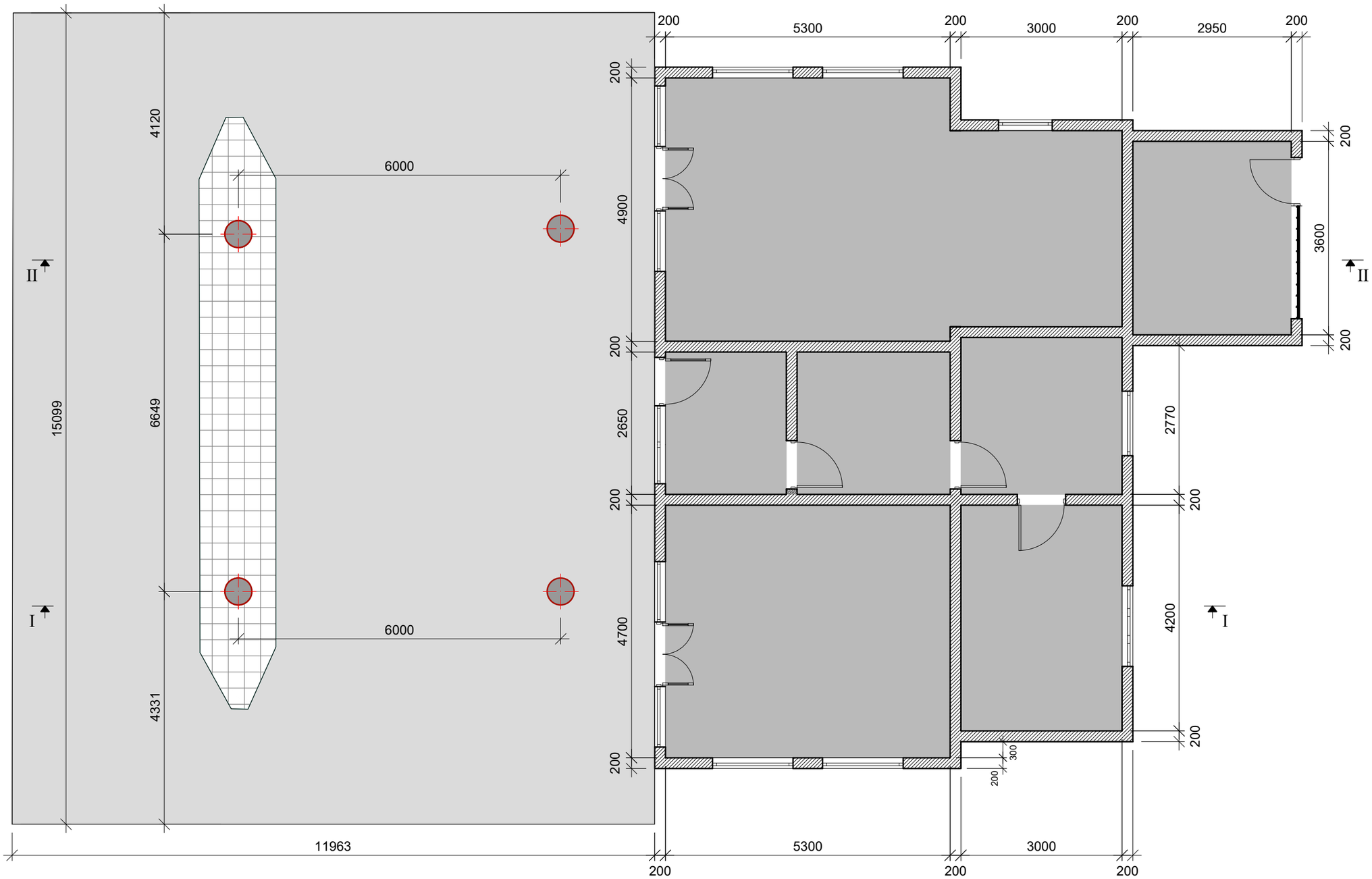

ფორმატი A-3

დამკვეთი:
შ.პ.ს. "სან პეტროლიუმ ჯორჯია"

პროექტის დასახელება:
ქარელის მუნიციპალიტეტი, სოფელ ბებნისში მდებარე, შ.პ.ს. "სან პეტროლიუმ ჯორჯია"-ს კუთვნილ ავტოგასამართ სადგურის რეკონსტრუქციის პროექტი

მისამართი:
ქარელის მუნიციპალიტეტი, სოფელი ბებნისი ს/კ 64.14.42.533

შენიშვნა:

კონსტრუქტორი:
ბესიკი შუბითიძე

ნახაზის დასახელება
ფარდულის და დამხმარე ნაგებობის არსებული გეგმა

სტადია:	კ-პ
მასშტაბი	
ფურც. რ.	20
ფურც. №	03

ჭრილი I-I

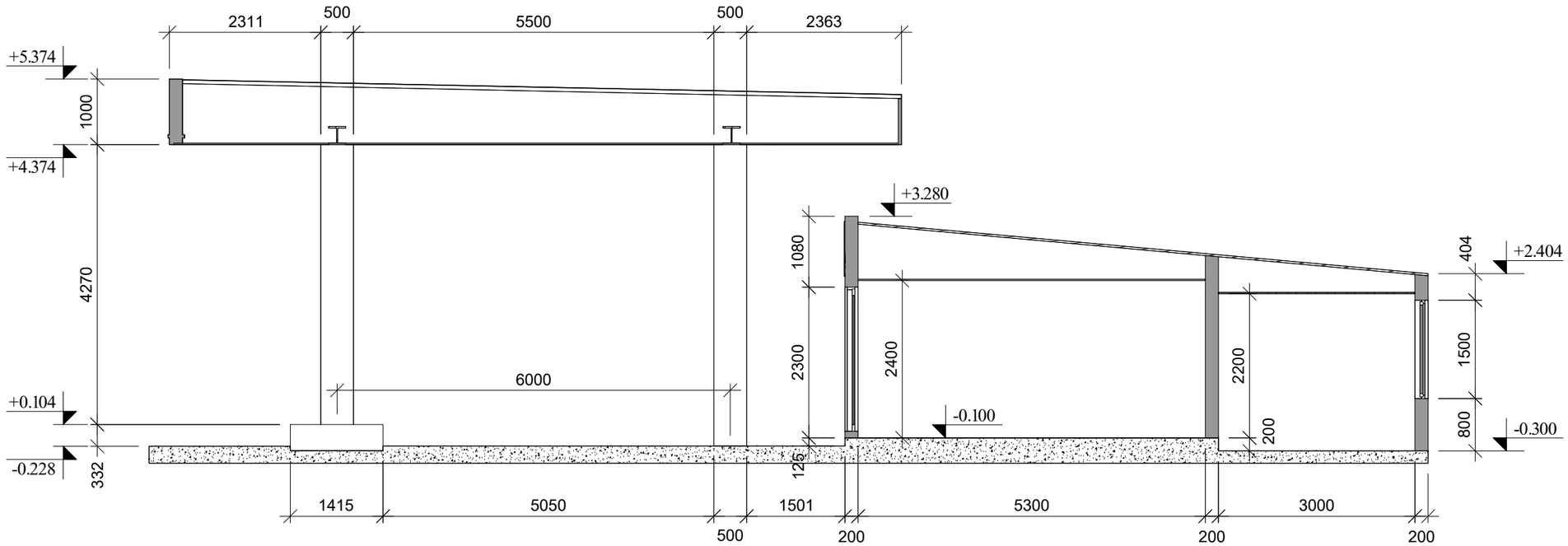

ჭრილი II-II

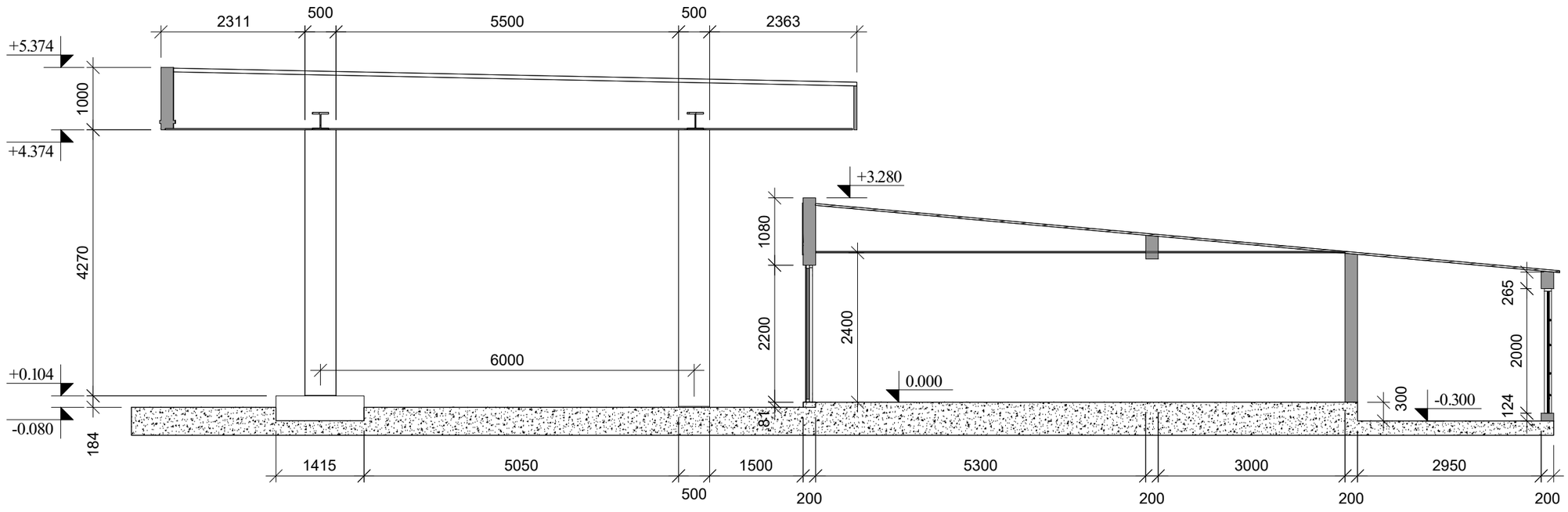

ფორმატი *A-3*

დამკვეთი:
შ.პ.ს. "სან პეტროლიუმ ჯორჯია"

პროექტის დასახელება:
ქარელის მუნიციპალიტეტი, სოფელ ბებნისში მდებარე, შ.პ.ს. "სან პეტროლიუმ ჯორჯია"-ს კუთვნილ ავტოგასამართ სადგურის რეკონსტრუქციის პროექტი

მისამართი:
ქარელის მუნიციპალიტეტი, სოფელი ბებნისი ს/კ 64.14.42.533

შენიშვნა:

კონსტრუქტორი:
ბესიკი შუბითიძე

ნახაზის დასახელება
ჭრილი I-I და ჭრილი II-II

სტადია:	კ-ბ
მასშტაბი	
ფურც. რ.	20
ფურც. №	04

სადემონტაჟო უბნების განლაგების გეგმა

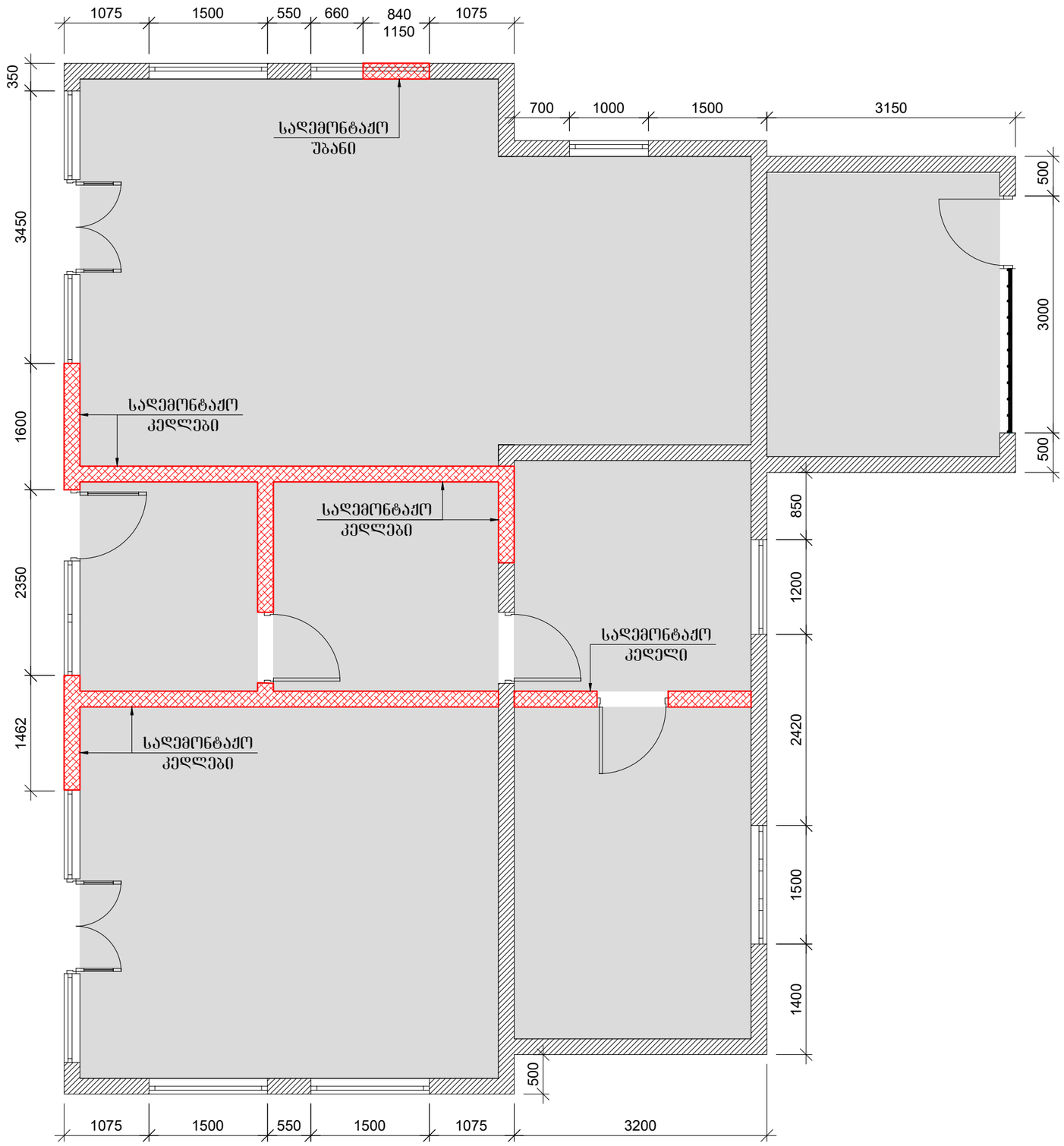

სადემონტაჟო უბნები

ფორმატი *A-3*

დამკვეთი:
შ.პ.ს. "სან პეტროლიუმ ჯორჯია"

პროექტის დასახელება:
ქარელის მუნიციპალიტეტი, სოფელ ბებნისში მდებარე, შ.პ.ს. "სან პეტროლიუმ ჯორჯია"-ს კუთვნილ ავტოგასამართ სადგურის რეკონსტრუქციის პროექტი

მისამართი:
ქარელის მუნიციპალიტეტი, სოფელი ბებნისი ს/კ 64.14.42.533

შენიშვნა:
1. არსებული კედლების დემონტაჟის დაწყებამდე, მოეწყოს დროებითი ლითონის დგარები.

კონსტრუქტორი:
ბესიკი შუბითიძე

ნახაზის დასახელება
სადემონტაჟო უბნების განლაგების გეგმა

სტადია:	**კ-ბ**
მასშტაბი	
ფურც. რ.	20
ფურც. №	05

სახურავის კონსტრუქციების დემონტაჟი

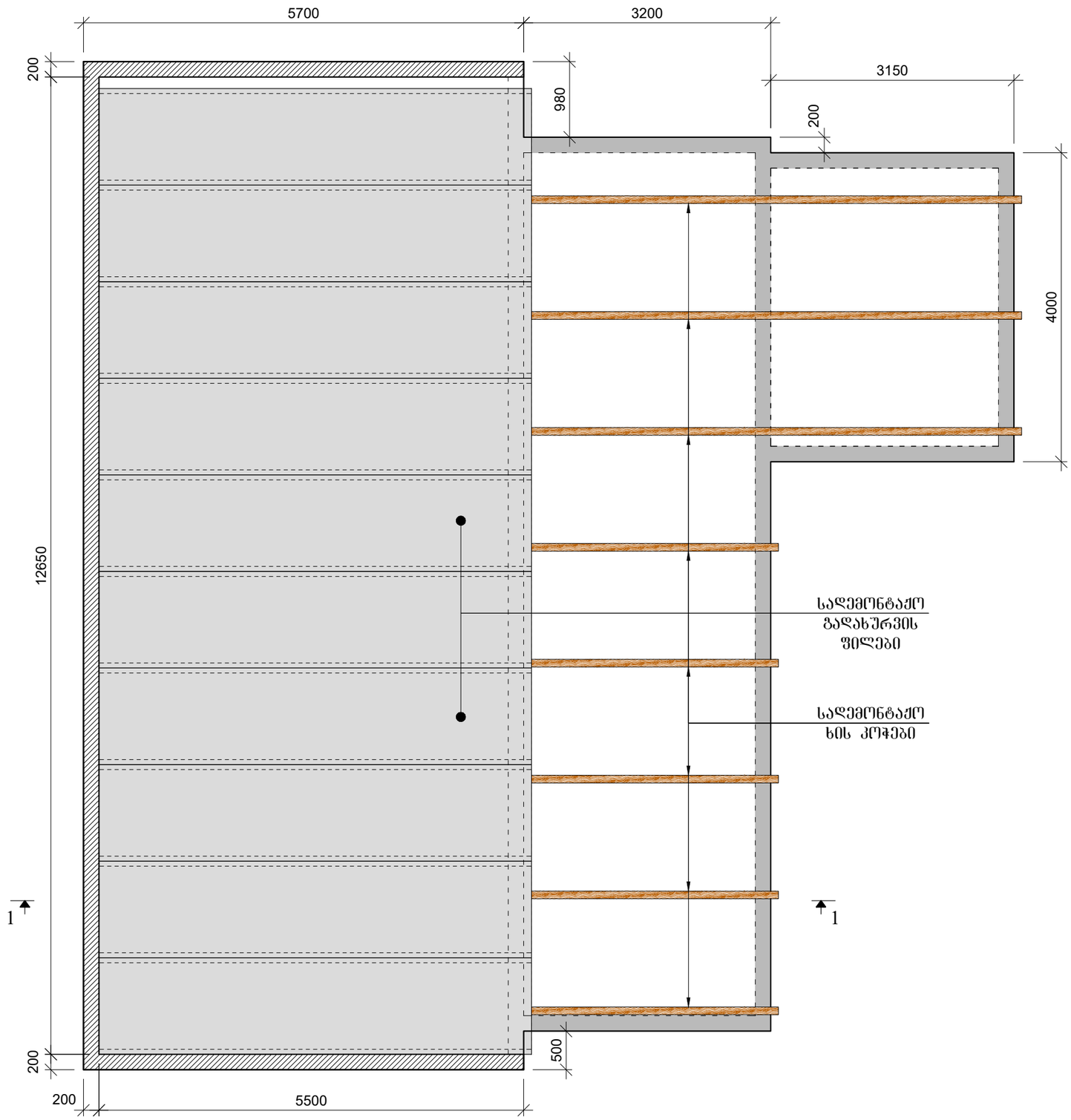

ფორმატი *A-3*

დამკვეთი:
შ.პ.ს. "სან პეტროლიუმ ჯორჯია"

პროექტის დასახელება:
ქარელის მუნიციპალიტეტი, სოფელ ბებნისში მდებარე, შ.პ.ს. "სან პეტროლიუმ ჯორჯია"-ს კუთვნილ ავტოგასამართ სადგურის რეკონსტრუქციის პროექტი

მისამართი:
ქარელის მუნიციპალიტეტი, სოფელი ბებნისი ს/კ 64.14.42.533

შენიშვნა:
1. არსებული გადახურვის კონსტრუქციების დემონტაჟის დაწყებამდე, მოეწყოს დროებითი ლითონის დგარები.

კონსტრუქტორი:
ბესიკი შუბითიძე

ნახაზის დასახელება
სახურავის კონსტრუქციების დემონტაჟი

სტადია:	კ-ბ
მასშტაბი	
ფურც. რ.	20
ფურც. №	06

ჭრილი 1-1

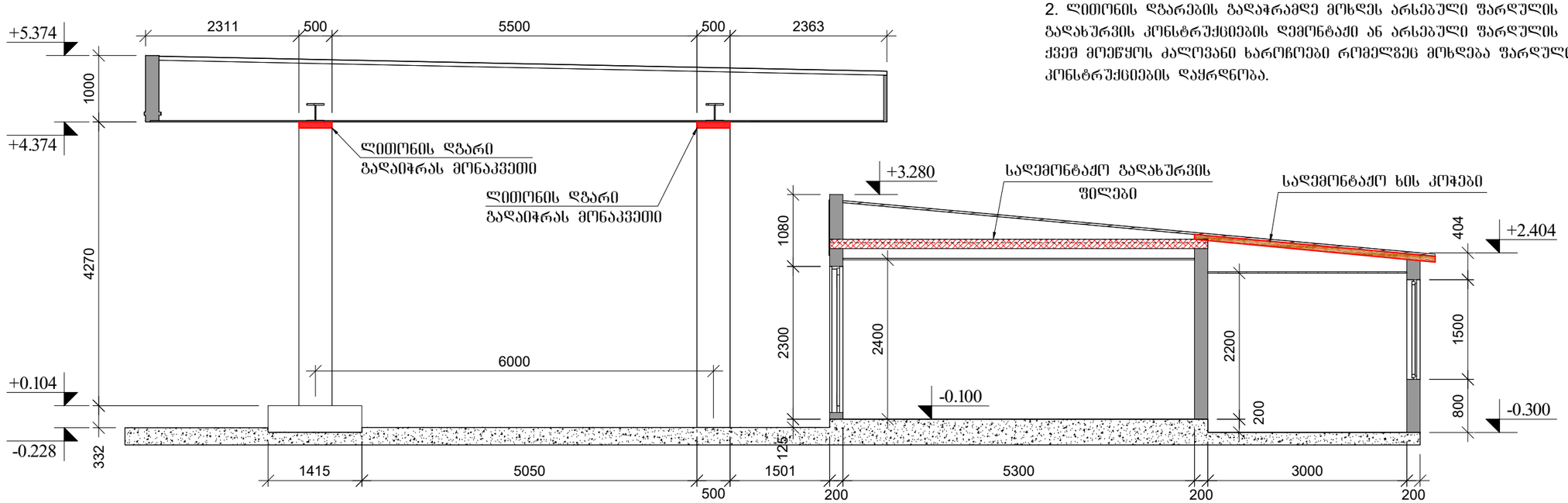

სადემონტაჟო სამუშაოები:

1. ლითონის დგარები გადაიჭრას ნახაზზე მითითებულ მონაკვეთებში
2. ლითონის დგარების გადაჭრამდე მოხდეს არსებული ფარდულის გადახურვის კონსტრუქციების დემონტაჟი ან არსებული ფარდულის ქვეშ მოეწყოს ძალოვანი ხაროჩოები რომელზეც მოხდება ფარდულის კონსტრუქციების დაყრდნობა.

ფარდულის ლითონის დგარების დაგრძელების ფრაგმენტი ჭრილში

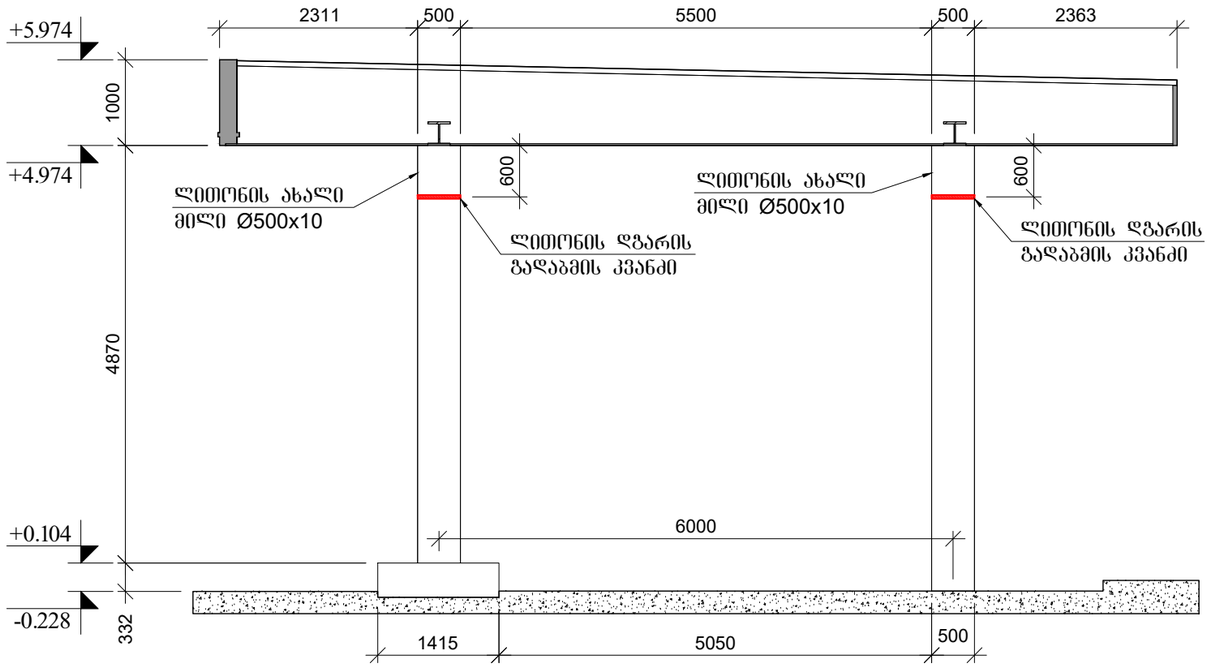

სამონტაჟო სამუშაოები:

1. ლითონის მილის დიამეტრი და კედლის სისქე დაგუსტდეს ადგილზე არსებული დგარის შესაბამისად.
2. ლითონის დგარები გადაიჭრას ნახაზზე მითითებულ მონაკვეთებში;
3. ლითონის დგარების გადაჭრამდე მოხდეს არსებული ფარდულის; გადახურვის კონსტრუქციების დემონტაჟი ან არსებული ფარდულის ქვეშ მოეწყოს ძალოვანი ხაროჩოები რომელზეც მოხდება ფარდულის კონსტრუქციების დაყრდნობა.
4. ლითონის დგარებისა და გადახურვის კონსტრუქციების დამონტაჟების შემდეგ, ლითონის ელემენტები დამუშავდეს ანტიკოროზიული საღებავებით.

ფორმატი A-3

დამკვეთი:
შ.პ.ს. "სან პეტროლიუმ ჯორჯია"

პროექტის დასახელება:
ქარელის მუნიციპალიტეტი, სოფელ ბებნისში მდებარე, შ.პ.ს. "სან პეტროლიუმ ჯორჯია"-ს კუთვნილ ავტოგასამართ სადგურის რეკონსტრუქციის პროექტი

მისამართი:
ქარელის მუნიციპალიტეტი, სოფელი ბებნისი ს/კ 64.14.42.533

შენიშვნა:

კონსტრუქტორი:
ბესიკი შუბითიძე

ნახაზის დასახელება
ჭრილი 1-1

სტადია:	პ-პ
მასშტაბი	
ფურც. რ.	20
ფურც. №	07

ლითონის დგარის გადაბმის კვანძი

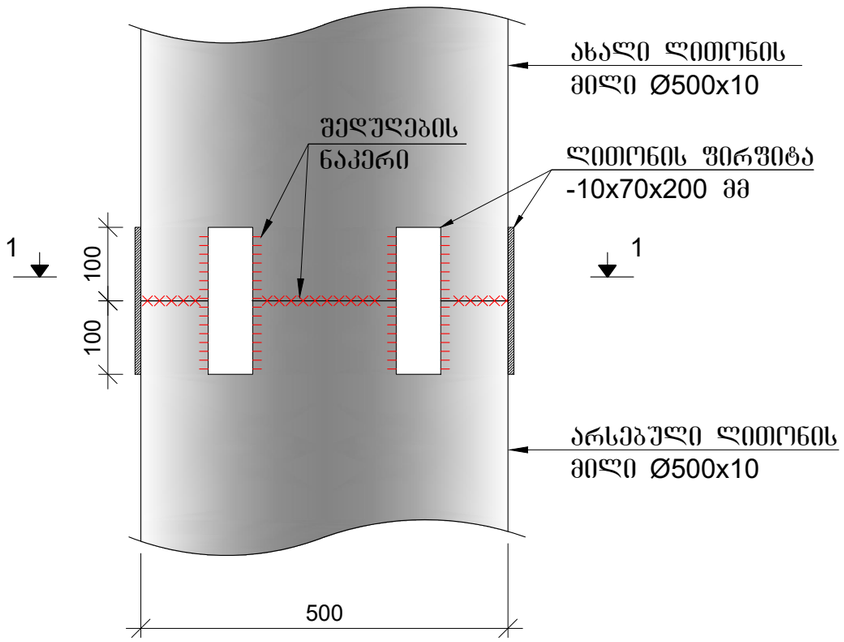

კვეთი 1-1

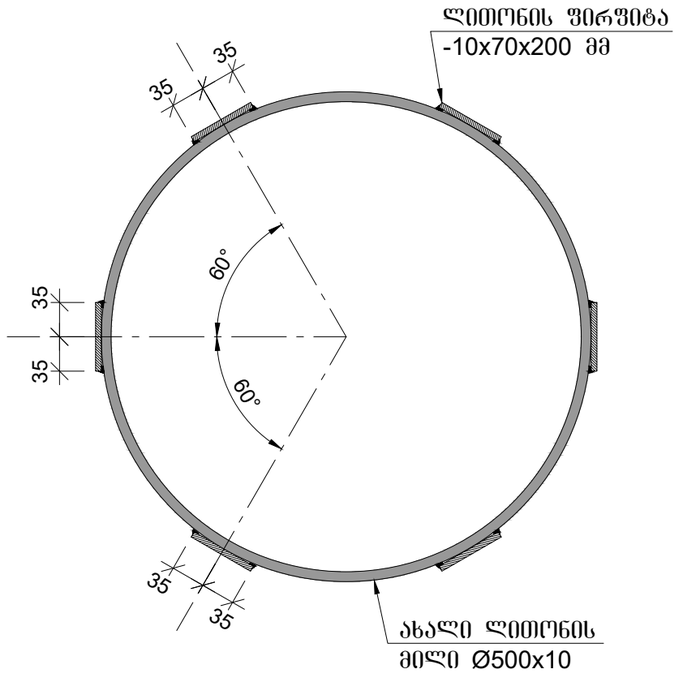

შედუღების დეტალი

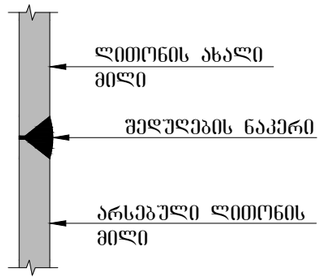

სამონტაჟო სამუშაოები:

1. ლითონის დგარები გომების დაგუსტდეს ადგილგე;
2. ლითონის დგარები გადაიჭრას ნახაგგე მითითებულ მონაკვეთებში;
3. ლითონის დგარების გადაჭრამდე მოხდეს არსებული ფარდულის; გადახურვის კონსტრუქციების დემონტაჟი ან არსებული ფარდულის ქვეშ მოეწყოს ძალოვანი ხაროჩოები რომელგეც მოხდება ფარდულის კონსტრუქციების დაყრდნობა.
4. ლითონის დგარებისა და გადახურვის კონსტრუქციების დამონტაჟების შემდეგ, ლითონის ელემენტები დამუშავდეს ანტიკოროგიული საღებავებით.

ლითონის ელემენტების სპეციფიკაცია

პოგ. №	მასალის დასახელება	მასალის კვეთი	L მმ.	n ცალი	Ln მ.	ერთეულის წონა; კგ	ჯამური წონა; კგ
1	2	3	4	5	6	7	8
1	ფირფიტა	8 x 100	200	32	6.40	6.28	40.19
2	მილი	Ø500x10	600	4	2.40	120.84	290.02
5% დამატებითი ელემენტები							16.51
						∑	346.72

ფორმატი A-3

დამკვეთი:
შ.პ.ს. "სან პეტროლიუმ ჯორჯია"

პროექტის დასახელება:
ქარელის მუნიციპალიტეტი, სოფელ ბებნისში მდებარე, შ.პ.ს. "სან პეტროლიუმ ჯორჯია"-ს კუთვნილ ავტოგასამართ სადგურის რეკონსტრუქციის პროექტი

მისამართი:
ქარელის მუნიციპალიტეტი, სოფელი ბებნისი ს/კ 64.14.42.533

შენიშვნა:

კონსტრუქტორი:
ბესიკი შუბითიძე

ნახაგის დასახელება
ლითონის დგარის გადაბმის კვანძი

სტადია:		**კ-ბ**	
მასშტაბი			
ფურც. რ.			20
ფურც. №			08

ამოსაშენებელი შენების განლაგების გეგმა

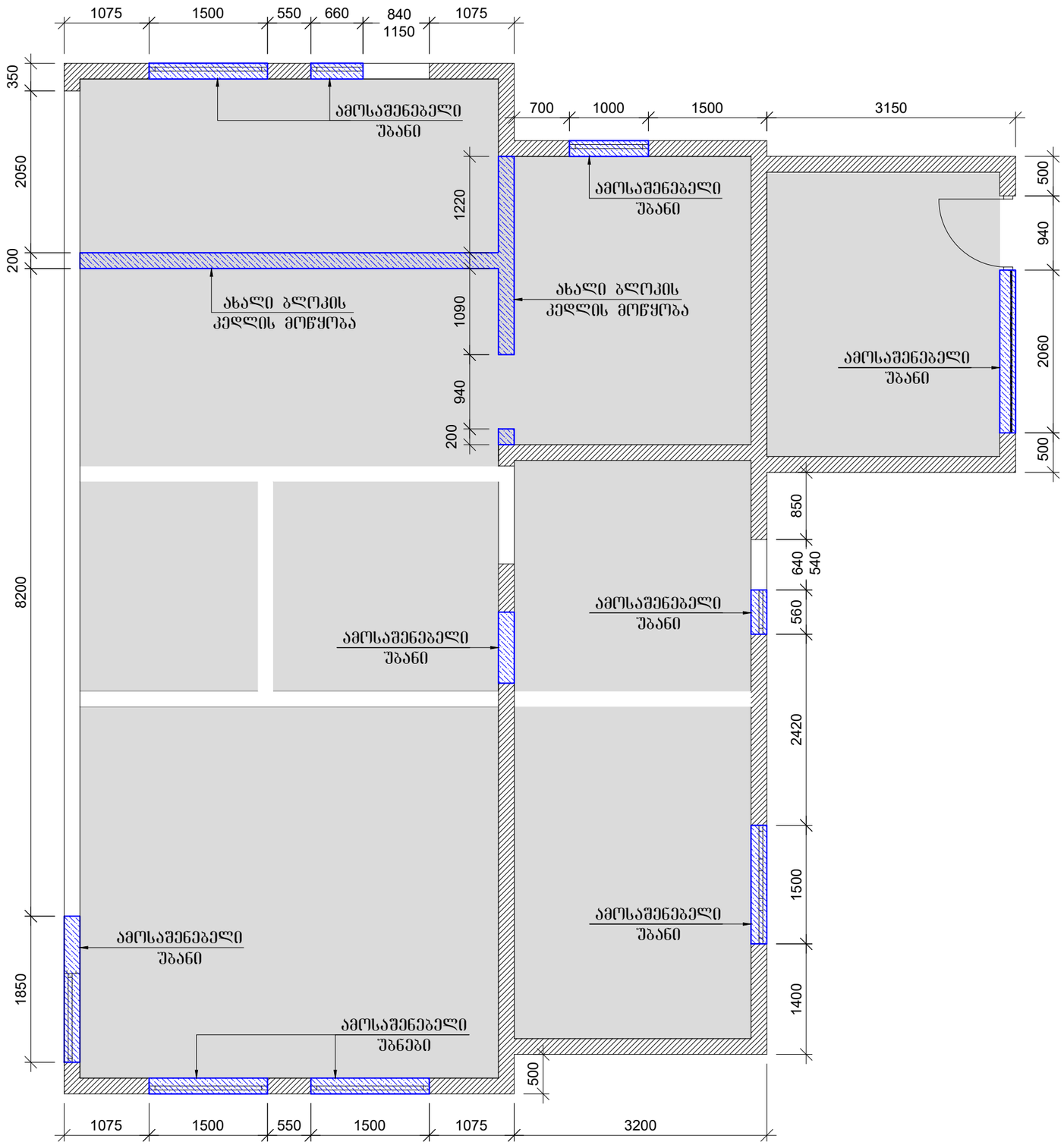

ფორმატი	A-3

დამკვეთი:
შ.პ.ს. "სან პეტროლიუმ ჯორჯია"

პროექტის დასახელება:
ქარელის მუნიციპალიტეტი, სოფელ ბებნისში მდებარე, შ.პ.ს. "სან პეტროლიუმ ჯორჯია"-ს კუთვნილ ავტოგასამართ სადგურის რეკონსტრუქციის პროექტი

მისამართი:
ქარელის მუნიციპალიტეტი, სოფელი ბებნისი ს/კ 64.14.42.533

შენიშვნა:

კონსტრუქტორი:
ბესიკი შუბითიძე

ნახაზის დასახელება
ამოსაშენებელი შენების განლაგების გეგმა

სტადია:	კ-ჰ
მასშტაბი	
ფურც. რ.	20
ფურც. №	09

ლითონის დგარებისა და ღიობების გაძლიერების გეგმა

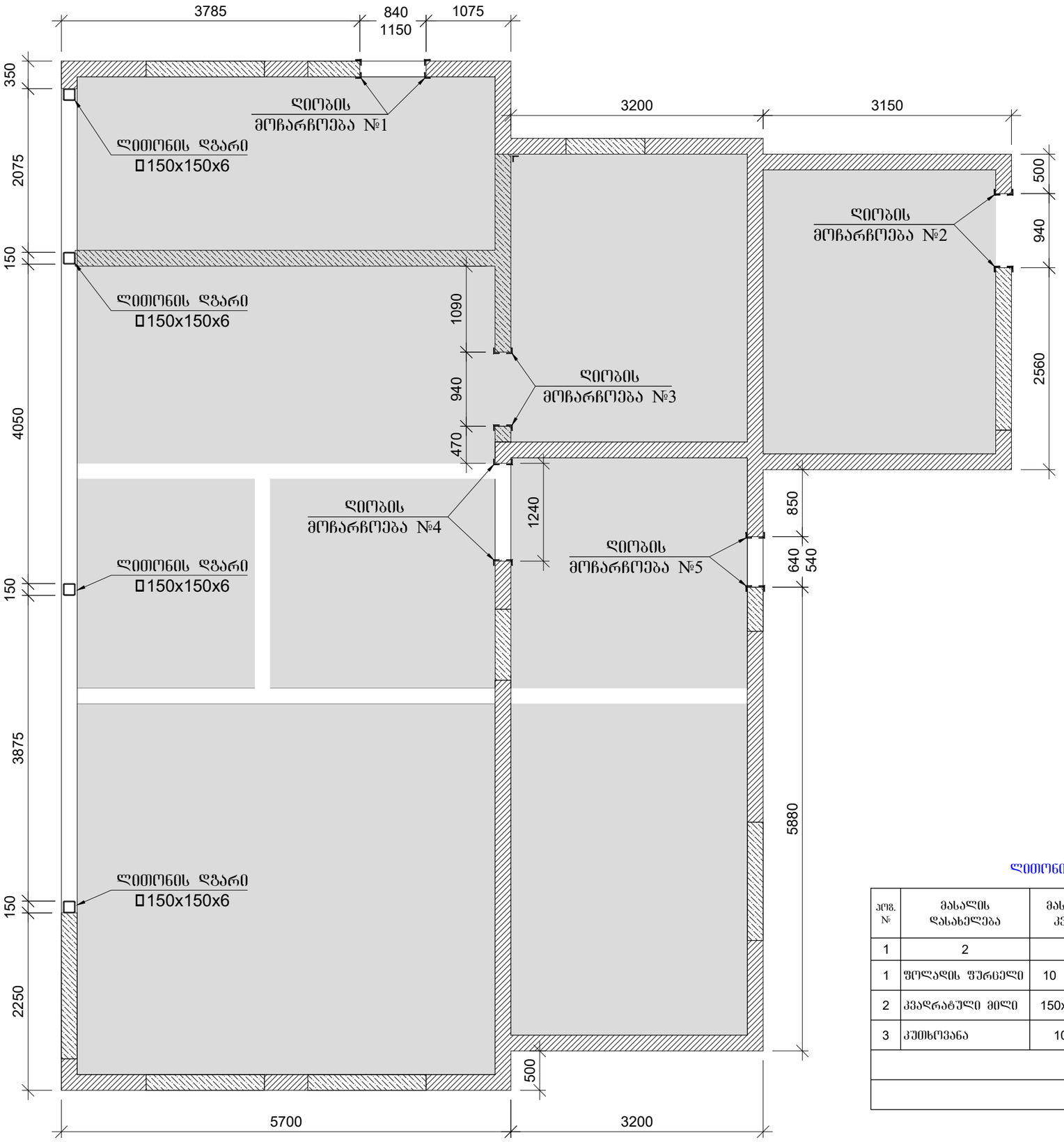

ლითონის დგარების სპეციფიკაცია

პოზ. №	მასალის დასახელება	მასალის კვეთი	L მმ.	n ცალი	Ln მ.	ერთეულის წონა; კგ	ჯამური წონა; კგ
1	2	3	5	6	7	8	9
1	ფოლადის ფურცელი	10 x 300	300	8	2.40	23.55	56.52
2	კვადრატული მილი	150x150x6	-	-	12.00	26.40	316.80
3	კუთხოვანა	100x7	-	-	22.00	10.80	237.60
						2% შედულებაგე	12.22
						∑	623.14

ფორმატი *A-3*

დამკვეთი:
შ.პ.ს. "სან პეტროლიუმ ჯორჯია"

პროექტის დასახელება:
ქარელის მუნიციპალიტეტი, სოფელ ბებნისში მდებარე, შ.პ.ს. "სან პეტროლიუმ ჯორჯია"-ს კუთვნილ ავტოგასამართ სადგურის რეკონსტრუქციის პროექტი

მისამართი:
ქარელის მუნიციპალიტეტი, სოფელი ბებნისი ს/კ 64.14.42.533

შენიშვნა:

კონსტრუქტორი:
ბესიკი შუბითიძე

ნახაზის დასახელება
ლითონის დგარებისა და ღიობების გაძლიერების გეგმა

სტადია:	კ-ბ		
მასშტაბი			
ფურც. რ.		20	
ფურც. №		10	

ღიობის მოჩარჩოება №1

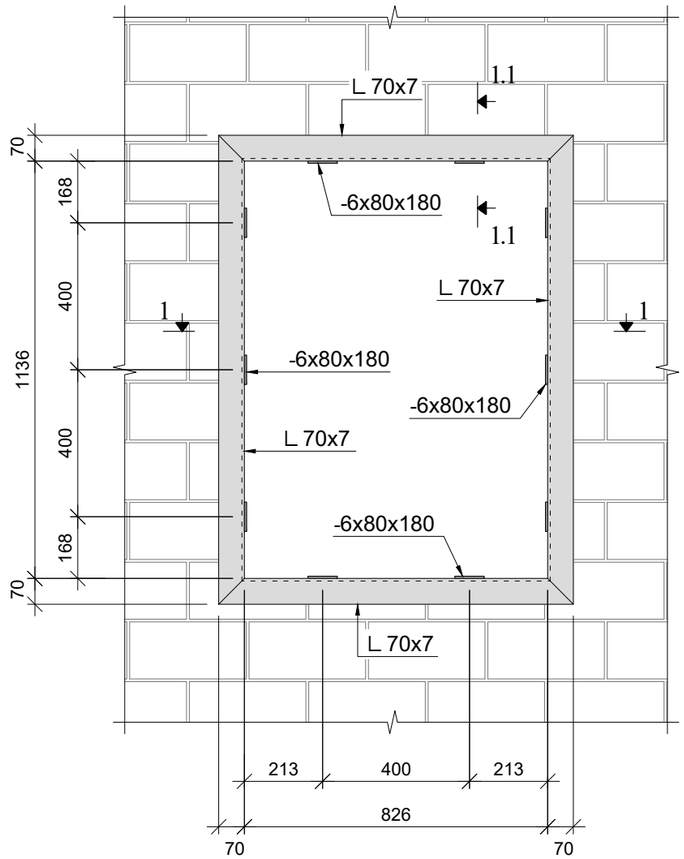

კვეთი 1.1-1.1

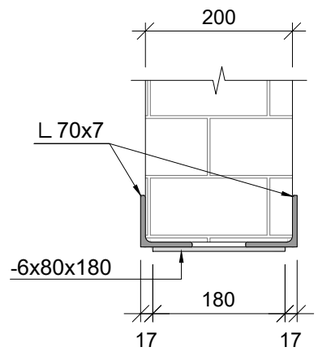

ღიობის მოჩარჩოება №2

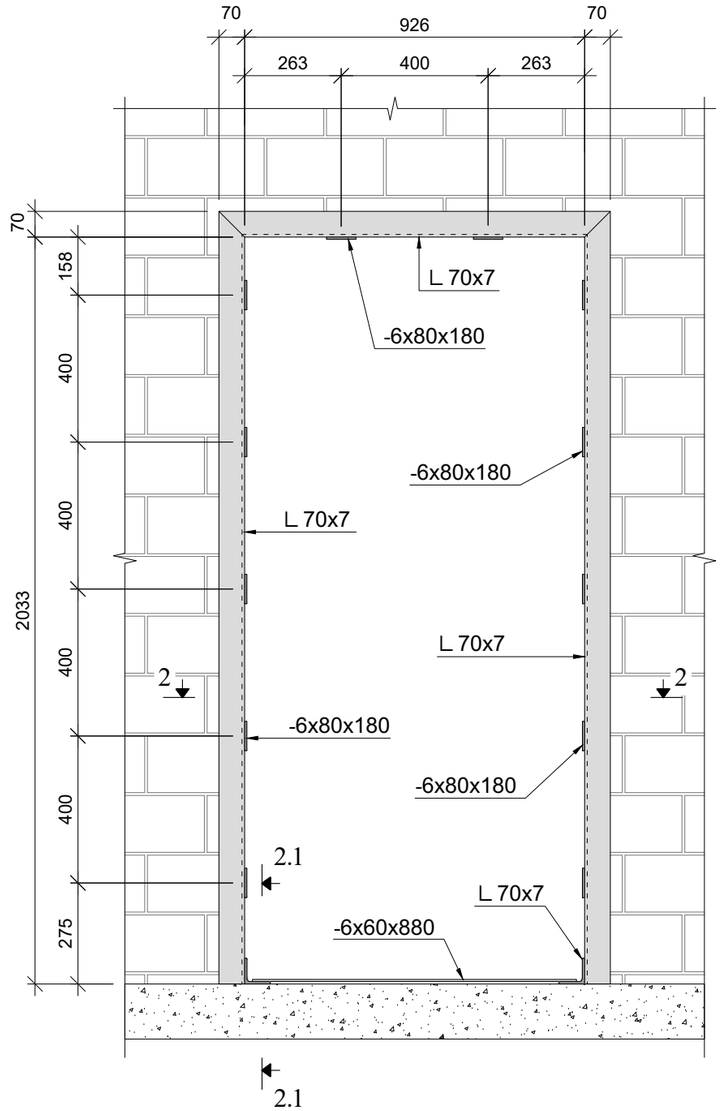

კვეთი 2.1-2.1

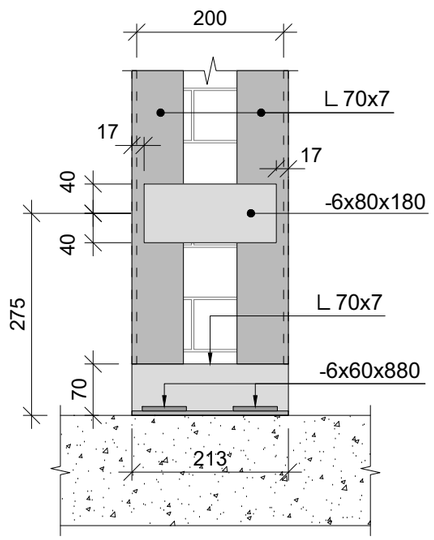

კვეთი 1-1

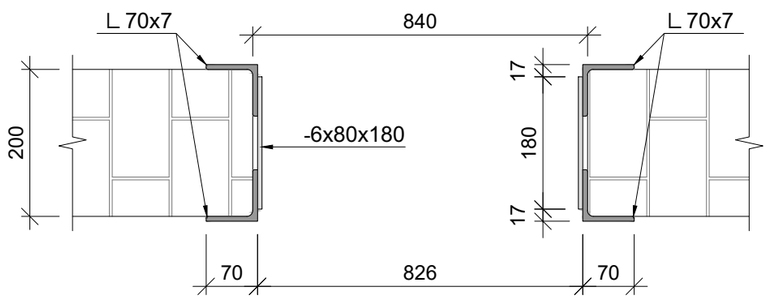

კვეთი 2-2

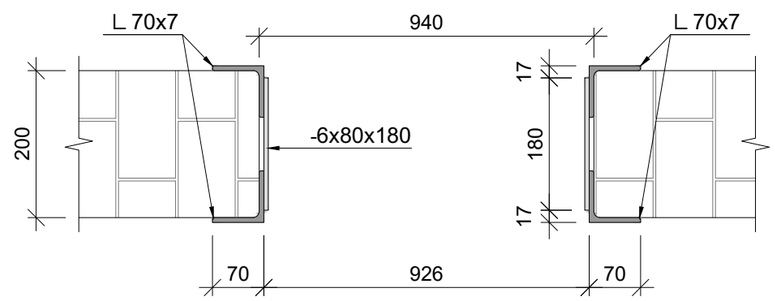

ფორმატი *A-3*

დამკვეთი:
შ.პ.ს. "სან პეტროლიუმ ჯორჯია"

პროექტის დასახელება:
ქარელის მუნიციპალიტეტი, სოფელ ბებნისში მდებარე, შ.პ.ს. "სან პეტროლიუმ ჯორჯია"-ს კუთვნილ ავტოგასამართ სადგურის რეკონსტრუქციის პროექტი

მისამართი:
ქარელის მუნიციპალიტეტი, სოფელი ბებნისი ს/კ 64.14.42.533

შენიშვნა:
ღიობის ელემენტები დაკავშირდეს ერთმანეთთან ელ.შედუღების საშუალებით, შეხების მთელ პერიმეტრზე, სამშენებლო ნორმებისა და წესების დაცვით

კონსტრუქტორი:
ბესიკი შუბითიძე

ნახაზის დასახელება
ღიობის მოჩარჩოება №1 და №2

სტადია:	კ-ბ
მასშტაბი	
ფურც. რ.	20
ფურც. №	11

ლიობის მოჩარჩოება №3 და №4

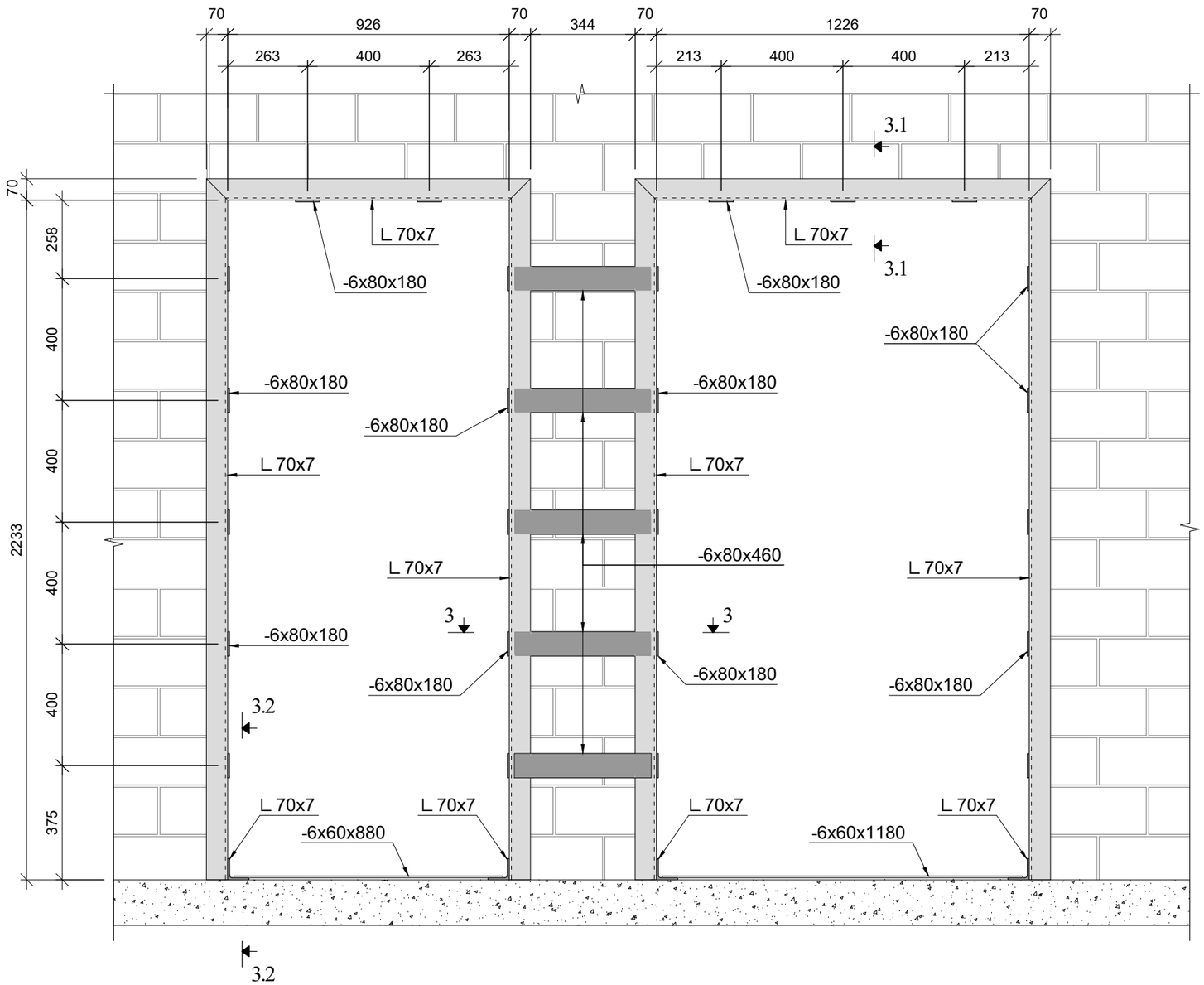

კვეთი 3.1-3.1

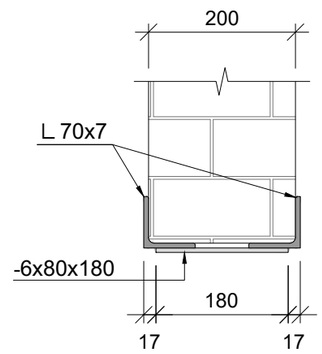

კვეთი 3.2-3.2

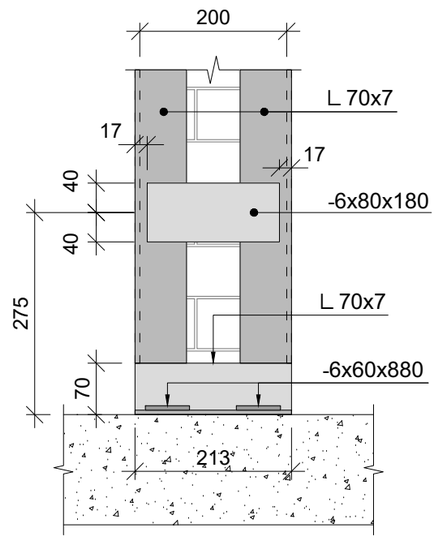

კვეთი 3-3

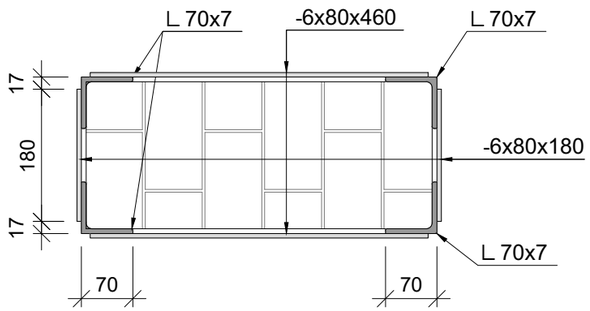

ფორმატი *A-3*

დამკვეთი:
შ.პ.ს. "სან პეტროლიუმ ჯორჯია"

პროექტის დასახელება:
ქარელის მუნიციპალიტეტი, სოფელ ბებნისში მდებარე, შ.პ.ს. "სან პეტროლიუმ ჯორჯია"-ს კუთვნილ ავტოგასამართ სადგურის რეკონსტრუქციის პროექტი

მისამართი:
ქარელის მუნიციპალიტეტი, სოფელი ბებნისი ს/კ 64.14.42.533

შენიშვნა:
ლითონის ელემენტები დაკავშირდეს ერთმანეთთან ელ.შედუღების საშუალებით, შეხების მთელ პერიმეტრზე, სამშენებლო ნორმებისა და წესების დაცვით

კონსტრუქტორი:
ბესიკი შუბითიძე

ნახაზის დასახელება
ლიობის მოჩარჩოება №3 და №4

სტადია:	კ-3
მასშტაბი	
ფურც. რ.	20
ფურც. №	12

ღიობის მოჩარჩოება №5

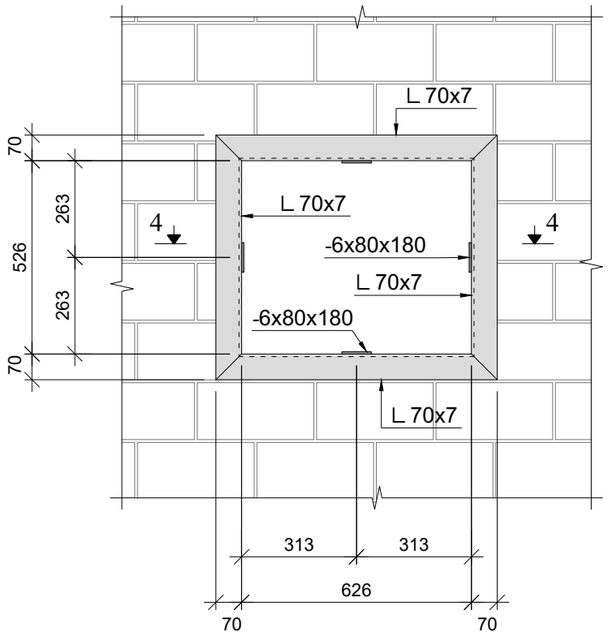

კვეთი 4-4

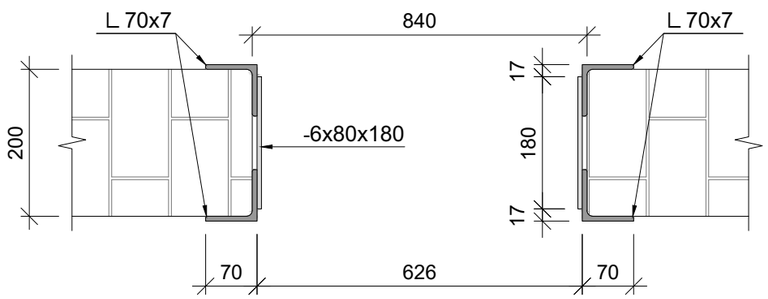

ღიობების მოჩარჩოების სპეციფიკაცია

პოზ. №	მასალის დასახელება	მასალის კვეთი	L მმ.	n ცალი	Ln მ.	ერთეულის წონა; კგ	ჯამური წონა; კგ
1	2	3	4	5	6	7	8
1	კუთხოვანა	70x7	-	-	54.00	7.39	399.06
2	ფირფიტა	6 x 80	180	51	9.18	3.77	34.59
3	ფირფიტა	6 x 60	880	4	3.52	2.83	9.95
4	ფირფიტა	6 x 60	1180	2	2.36	2.83	6.67
5	ფირფიტა	6 x 80	460	10	4.60	3.77	17.33
						2% შედუღებაზე	9.35
						∑	476.95

ფორმატი *A-3*

დამკვეთი:
შ.პ.ს. "სან პეტროლიუმ ჯორჯია"

პროექტის დასახელება:
ქარელის მუნიციპალიტეტი, სოფელ ბებნისში მდებარე, შ.პ.ს. "სან პეტროლიუმ ჯორჯია"-ს კუთვნილ ავტოგასამართ სადგურის რეკონსტრუქციის პროექტი

მისამართი:
ქარელის მუნიციპალიტეტი, სოფელი ბებნისი ს/კ 64.14.42.533

შენიშვნა:
ლითონის ელემენტები დაკავშირდეს ერთმანეთთან ელ.შედუღების საშუალებით, შეხების მთელ პერიმეტრზე, სამშენებლო ნორმებისა და წესების დაცვით

კონსტრუქტორი:
ბესიკი შუბითიძე

ნახაზის დასახელება
ღიობის მოჩარჩოება №5

სტადია:		**კ-ბ**	
მასშტაბი			
ფურც. რ.			20
ფურც. №			13

მონ. რ/ბ იატაკის ფილების არმირების გეგმა

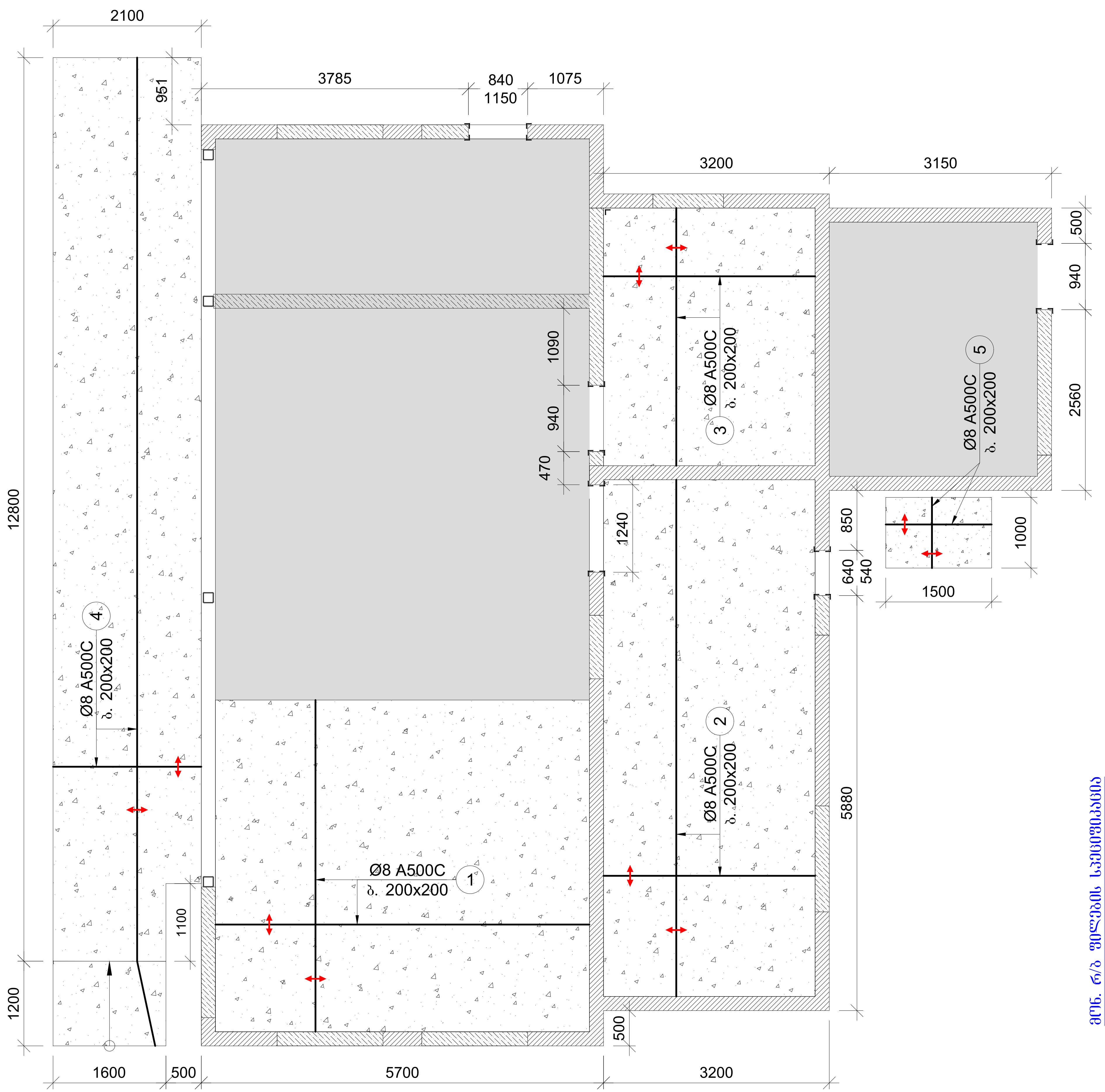

შენიშვნა:

1. მონ. რ/ბ ფილების ნიშნულები დაზუსტდეს ადგილზე.
2. შემკვრივებული ღორღის სისქე დაზუსტდეს ადგილზე.

მონ. რ/ბ ფილის არმირების ფრაგმენტი კვეთი

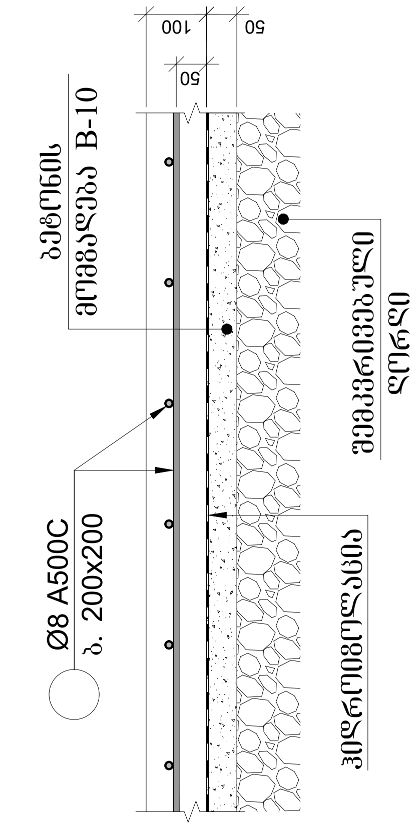

მონ. რ/ბ ფილების სპეციფიკაცია

არმატურის სპეციფიკაცია					არმატურის ამოკრეფა					ბეტონი B 25
პოზ. №	Ø	L მმ.	n ცალი	Ln მ.	Ø	∑ Ln მ.	გრძივი მეტრის წონა კგ.	წონა კგ. A240	წონა კგ. A500C	V; მ³
1	2	3	4	5	6	7	8	9	10	11
1	8 A500C	-	-	255.00	8 A500C	926.00	0.39		365.39	8.80
2	8 A500C	-	-	230.00						
3	8 A500C	-	-	116.00						
4	8 A500C	-	-	308.00						
5	8 A500C	-	-	17.00						
							∑		365.39	8.80
შემკვრივებული ღორღი: V=10.00 მ³						n= 1			365.39	8.80
ბეტონის მომზადება B-10: V=4.40 მ³									41.52	კგ/მ³

ფორმატი A-3

დამკვეთი:
შ.პ.ს. "სან პეტროლიუმ ჯორჯია"

პროექტის დასახელება:
ქარელის მუნიციპალიტეტი, სოფელ ბებნისში მდებარე, შ.პ.ს. "სან პეტროლიუმ ჯორჯია"-ს კუთვნილ ავტოგასამართ სადგურის რეკონსტრუქციის პროექტი

მისამართი:
ქარელის მუნიციპალიტეტი, სოფელი ბებნისი ს/კ 64.14.42.533

შენიშვნა:

კონსტრუქტორი:
ბესიკი შუბითიძე

ნახაზის დასახელება
მონ. რ/ბ იატაკის ფილების არმირება

სტადია: მ-პ

მასშტაბი

ფურც. რ. 20

ფურც. № 14

მონ. რ/ბ სარტყელების საყალიბე გეგმა

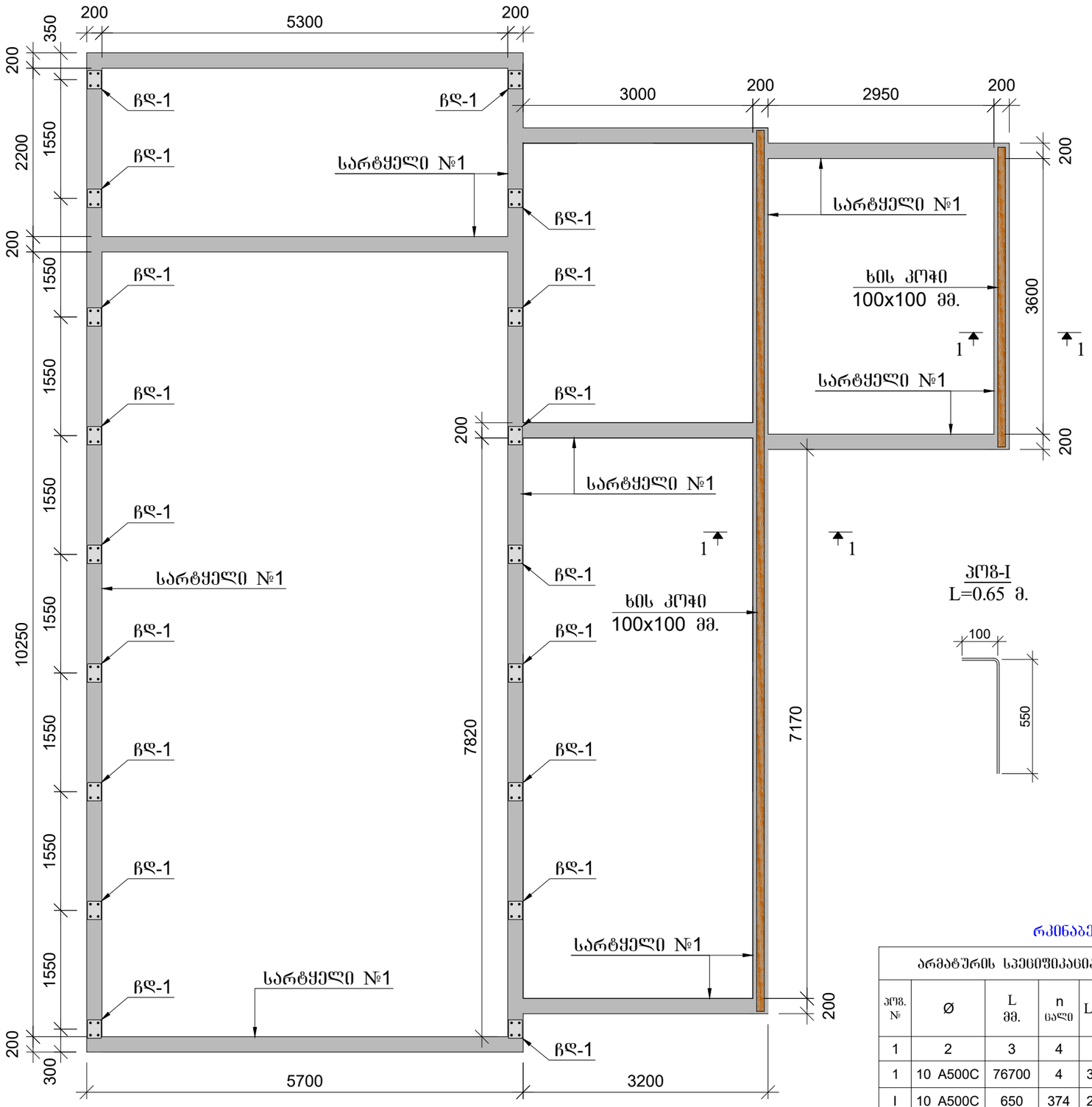

კვეთი 1-1

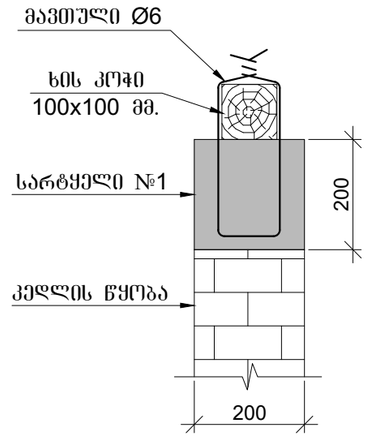

მონ. რ/ბ სარტყელი №1-ის არმირების კვეთი

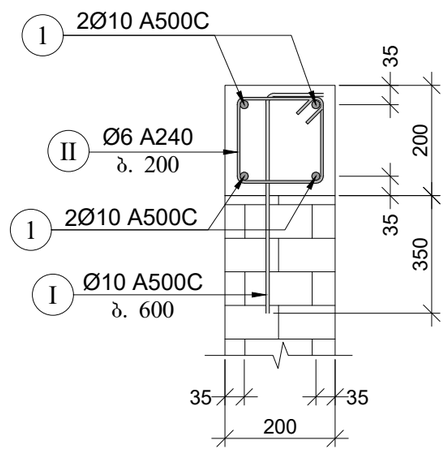

პოგ-I
L=0.65 მ.

პოგ-II
L=0.84 მ.

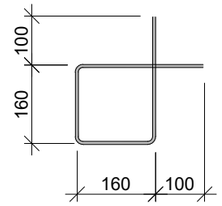

რკინაბეტონის სარტყელის სპეციფიკაცია

არმატურის სპეციფიკაცია					არმატურის ამოკრეფა					ბეტონი B 25
პოგ. №	Ø	L მმ.	n ცალი	Ln მ.	Ø	∑ Ln მ.	ერთეულ მეტრის წონა კგ.	წონა კგ. A240	წონა კგ. A500C	V; მ³
1	2	3	4	5	6	7	8	9	10	11
1	10 A500C	76700	4	306.80	6 A240	105.00	0.39	41.43		2.90
I	10 A500C	650	374	243.10	10 A500C	549.90	0.62		339.03	
II	6 A240	840	125	105.00						
							∑	41.43	339.03	2.90
									131.20	კგ/მ³

შენიშვნა:
მონ. რ/ბ სარტყელების ნიშნულები დაგუსტდეს ადგილზე
არქიტექტურული ნახაზების შესაბამისად.

ფორმატი *A-3*

დამკვეთი:
შ.პ.ს. "სან პეტროლიუმ ჯორჯია"

პროექტის დასახელება:
ქარელის მუნიციპალიტეტი, სოფელ ბებანისში მდებარე, შ.პ.ს. "სან პეტროლიუმ ჯორჯია"-ს კუთვნილ ავტოგასამართ სადგურის რეკონსტრუქციის პროექტი

მისამართი:
ქარელის მუნიციპალიტეტი, სოფელი ბებანისი ს/კ 64.14.42.533

შენიშვნა:

კონსტრუქტორი:
ბესიკი შუბითიძე

ნახაზის დასახელება
მონ. რ/ბ სარტყელების არმირება

სტადია:	**კ-ბ**
მასშტაბი	
ფურც. რ.	20
ფურც. №	15

სახურავის ხის ელემენტების სქემატური გეგმა

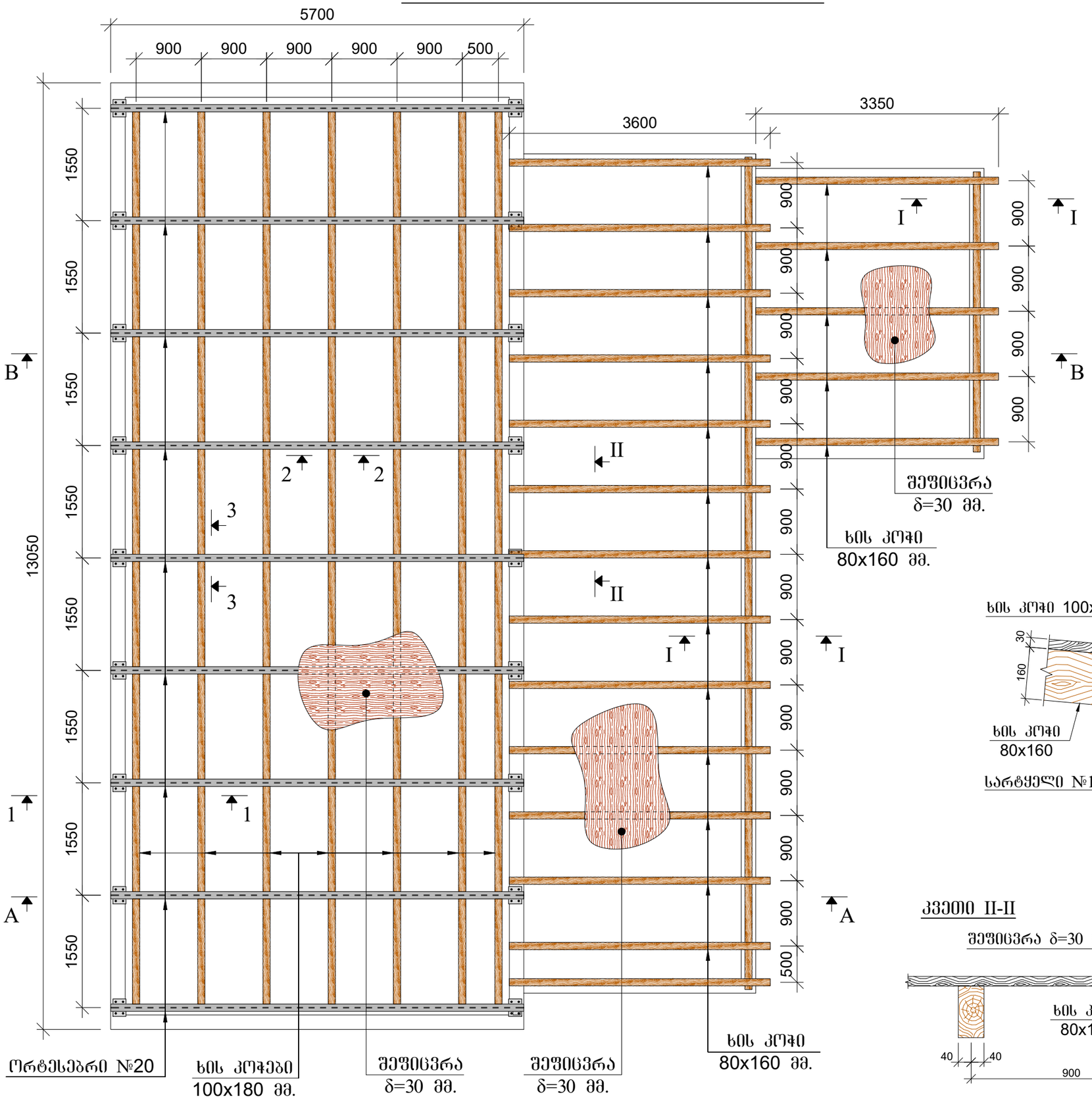

კვეთი I-I

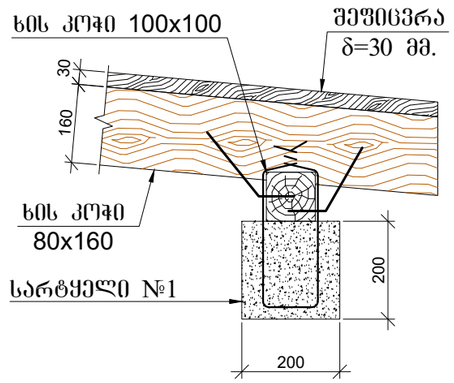

კვეთი II-II

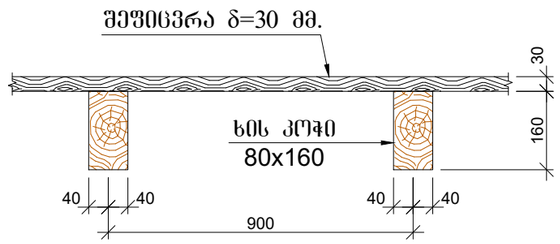

ფორმატი A-3

დამკვეთი:
შ.პ.ს. "სან პეტროლიუმ ჯორჯია"

პროექტის დასახელება:
ქარელის მუნიციპალიტეტი, სოფელ ბებნისში მდებარე, შ.პ.ს. "სან პეტროლიუმ ჯორჯია"-ს კუთვნილ ავტოგასამართ სადგურის რეკონსტრუქციის პროექტი

მისამართი:
ქარელის მუნიციპალიტეტი, სოფელი ბებნისი ს/კ 64.14.42.533

შენიშვნა:

კონსტრუქტორი:
ბესიკი შუბითიძე

ნახაზის დასახელება
სახურავის ხის ელემენტების სქემატური გეგმა

სტადია:	პ-პ
მასშტაბი	
ფურც. რ.	20
ფურც. №	16

კვეთი 1-1

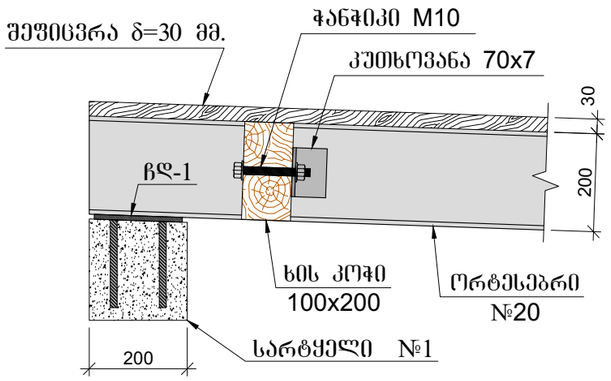

კვეთი 2-2

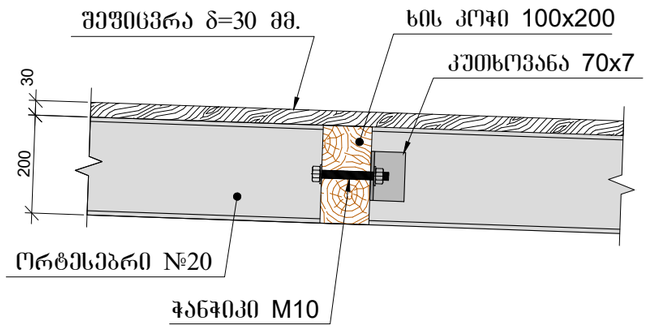

კვეთი 3-3

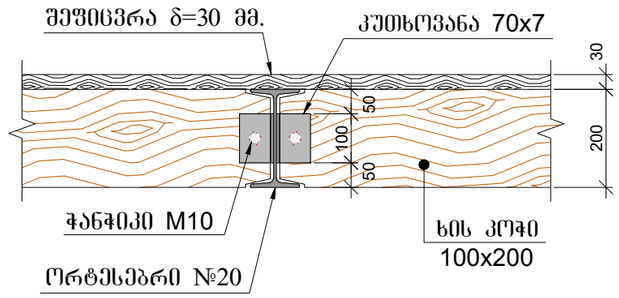

ჩასატანებელი დეტალი ᲑᲓ-1

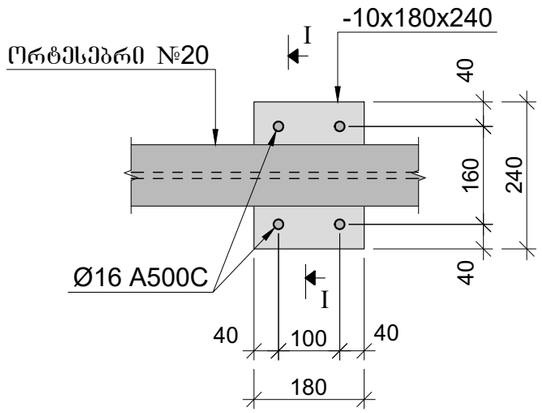

კვეთი I-I

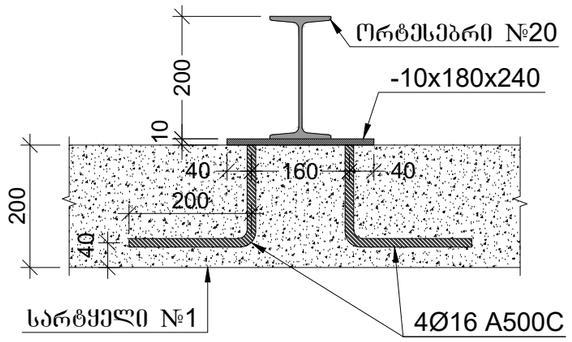

-10x180x240

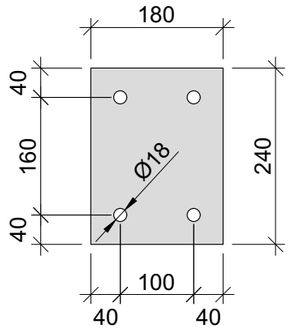

ᲚᲘᲗᲝᲜᲘᲡ ᲔᲚᲔᲛᲔᲜᲢᲔᲑᲘᲡ ᲡᲞᲔᲪᲘᲤᲘᲙᲐᲪᲘᲐ

კოდ. №	მასალის დასახელება	მასალის კვეთი	L მმ.	n ცალი	Ln მ.	ერთეულის წონა; კგ	ჯამური წონა; კგ
1	2	3	5	6	7	8	9
1	ფოლადის ფურცელი	10 x 180	240	18	4.32	14.13	61.04
2	არმატურა	Ø16 A500C	400	72	28.80	1.58	45.50
3	ორტესებრი	№20	5700	9	51.30	21.00	1077.30
4	კუთხოვანა	70x7	100	112	11.20	7.39	82.77
5	ჭანჭიკი M10	-	150	112	16.80	0.30	33.04
						2% შედუღებაზე	25.99
						∑	1325.65

სახურავის ელემენტებების მასალის ხარჯი

1	ხის კოჭები 100x100 მმ: L=16.0 მ; V=0.16 $მ^3$
2	ხის კოჭები 80x160 მმ: L=70.0 მ; V=0.90 $მ^3$
3	ხის კოჭები 100x200 მმ: L=87.0 მ; V=1.74 $მ^3$
4	შეფუცვრა სისქით 30 მმ: S=127.0 $მ^2$; V=3.81 $მ^3$

ᲤᲝᲠᲛᲐᲢᲘ *A-3*

ᲓᲐᲛᲙᲕᲔᲗᲘ:
შ.პ.ს. "სან პეტროლიუმ ᲮᲝᲠᲯᲘᲐ"

ᲞᲠᲝᲔᲥᲢᲘᲡ ᲓᲐᲡᲐᲮᲔᲚᲔᲑᲐ:
ქარელის მუნიციპალიტეტი, სოფელ ბებნისში მდებარე, შ.პ.ს. "სან პეტროლიუმ ᲮᲝᲠᲯᲘᲐ"-ს კუთვნილ ავტოგასამართ სადგურის რეკონსტრუქციის პროექტი

ᲛᲘᲡᲐᲛᲐᲠᲗᲘ:
ქარელის მუნიციპალიტეტი, სოფელი ბებნისი ს/კ 64.14.42.533

ᲨᲔᲜᲘᲨᲕᲜᲐ:
1. ᲚᲘᲗᲝᲜᲘᲡ ᲔᲚᲔᲛᲔᲜᲢᲔᲑᲘ ᲓᲐᲙᲐᲕᲨᲘᲠᲓᲔᲡ ᲔᲠᲗᲛᲐᲜᲔᲗᲘᲗᲐᲜ ᲨᲔᲮᲔᲑᲘᲡ ᲛᲗᲔᲚ ᲞᲔᲠᲘᲛᲔᲢᲠᲖᲔ, ᲔᲚ.ᲨᲔᲓᲣᲦᲚᲔᲑᲘᲡ ᲡᲐᲨᲣᲐᲚᲔᲑᲘᲗ, ᲡᲐᲛᲨᲔᲜᲔᲑᲚᲝ ᲜᲝᲠᲛᲔᲑᲘᲡᲐ ᲓᲐ ᲬᲔᲡᲔᲑᲘᲡ ᲓᲐᲪᲕᲘᲗ.

ᲙᲝᲜᲡᲢᲠᲣᲥᲢᲝᲠᲘ:
ᲑᲔᲡᲘᲙᲘ ᲨᲣᲑᲘᲗᲘᲫᲔ

ᲜᲐᲮᲐᲖᲘᲡ ᲓᲐᲡᲐᲮᲔᲚᲔᲑᲐ
სახურავის კვეთები

ᲡᲢᲐᲓᲘᲐ: კ-პ

ᲛᲐᲡᲨᲢᲐᲑᲘ

ᲤᲣᲠᲪ. Რ. 20

ᲤᲣᲠᲪ. № 17

სახურავის ჭრილი A-A

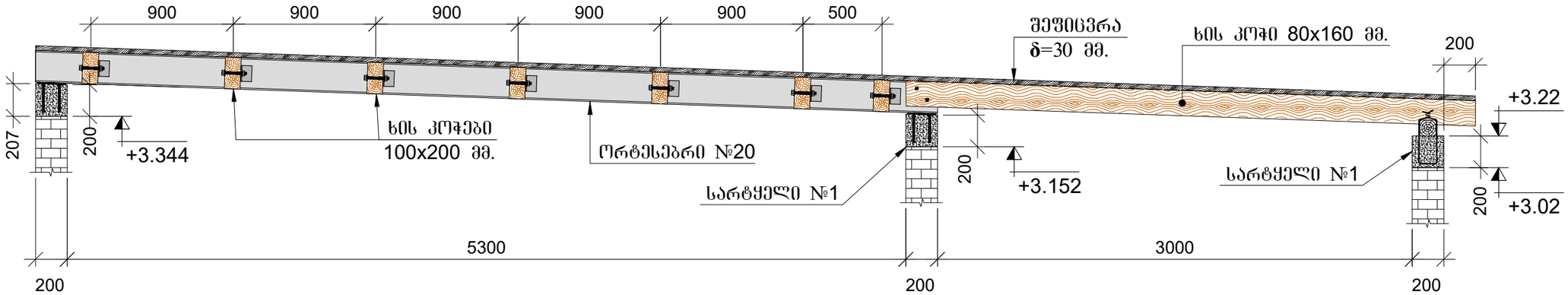

სახურავის ჭრილი B-B

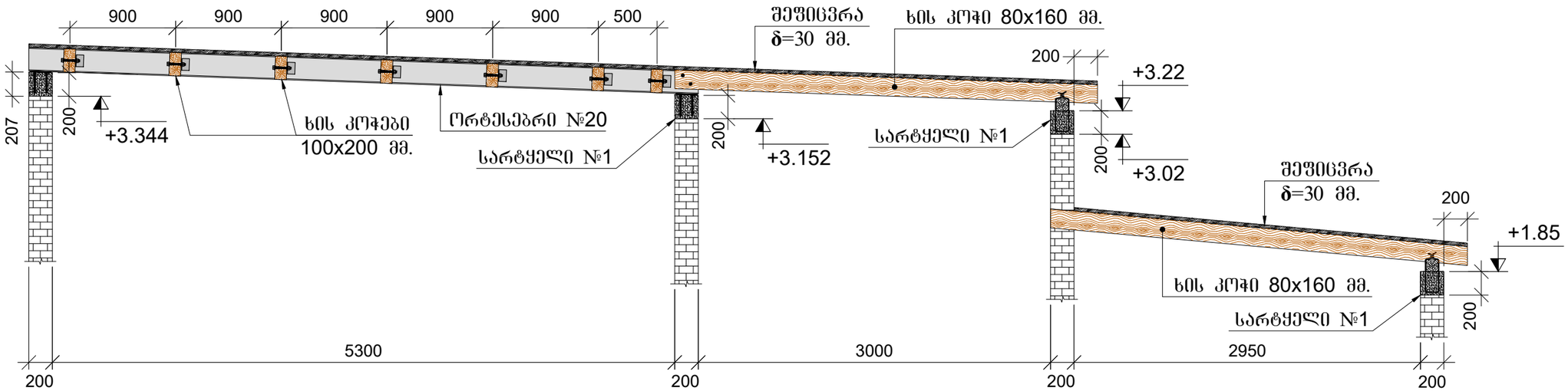

ფორმატი *A-3*

დამკვეთი:
შ.პ.ს. "სან პეტროლიუმ ჯორჯია"

პროექტის დასახელება:
ქარელის მუნიციპალიტეტი, სოფელ ბებნისში მდებარე, შ.პ.ს. "სან პეტროლიუმ ჯორჯია"-ს კუთვნილ ავტოგასამართ სადგურის რეკონსტრუქციის პროექტი

მისამართი:
ქარელის მუნიციპალიტეტი, სოფელი ბებნისი ს/კ 64.14.42.533

შენიშვნა:

კონსტრუქტორი:
ბესიკი შუბითიძე

ნახაზის დასახელება
სახურავის ჭრილები A-A, B-B

სტადია:	კ-პ
მასშტაბი	
ფურც. რ.	20
ფურც. №	18

მონ. რ/ბ ფილის არმირების ფრაგმენტი გეგმაში

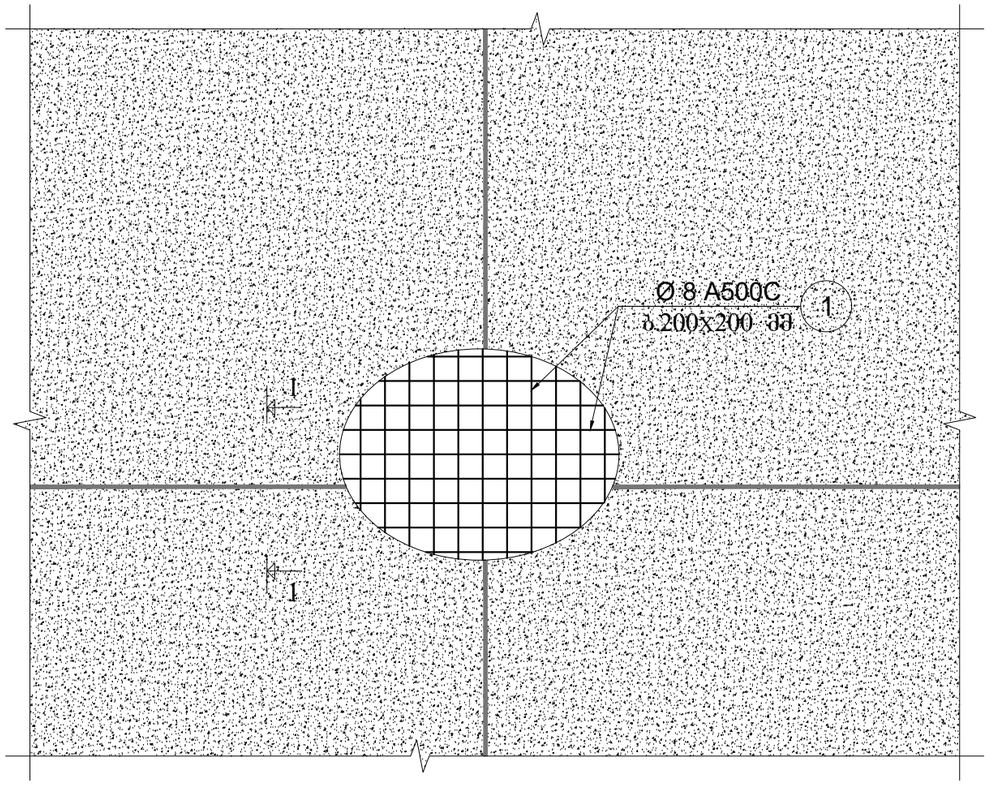

კვეთი 1-1

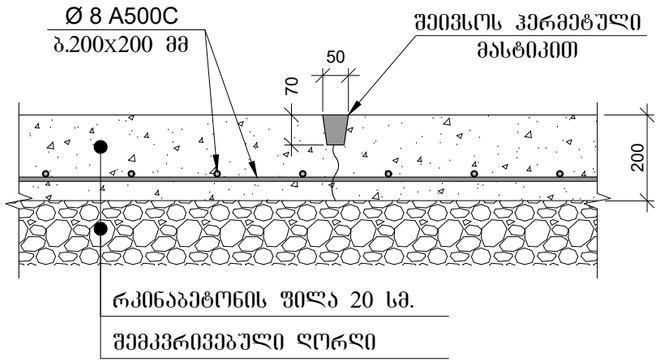

სანიაღვრე არხის არმირების ფრაგმენტი კვეთში

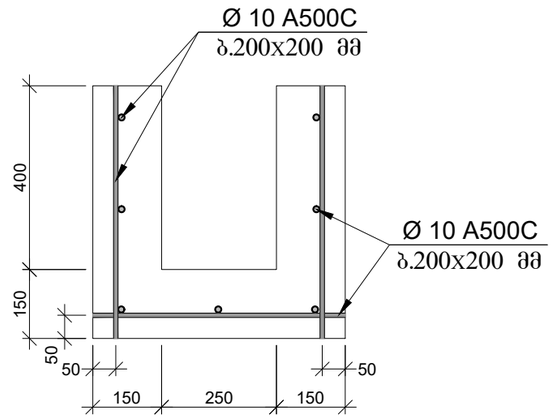

მონ. რ/ბ ფილის სპეციფიკაცია

არმატურის სპეციფიკაცია					არმატურის ამოკრეფა					ბეტონი B 25
პოზ. №	Ø	L მმ.	n ცალი	Ln მ.	Ø	∑ Ln მ.	ზრდითი ვეტრის წონა კგ.	წონა კგ. A240C	წონა კგ. A500C	V; მ³
1	2	3	4	5	6	7	8	9	10	11
1	8 A500C	-	-	1627.50	8 A500C	1627.50	0.39		642.19	31.00
							∑		642.19	31.00
შემკვრივებული ღორღი: V=15.00 მ³						n= 1			642.19	31.00
									20.72	კგ/მ³

მონ. რ/ბ სანიაღვრე არხის სპეციფიკაცია

არმატურის სპეციფიკაცია					არმატურის ამოკრეფა					ბეტონი B 25
პოზ. №	Ø	L მმ.	n ცალი	Ln მ.	Ø	∑ Ln მ.	ზრდითი ვეტრის წონა კგ.	წონა კგ. A240C	წონა კგ. A500C	V; მ³
1	2	3	4	5	6	7	8	9	10	11
1	10 A500C	-	-	244.00	10 A500C	244.00	0.62		150.44	3.50
							∑		150.44	3.50
						n= 1			150.44	3.50
									42.98	კგ/მ³

ფორმატი A-3

დამკვეთი:
შ.პ.ს. "სან პეტროლიუმ ჯორჯია"

პროექტის დასახელება:
ქარელის მუნიციპალიტეტი, სოფელ ბებანისში მდებარე, შ.პ.ს. "სან პეტროლიუმ ჯორჯია"-ს კუთვნილ ავტოგასამართ სადგურის რეკონსტრუქციის პროექტი

მისამართი:
ქარელის მუნიციპალიტეტი, სოფელი ბებანისი ს/კ 64.14.42.533

შენიშვნა:

კონსტრუქტორი:
ბესიკი შუბითიძე

ნახაზის დასახელება
მონ. რ/ბ ფილის არმირება

სტადია: კ-პ

მასშტაბი

ფურც. რ. 20

ფურც. № 19

რეზერვუარის საყრდენი ფილის არმირების გეგმა

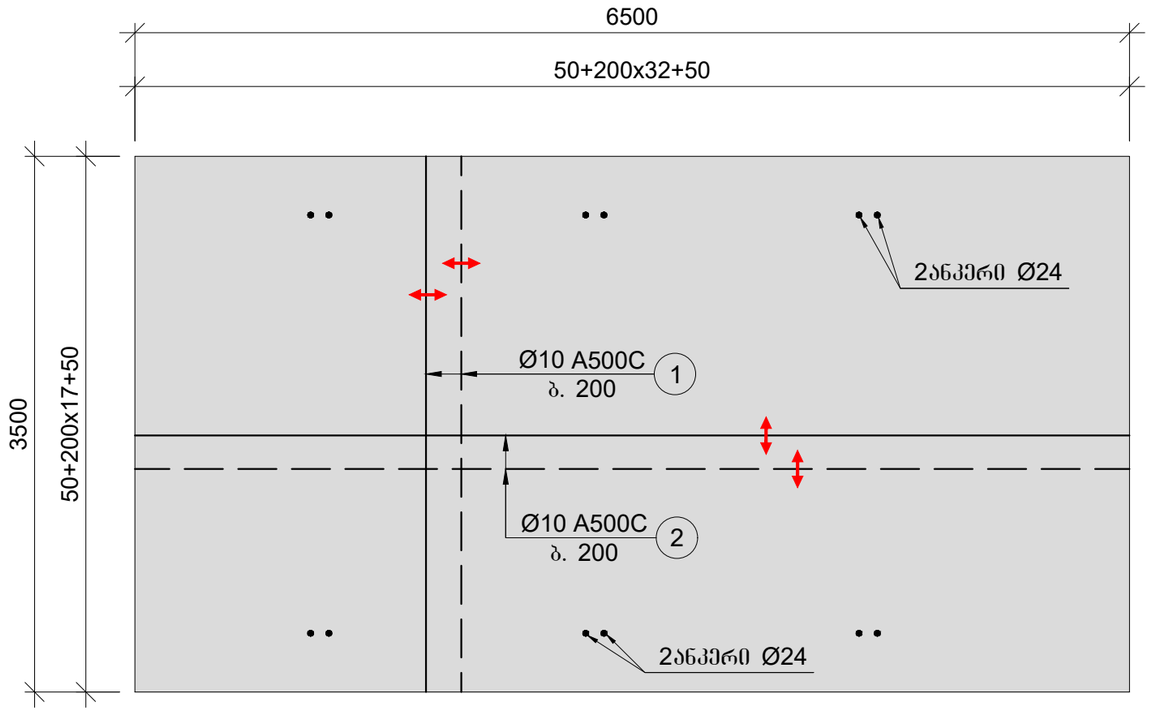

ანკერების მოწყობის კვანძი

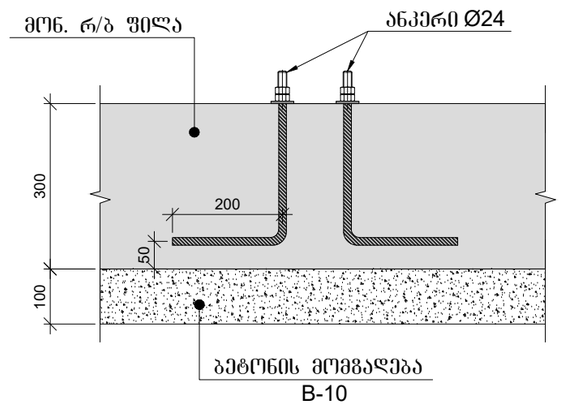

შენიშვნა:
მონ. რ/ბ ფილაში, ანკერების რაოდენობა, განლაგება და ზომები დაზუსტდერს რეზერვუარის საყრდენი ელემენტების (საძგამების) შესაბამისად.

რეზერვუარის საყრდენი ფილა არმირების ფრაგმენტი კვეთში

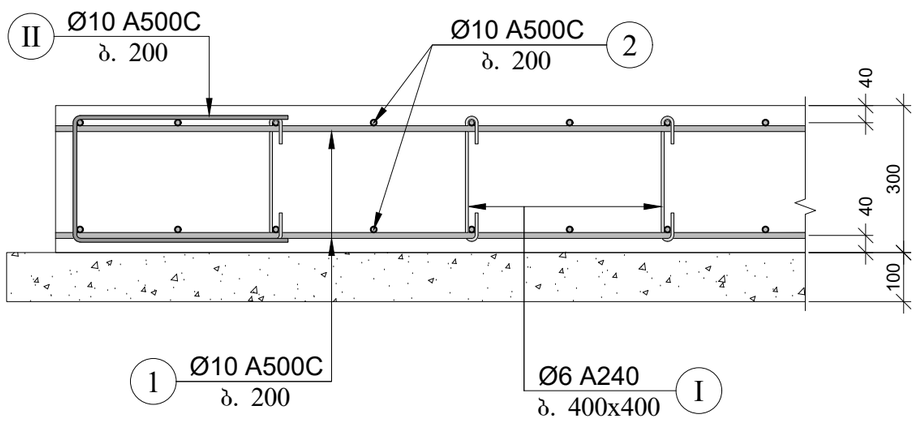

რეზერვუარის საყრდენი ფილის სპეციფიკაცია

არმატურის სპეციფიკაცია					არმატურის ამოკრეფა					ბეტონი B 25
პოზ. №	Ø	L მმ.	n ცალი	Ln მ.	Ø	∑ Ln მ.	ერთეული მეტრის წონა კგ.	წონა კგ. A240	წონა კგ. A500C	V; მ³
1	2	3	4	5	6	7	8	9	10	11
1	10 A500C	3500	66	231.00	6 A240	57.60	0.39	22.73		6.85
2	10 A500C	6500	36	234.00	10 A500C	580.26	0.62		357.75	
I	6 A240	400	144	57.60						
II	10 A500C	1130	102	115.26						
							∑	22.73	357.75	6.85
ბეტონის მომზადება B-10: V=2.30 მ³						n= 1		22.73	357.75	6.85
									55.54	კგ/მ³

ფორმატი A-3

დამკვეთი:
შ.პ.ს. "სან პეტროლიუმ ჯორჯია"

პროექტის დასახელება:
ქარელის მუნიციპალიტეტი, სოფელ ბებნისში მდებარე, შ.პ.ს. "სან პეტროლიუმ ჯორჯია"-ს კუთვნილ ავტოგასამართ სადგურის რეკონსტრუქციის პროექტი

მისამართი:
ქარელის მუნიციპალიტეტი, სოფელი ბებნისი ს/კ 64.14.42.533

შენიშვნა:

პოზ. №II
L=1.13 მ.

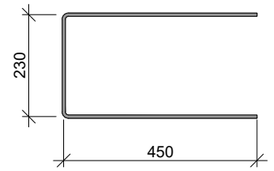

კონსტრუქტორი:
ბესიკი შუბითიძე

ნახაზის დასახელება
რეზერვუარის საყრდენი ფილის არმირება

სტადია:	კ-ბ
მასშტაბი	
ფურც. რ.	20
ფურც. №	20