2400.3400.000 სნ

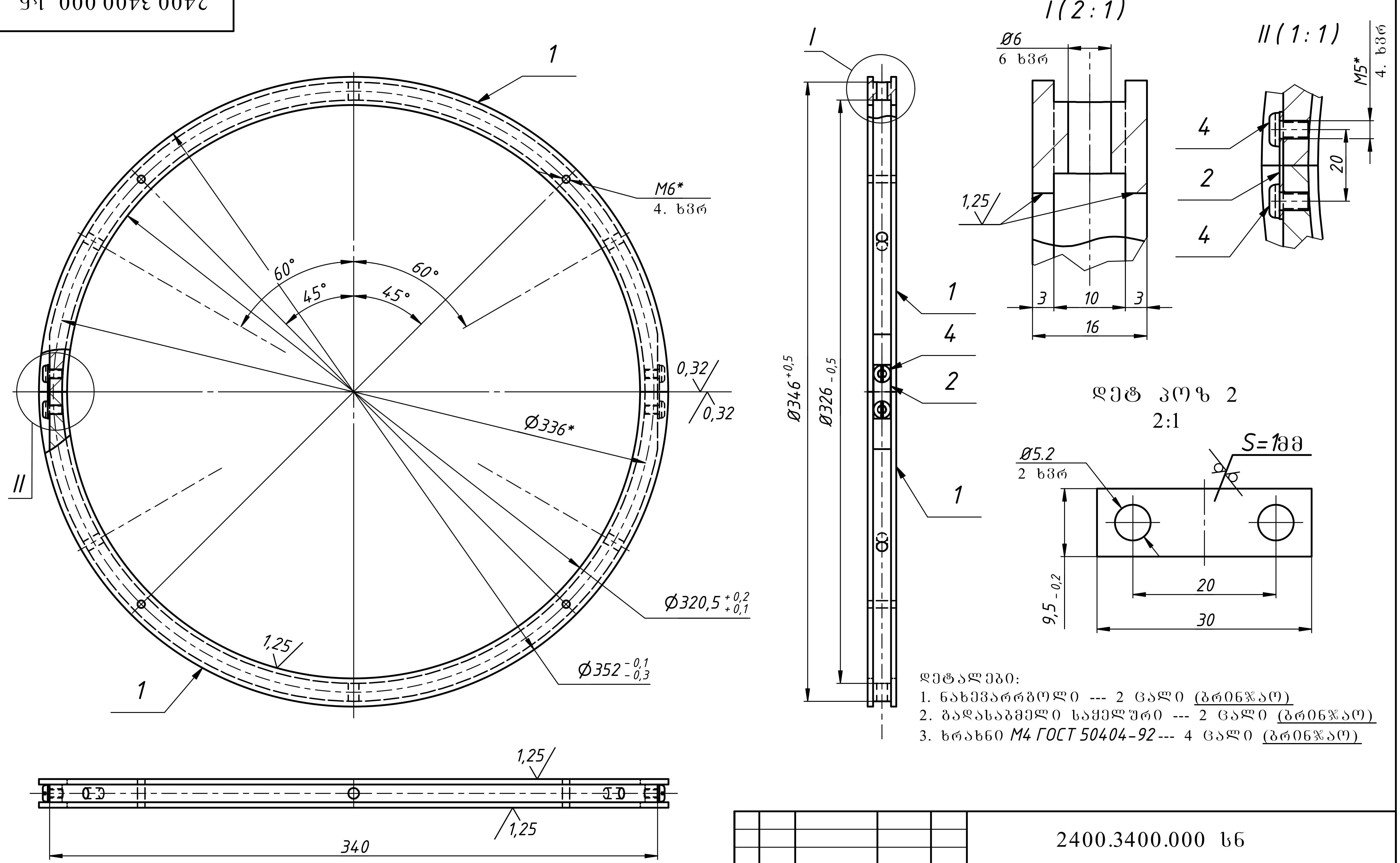

დეტალები:
1. ნახევარრგოლი --- 2 ცალი (ბრინჯაო)
2. გადასაბმელი საყელური --- 2 ცალი (ბრინჯაო)
3. ხრახნი M4 ГОСТ 50404-92 --- 4 ცალი (ბრინჯაო)

1. ზომების მიუთითებელი ზღვრული გადახრები $-\pm\frac{IT14}{2}$
2. დეტალების მიუთითებელი დამუშავების სიმქისე Rz40
3.* ზომები დაზუსტდეს ნიმუშის მიხედვით

ცვლ	ფურც	დოკუმენტის №	ხელმოწ	თარ.	2400.3400.000 სნ
დამუშავება		კაციაშვილი		08.08.2014	რაჭა ჰესის ტურბინის ღერძის შემამჭიდროვებელი რგოლი 2 ნახევრისაგან (საამწყობო ნახაზი)
შეამოწმა		შავშიშვილი			
ტ კონტრ		სტეფნიაშვილი			
დამტკიცა		ფუბლაძე			
დოკ. შეძ. საფუძველი					

ფურც.	მასა	მაშტაბი
	1.8	1:2
ფურც.	ფურცლები	1

შპს "სსეკ" საკონსტრუქტორო ბიურო

Формат А3

ხელმ. და თარ.
ღუბლ. ინვ. №
ნაცვ. ინვ. №
ხელმ. და თარ.
დედ. ინვ. №