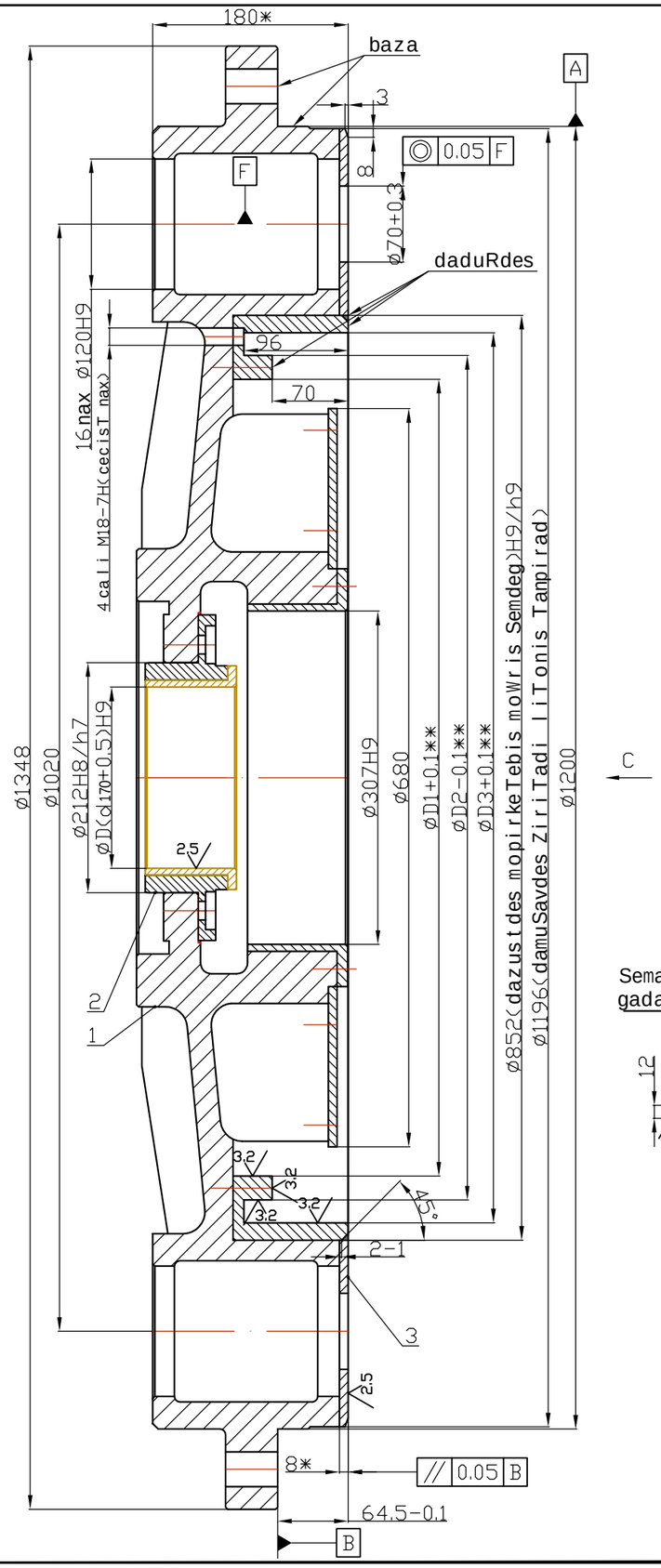

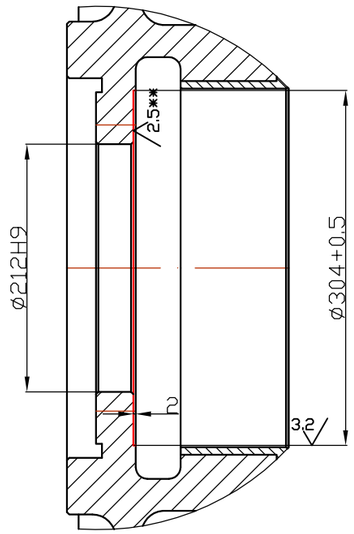

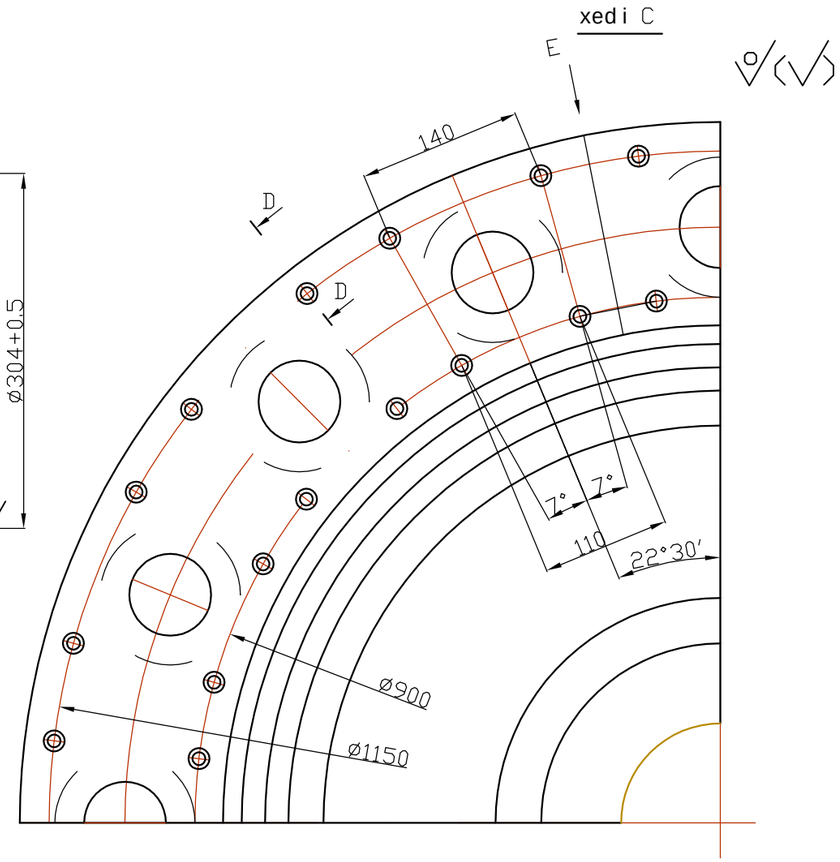

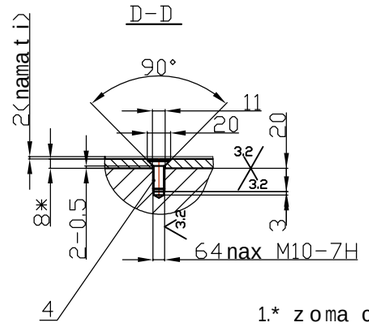

Semadgene li mopirkeTebis gadaduRebis eskizi. xedi E

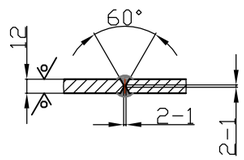

1.* zoma cnobisaTvis.
2. saxuravi gaswordes bazebis mixedviT 0.03mm sizustid.
3.** damuSavdes liTonis minimaluri fenis moxsniT.
4. mopirkeTebis 64 cali M10 xraxnis dasamagrebeli naxvreTebis ganlageba dazustdes Zveli mopirkeTebis moxsnis Semdeg.
5. mopirkeTebis xraxnebiT damagrebis Semdeg aucileblad gadauduRdes Tavebi, mxolod Semdeg moxdes mopirkeTebis sabolao damuSaveba.
6. damuSavebuli diametrebis TanaRerZulobidan gadaxra saerTo RerZi A-es mimarT, ara umetesi 0.05mm.
7. turbinis saxuravze gaukeTdes axali 4 cali M18-7H sacece naxvreti.

raod 1 cali

					kaxareTi h agr #2	2400.2900.000sn		
					turbinis wina saxuravi	ლიტ.	მასა	მასშტ.
ცვლ.	ფურც.	დოკუმენტის №	ხელმოწ.	თარ.				
დაამუშავა	SavSiSvili			21.01.13				
შეამოწმა						ფურც.	ფურცლები	
ტ.კონტრ.								
დაამტკიცა	Sub laZe					შპს "სსეკ" საკონსტრუქტორო ბიურო		
დოკ. შეძმ. საფუძველი								

formati: A3

დად. 063. №	ხელმ. და თარ.	ნაცვ. 063. №	დუბლ. 063. №	ხელმ. და თარ.	

Rz80/(√)

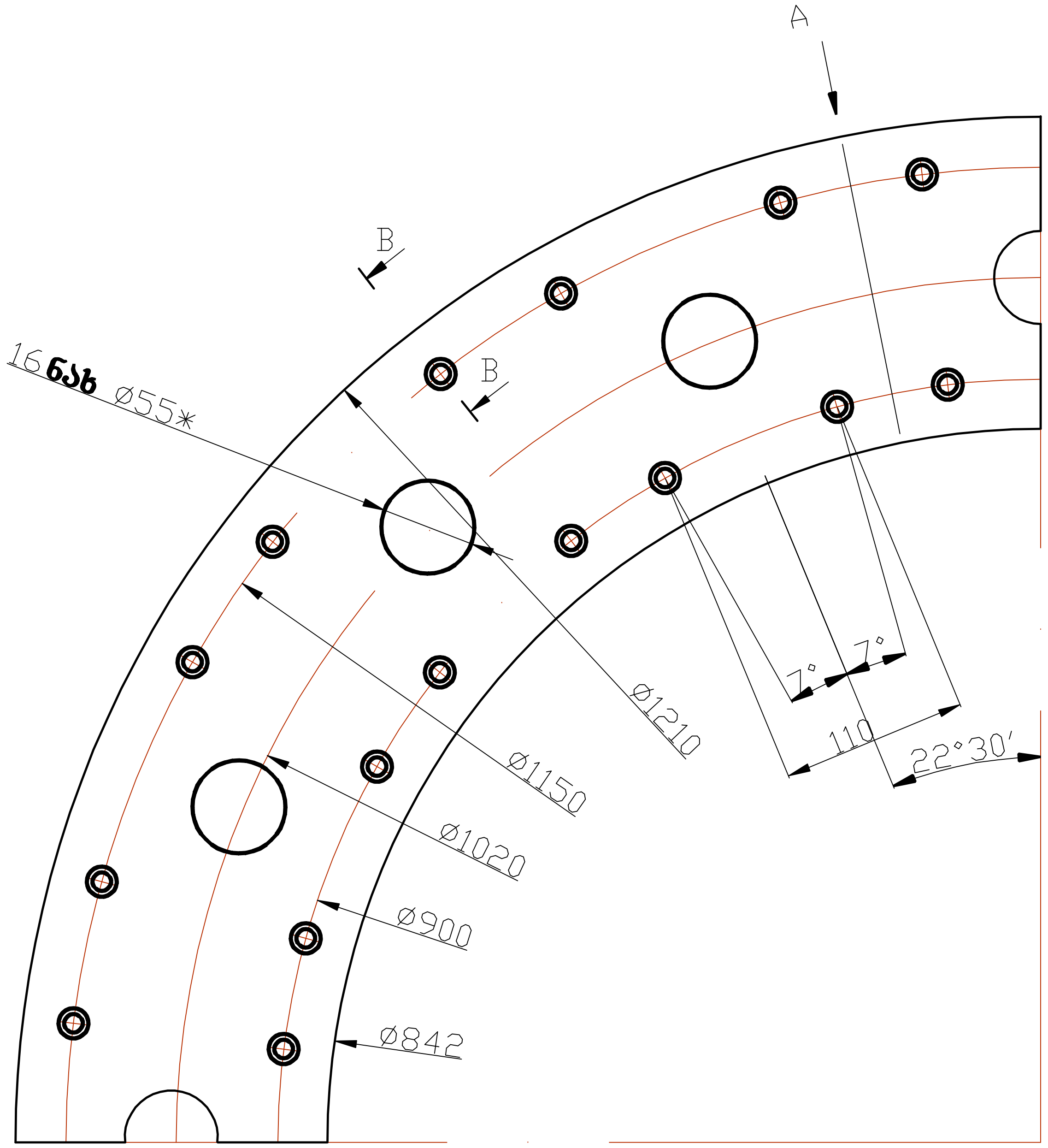

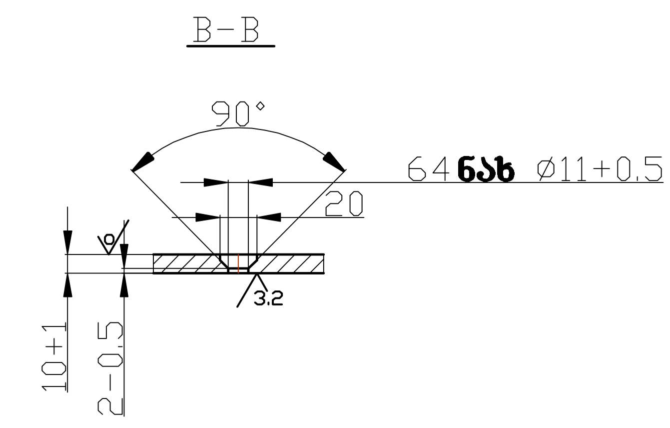

შემადგენელი მოპირკეთების გადადუღების ესკიზი. ხედი A

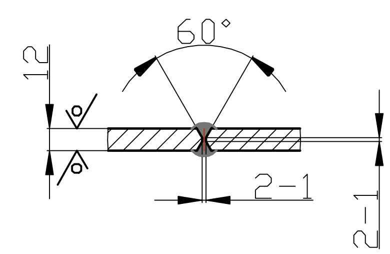

1. მოპირკეთების 64 ცალი M10 ხრახნის დასამაგრებელი ნახვრეთების განლაგება დაზუსტდეს ძველი მოპირკეთების მოხსნის შემდეგ.
2.* 16 ნახ Ø55 დამუშავდეს ტურბინის წინა სახურავზე არსებული ნახვრეტების მიხედვით.

ცვლ.	ფურც.	დოკუმენტის №	ხელმოწ.	თარ.
დაამუშავა		ზაზიაშვილი		23.01.13
შეამოწმა				
ტ.კონტრ.				
დაამტკიცა		შუბლაძე		
დოკ. შიგ. საფუძველი				

კახარეთი ჰ აგრ №2 — 2400.2900.000სნ

მოპირკეთება
(წინასწარი დამუშავება)

ლიტ.	მასა	მასშტ.

ფურც.	ფურცლები

ფლ. 3

შპს "სსეკ" საკონსტრუქტორო ბიურო

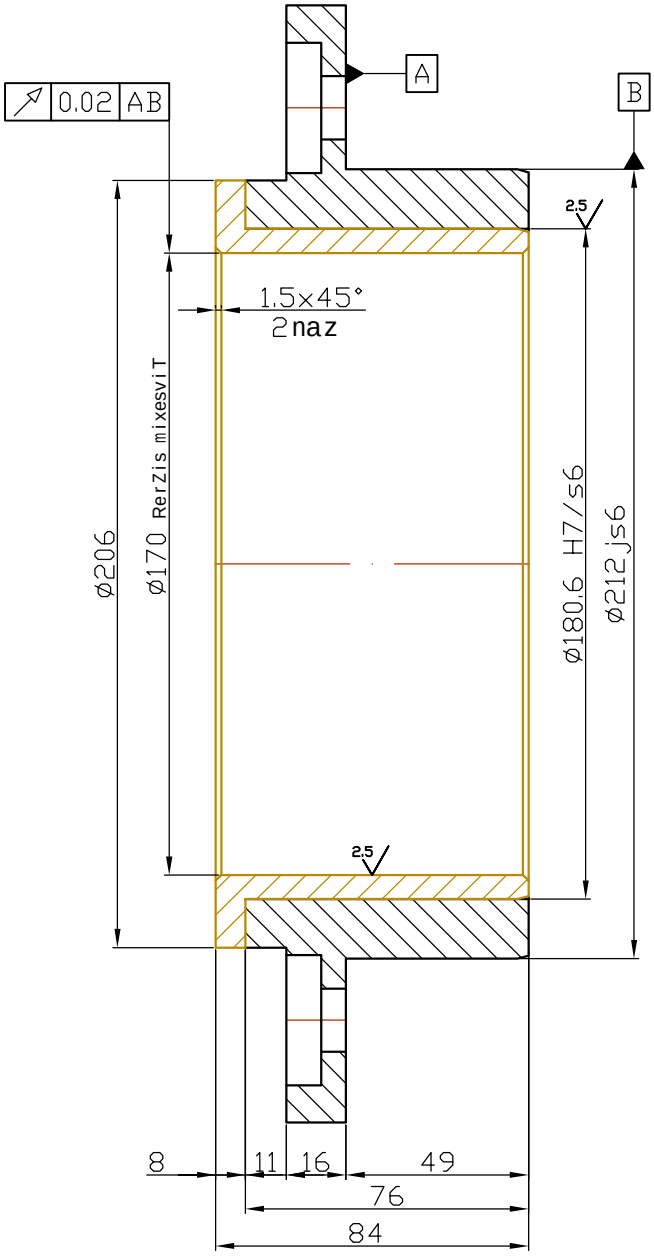

1.brinjaos milisas Sida diametri ø170 dazustdeba turbinis RerZis gaxexvis Semdeg.

raod 1 cali

cvl.	furc.	dokumentis #	xelmow.	Tar.
daamuSava		SavSiSvili		20.02.12
Seamowma				
t.kontr.				
daamtkica		SubLaZe		
dok. Seqm. safuZveli				

kaxareTi h agr #2 2400.2900.002

milisa
(turbinis RerZis SemWidroeba)

lit.	masa	masSt.

furc. | furclebi

БрОФ 10-1

Sps "ssek" sakonstruqtoro biuro

ded. inv. #	xelm. da Tar.	nacv. inv. #	dubl. inv. #	xelm. da Tar.

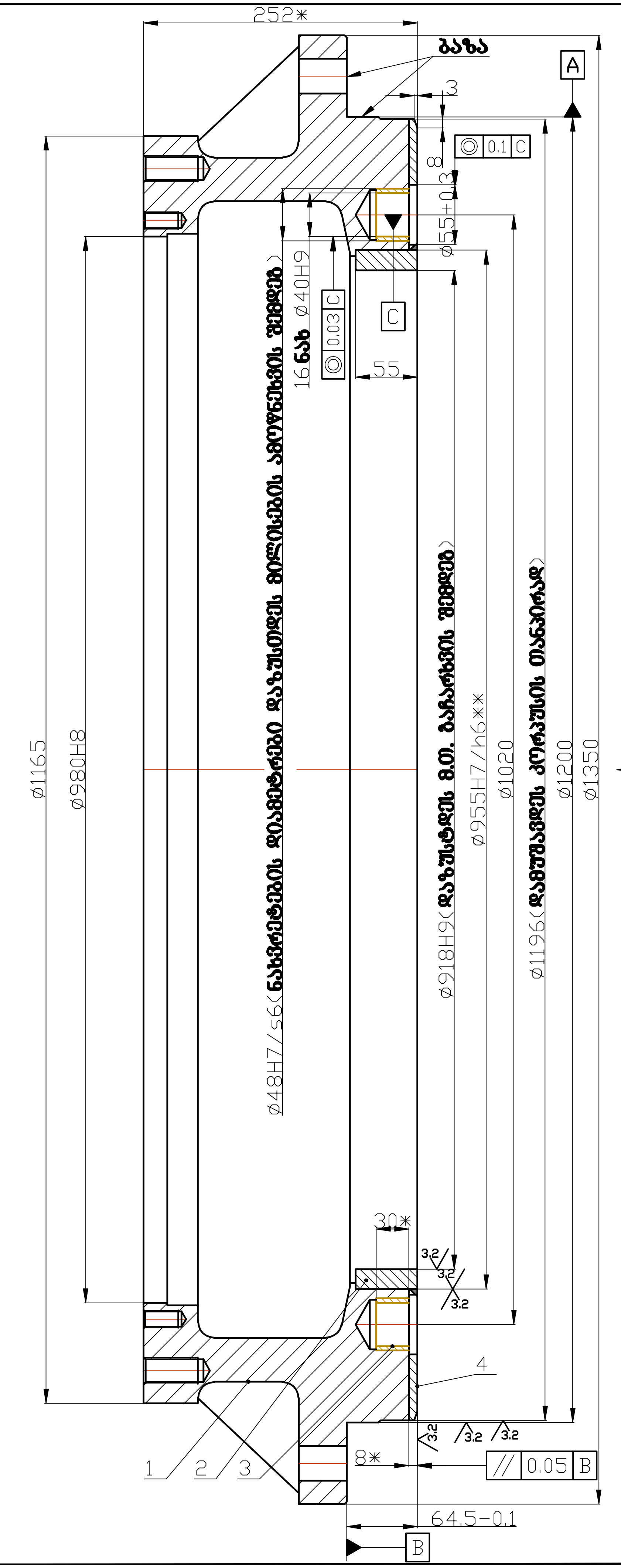

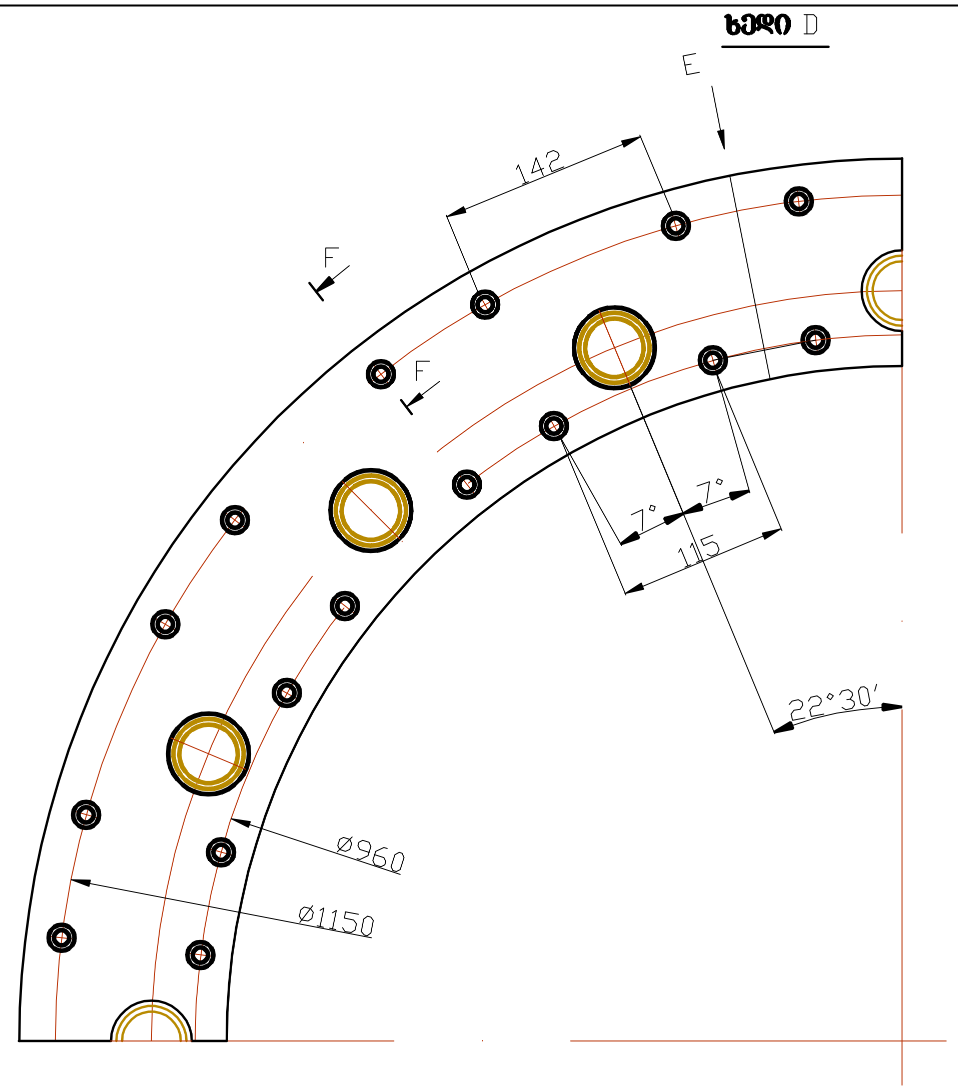

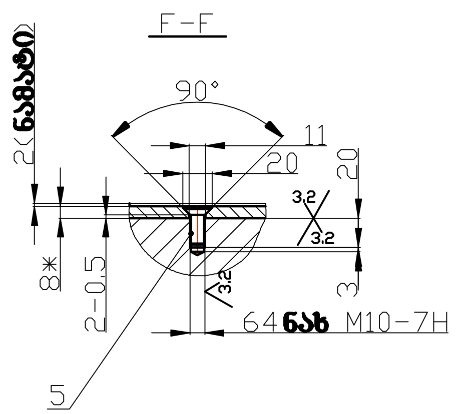

შემადგენელი მოპირკეთების გადადუღების ესკიზი. ხედი E

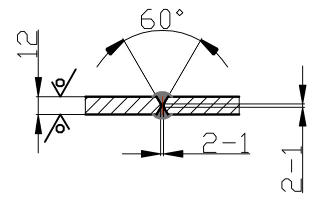

1.* ზომა ცნობისათვის.
2. სახურავი გასწორდეს ბაზების მიხედვით 0.03მმ სიზუსტით.
3.** დამუშავდეს ლითონის მინიმალური ფენის მოხსნით, ზომა დაზუსტდეს სახურავის დამუშავების შემდეგ.
4. მოპირკეთების 64 ცალი M10 ხრახნის დასამაგრებელი ნახვრეთების განლაგება დაზუსტდეს ძველი მოპირკეთების მოხსნის შემდეგ.
5. მოპირკეთების ხრახნებით დამაგრების შემდეგ აუცილებლად გადაუდუღდეს თავები, მხოლოდ შემდეგ მოხდეს მოპირკეთების საბოლაო დამუშავება.
6. დამუშავებული დიამეტრების თანადერძულობიდან გადახრა საერთო ღერძი E-ეს მიმართ, არა უმეტესი 0.05მმ

რაოდ 1 ცალი

					კახარეთი ჰ აგრ №2	2400.2900.100სნ			
ცვლ.	ფურც.	დოკუმენტის №	ხელმოწ.	თარ.	ტურბინის უკანა სახურავი	ლიტ.		მასა	მასშტ.
დაამუშავა		შავშიშვილი		21.01.13					
შეამოწმა						ფურც.		ფურცლები	
ტ.კონტრ.						შპს "სსეკ" საკონსტრუქტორო ბიურო			
დაამტკიცა		შუბლაძე							
დოკ. შიდ. საფუძველი									

Rz80 (√)

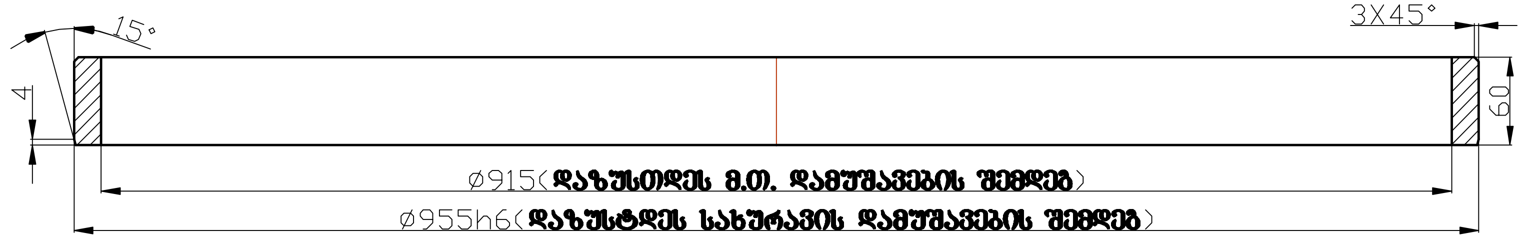

					კახარეთი ჰ აგრ №2	2400.2900.102		
					შემამჭიდროებელი რგოლი	ლიტ.	მასა	მასშტ.
ცვლ.	ფურც.	დოკუმენტის №	ხელმოწ.	თარ.				
დაამუშავა		შაფიშვილი		22.01.13				
შეამოწმა								
ტ.კონტრ.						ფურც.	ფურცლები	
დაამტკიცა		შუბლაძე			ფლ. 3	შპს "სსეკ" საკონსტრუქტორო ბიურო		
[illegible]								

Rz80/(√)

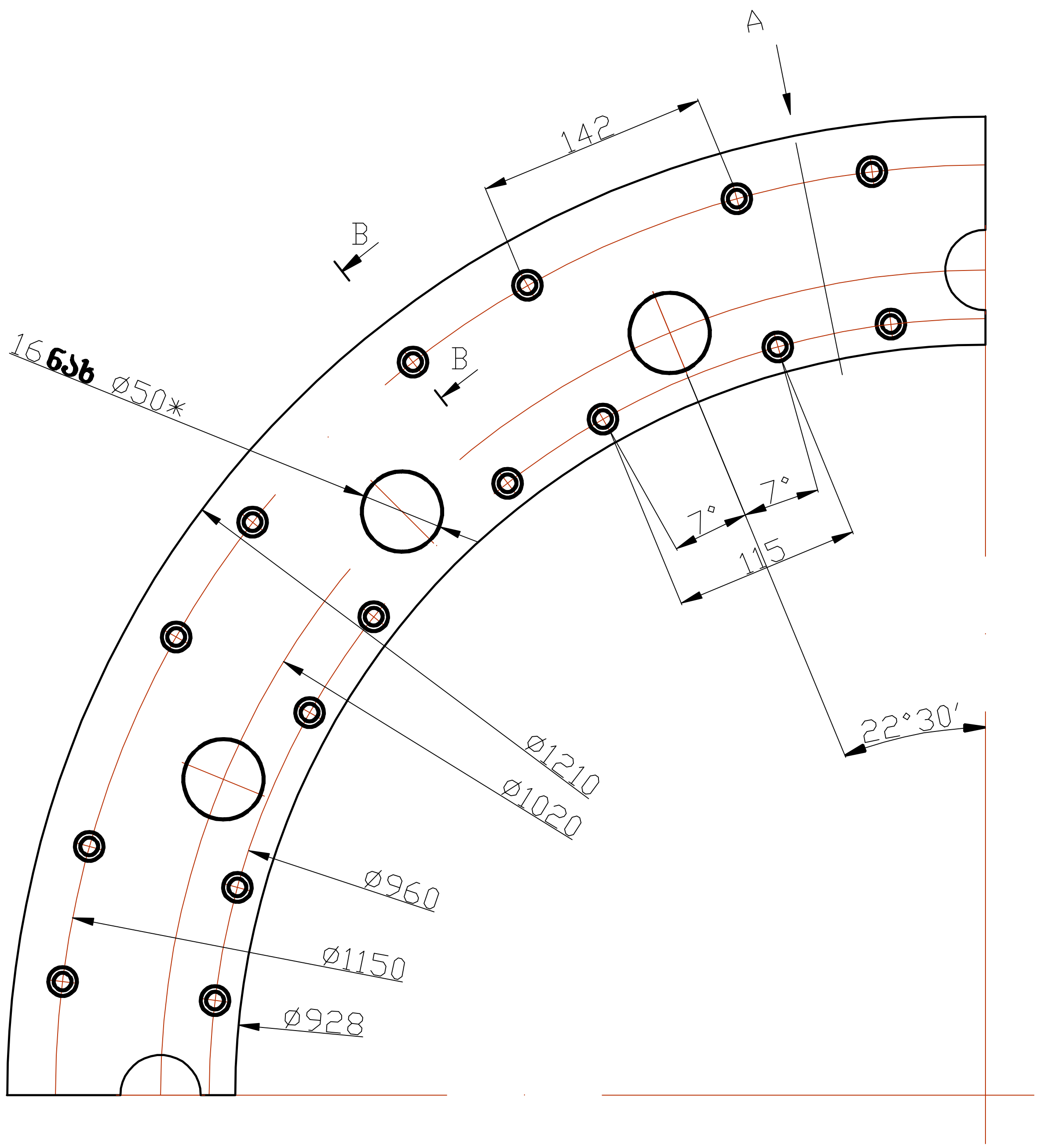

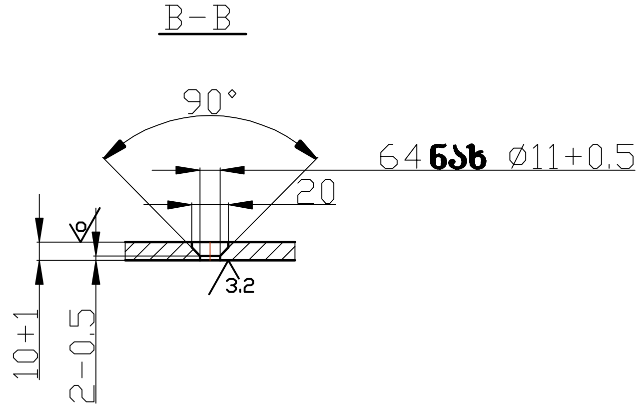

შემადგენელი მოპირკეთების გადადუღების ესკიზი. ხედი A

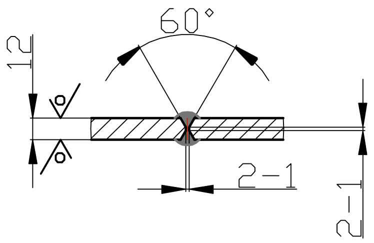

1. მოპირკეთების 64 ცალი M10 ხრახნის დასამაგრებელი ნახვრეთების განლაგება დაზუსტდეს ძველი მოპირკეთების მოხსნის შემდეგ.
2.* 16 ნახ ⌀50 დამუშავდეს ტურბინის წინა სახურავზე არსებული ნახვრეტების მიხედვით.

					კახარეთი ჰ აგრ №2	2400.2900.104	
					მოპირკეთება (წინასწარი დამუშავება)	ლიტ.	მასა	მასშტ.
ცვლ.	ფურც.	დოკუმენტის №	ხელმოწ.	თარ.			
დაამუშავა		შაშიშვილი					
შეამოწმა						ფურც.	ფურცლები
ტ.კონტრ.							
დაამტკიცა		შუბლაძე			ფლ. 3	შპს "სსეკ" საკონსტრუქტორო ბიურო	
დოკ. შეცვ. საფუძველი							

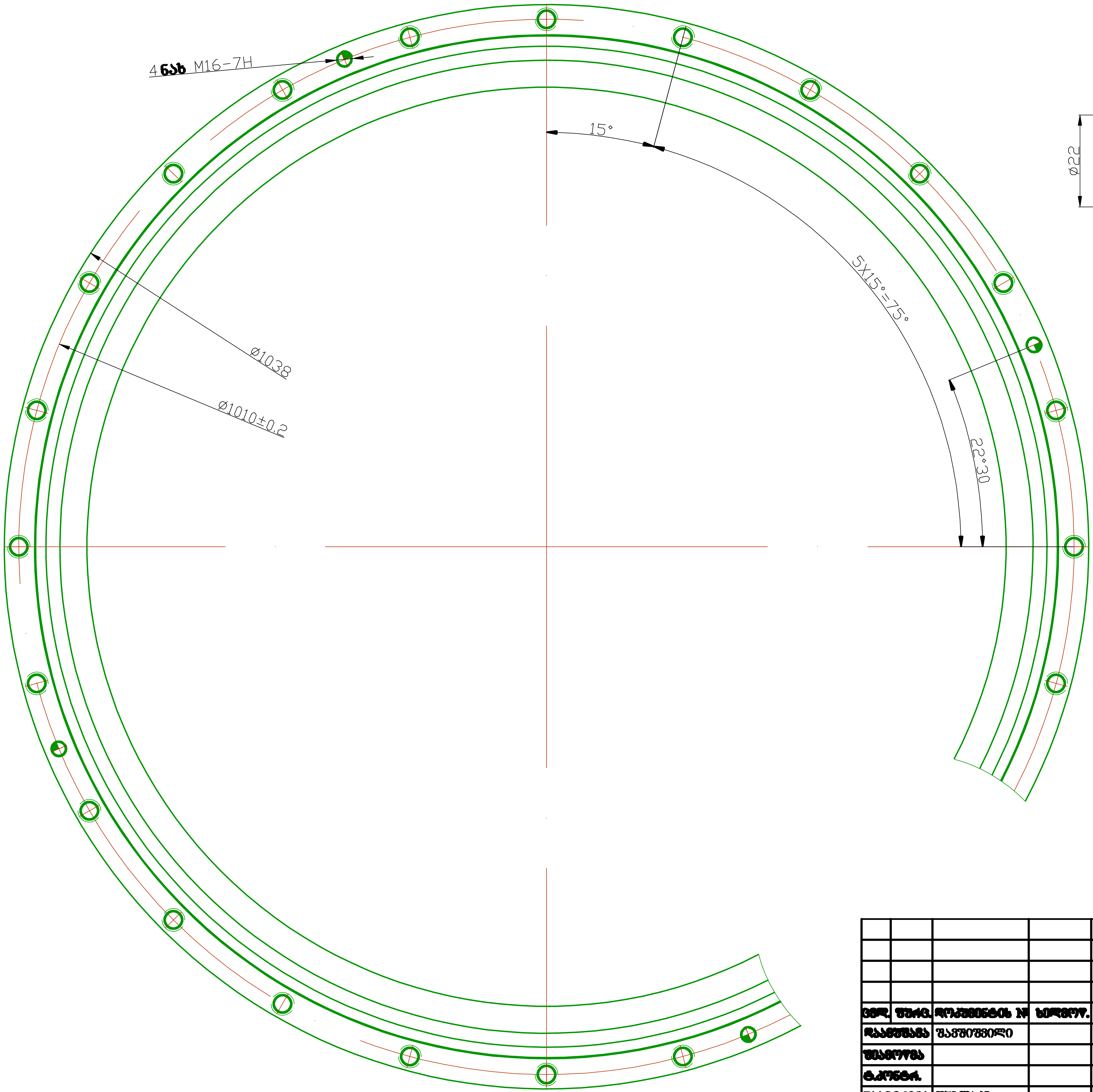

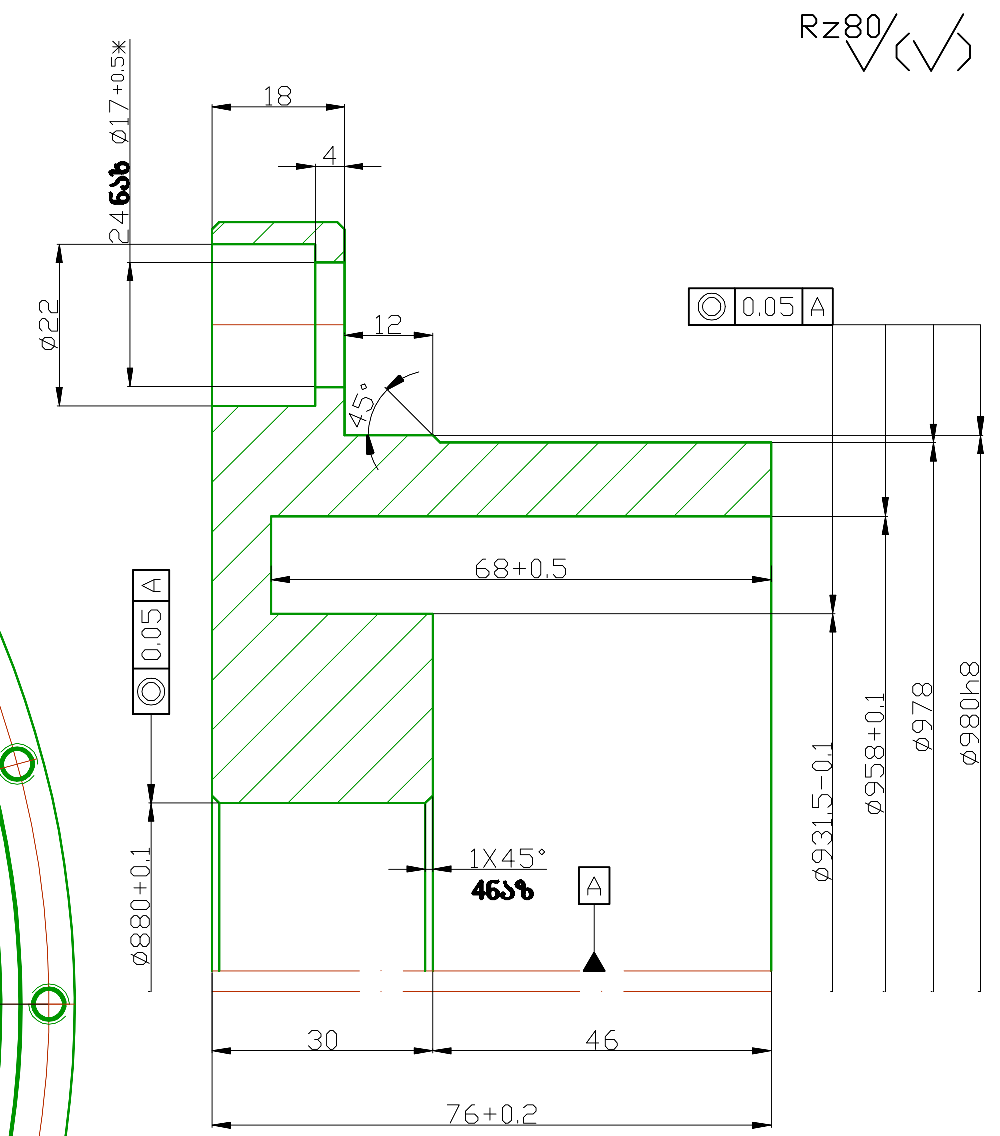

1.* 24 ნახ ⌀$17.5^{+0.5}$ შეუთახმდეს ტურბინის უკანა სახურავზე არსებულ სამაგრ ნახვრეტებს.

					კახარეთი ჰ აგრ №2	2400.2900.200სნ
ცვლ.	ფურც.	დოკუმენტის №	ხელმოწ.	თარ.	უძრავი ლაბირინთი	ლიტ. / მასა / მასშტ.
დაამუშავა		შაშვიშვილი		24.01.13		
შეამოწმა						ფურც. / ფურცლები
ტ.კონტრ.						
დაამტკიცა		შუბლაძე			ფლ. 3	შპს "სსეკ" საკონსტრუქტორო ბიურო
ნორმ. კონტ.						