Болты футеровочные M36xSxL

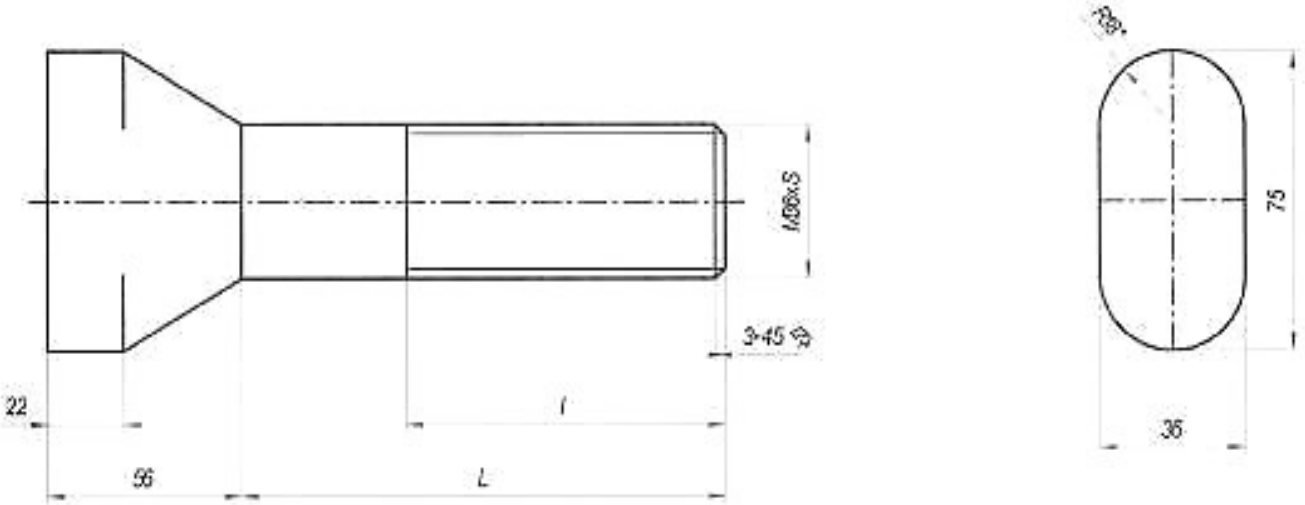

Шаг резьбы (S)	☐	1	☐	3
	☐	1,5	☐	3,5
Нужное отметить.	☐	2	☒	4
	☐	2,5	☐	4,5

Обозначение (№ чертежа)	M36		
	L	l	Кол-во

*Наименование предприятия: _____

*Ответственное лицо: _____