სს საქართველოს ბანკის შენობა

მისამართი: ქალაქი ლანჩხუთი, ქუჩა ჯორდანია, N101

დამკვეთი: სს “საქართველოს ბანკი”

ტერიტორიის გარშემო არსებული განაშენიანება

ფორმატი A-3	თბილისი 2023წ.	ფაილის სახელი
	დაკვეთა №	

შენობა ნაგებობის შუნქცია:

სააბარაკე დასასვენებელი სახლი

ტერიტორიის კვლევა

ტექ მაჩვენებლები

პირობითი ნიშნები:

ნაკვეთის საზღვარი

ჭრილის ხაზი

არქიტექტურული ნიშნული

მესაკუთრე: სს " საქართველოს ბანკი"

მისამართი : ქ. ლანჩხუთი, ქუჩა ჯორდანია N101

ს/კ 27.06.56.063

თარიღი		
კორექტირება		
№	კორექტირება	თარიღი
1		
2		
3		
4		
5		
6		

საპროექტო ორგანიზაცია

თანამდებობა	გვარი	ხელმოწერა
დირექტორი	თ.ადეიშვილი	
არქიტექტორი	თ.ადეიშვილი	
შესრულა	თ.ადეიშვილი	

საპროექტო ლოგო	მისამართი
G&T Design	ქ. თბილისი ალექსიძის ქუჩა №14 TEL : 592 57-95-59

შ.პ.ს "ჯითი დიზაინი"

თარიღი	.	
სტადია	ფორმატი	შენიშვნები
პროექტი	A-3	A-000

საქართველოს ბანკი
BANK OF GEORGIA

საქართველოს ბანკი
BANK OF GEORGIA
24/7
ქუჩა ეოჩიღანია #101

ᲛᲙᲜ-ᲔᲛᲘᲥᲔᲜᲘᲐ #101

ქალაქი ლანჩხუთი, ქუჩა შორდანია, 101
(27.06.56.063) საკუთრებაში არსებული არასასოფლო-სამეურნეო
დანიშნულების მიწის ნაკვეთის და მისი მიმდებარე ტერიტორიის ტოპოგრაფიული

გეგმა

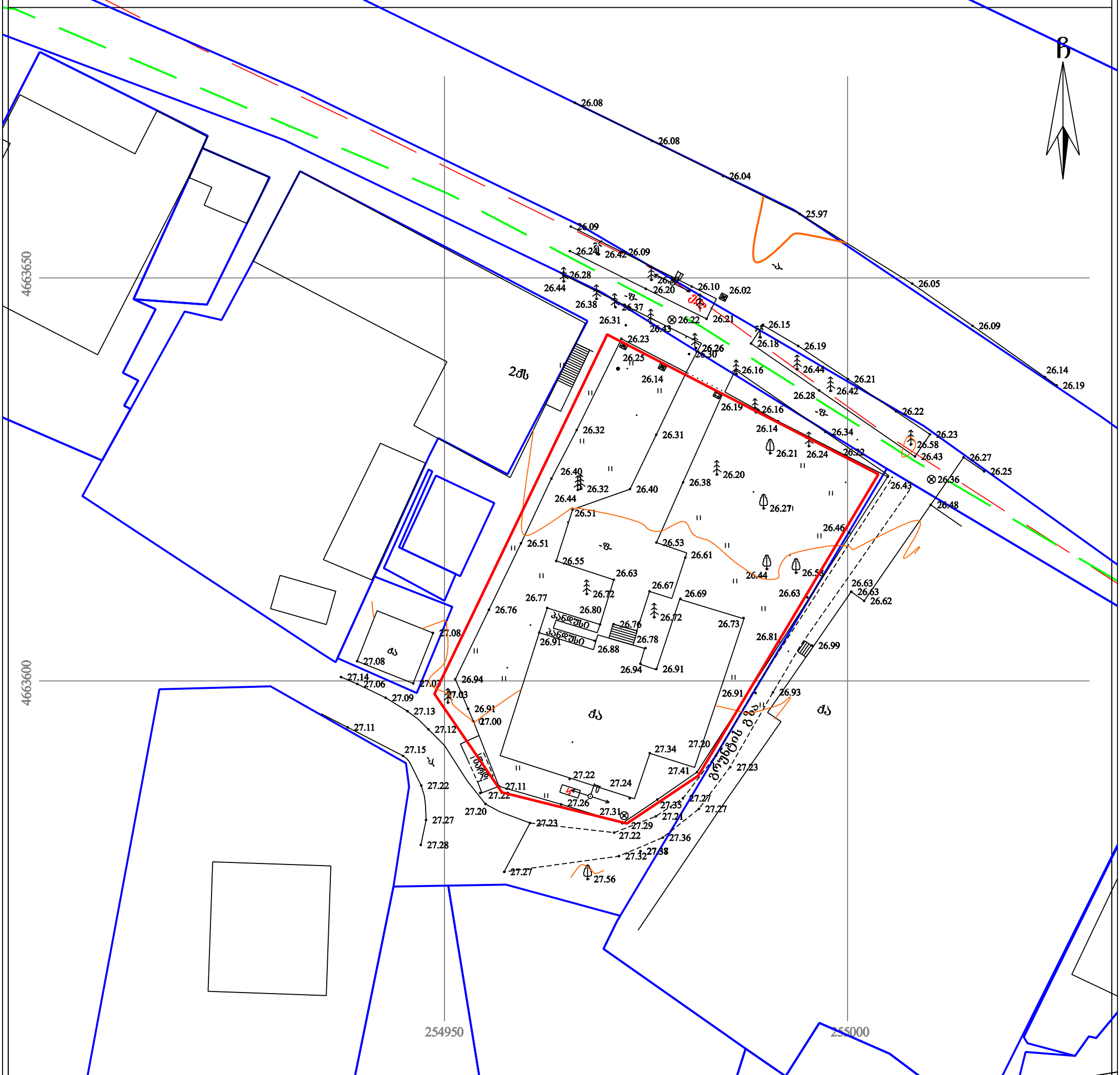

პირობითი აღნიშვნები

WGS 1984-ის კოორდინატთა სისტემის UTM პროექცია

ძს	საცხ. შენობა	ხის ღობე	
ძა	არასაცხ. შენობა	ღობე	
	ფარდული	ქვის კედელი	
	მშენებარე შენობა	კედელი	
		ფლატე	
	სატრანსფორ. ჯიხური	რკინიბზა	
	ხეები	სამეთვალყურეო ჭაბი	
	ბარე განათება	ელ. გადამცემი ხაული	

წ	წყალგაქვანილობა
გ	გაზი
კ	კანალიზაცია
სან	სანიაღვრე
კგ	კავშირგაბმულობა
	ელ. ძალები
თგ	გათბობა

შენიშვნა: 1) გეგმაზე დატანილია საჯარო რეესტრში რეგისტრირებული ნაკვეთის საზღვარი

2) მიწის სამუშაოების შესრულება შეათანხმეთ კომუნიკაციის წარმომადგენლებთან

შპს. "ჯითი დიზაინი" ს/კ 400118537
საქართველო, თბილისი,
გლდანი-ნაძალადევის
რაიონი, მუხიანის
I მ/რ კორპ. №10,ბ №84

დირექტორი:		თ. ადეიშვილი
აზომა:	ა. კობაიძე	ა. კობაიძე
დახაზა:	ა. კობაიძე	ა. კობაიძე
მაშტაბი: 1:500		27/05/2023წ.

განმარტებითი

გვსურს ბანკისთვის ახალი ფართის მშენებლობა, რომელიც მოემსახურება ლანჩხუთის მოსახლეობას და სრულად უზრუნველყოფს კომფორტულად, მიწის ფართი **1880 m²** ვიზუალურად სწორ ზედაპირზე მცირედი ქანობით გატვალისწინებული იქნება სანიაღვრე სისტემა და ეზოს კეთილმოწყობა ახალ მშენებლობას ვაპირებთ არსებული შენობის წინ რომელიც საინტერესო იქნება ქალაქისთვის, უკანა მხარეს ვაპირებთ ავტოსადგომის მოწყობას, შენობა ერთ სართულიანია ქუჩის მხარეს ვიტრაჟული ტიპის და მეტალის ბადე ჩანართებით საინტერესო ვიზუალს ქმნის.

ტექნიკურ ეკონომიკური მაცვენებლები

მიწის ფართი	**1880 m²**
განაშენიანება	**913.2 m²**
ავტოსადგომი	**198.4 m²**
საოფისე	**198.4 m²**
სათავსი	**198.4 m²**
კომერციული	**198.4 m²**
ჯამური სამშ. მოც.	**2688 kb.m**
სამშ. მოც. 0 ნიშ ზევით	**2350 kb.m**
სამშ. მოც. 0 ნიშ ქვევით	**338 kb.m**
ჯამური სიმაღლე	**5.5 m**
სამშ. სიმაღლე. 0 ნიშ ზევით	**5m**
სამშ. სიმაღლე. 0 ნიშ ქვევით	**0.5 m**

საპროექტო		ჯამური	
476.4 m²	**k 1=0.25**	**913.2 m²**	**k 1=0.5**
465.9 m²	**k 2=0.25**	**913.2 m²**	**k 2=0.5**
452.5 m²	**k 3=0.25**	**452.5 m²**	**k 3=0.25**

დაგეგმვა	საკარმიდამო ბანაკი
მისამართი	ქალაქი ლანჩხუთი ქუჩა, ტოლორაია №101
№ 27.06.56.063	
მენეჯმენტი	ბარი
არქიტექტორი	ბ. ბუხუტაშვილი
მშენებელი	ბ. ბუხუტაშვილი
პროექტის სახელი	
ბანკის შენობა	
ნახაზის დასახელება	
განმარტებითი ბარათი	
მასშტაბი	1:100
ფურცლის №	№1

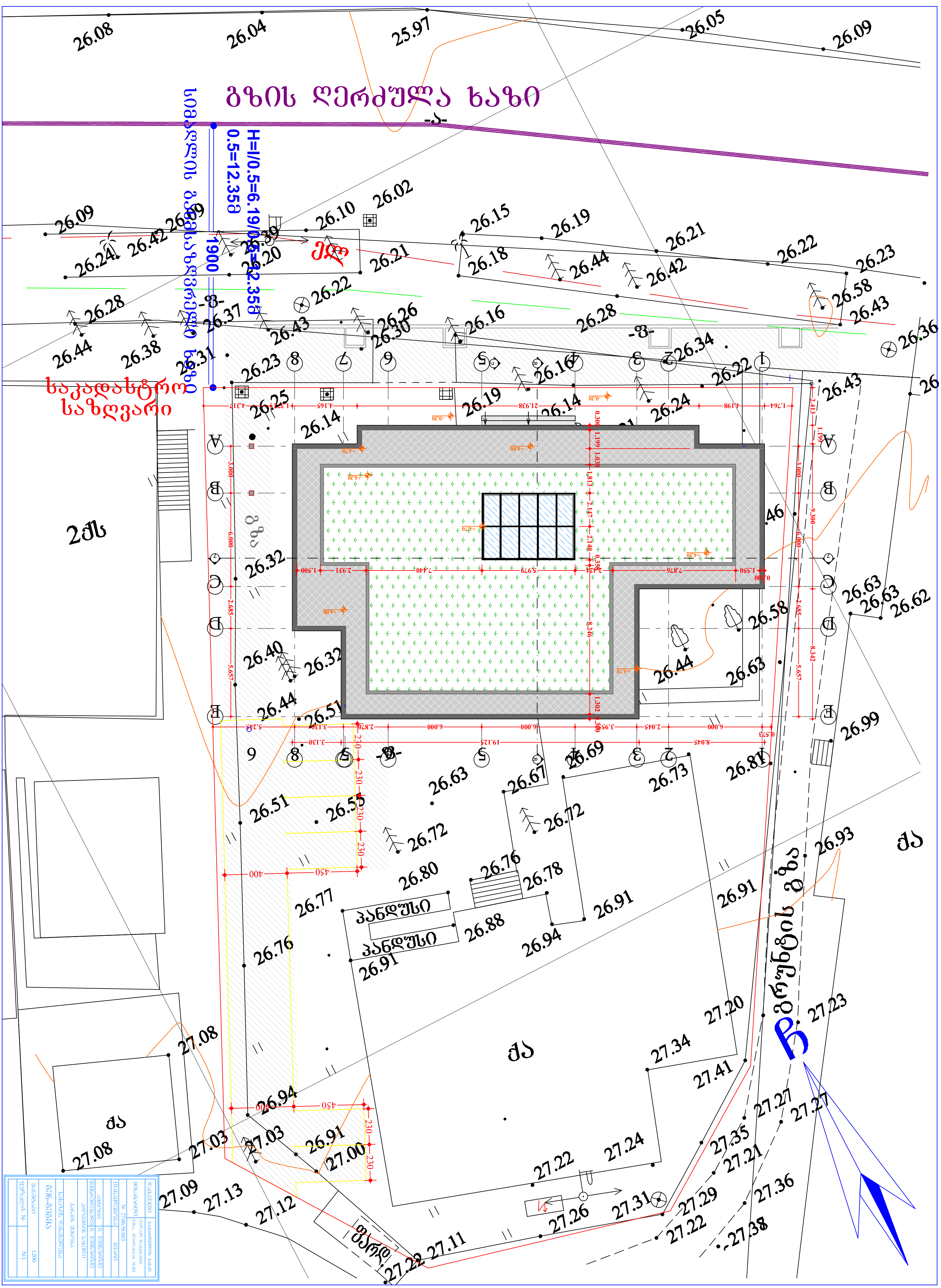
გზის ღერძულა ხაზი
H=l/0.5=6.19/0.5=12.35მ
0.5=12.35მ
1900
სიმაღლის გამმსაზღვრელი ხაზი
საკადასტრო საზღვარი
2ქს
გზა
პანდუსი
პანდუსი
ქა
გრუნტის გზა
ქდ

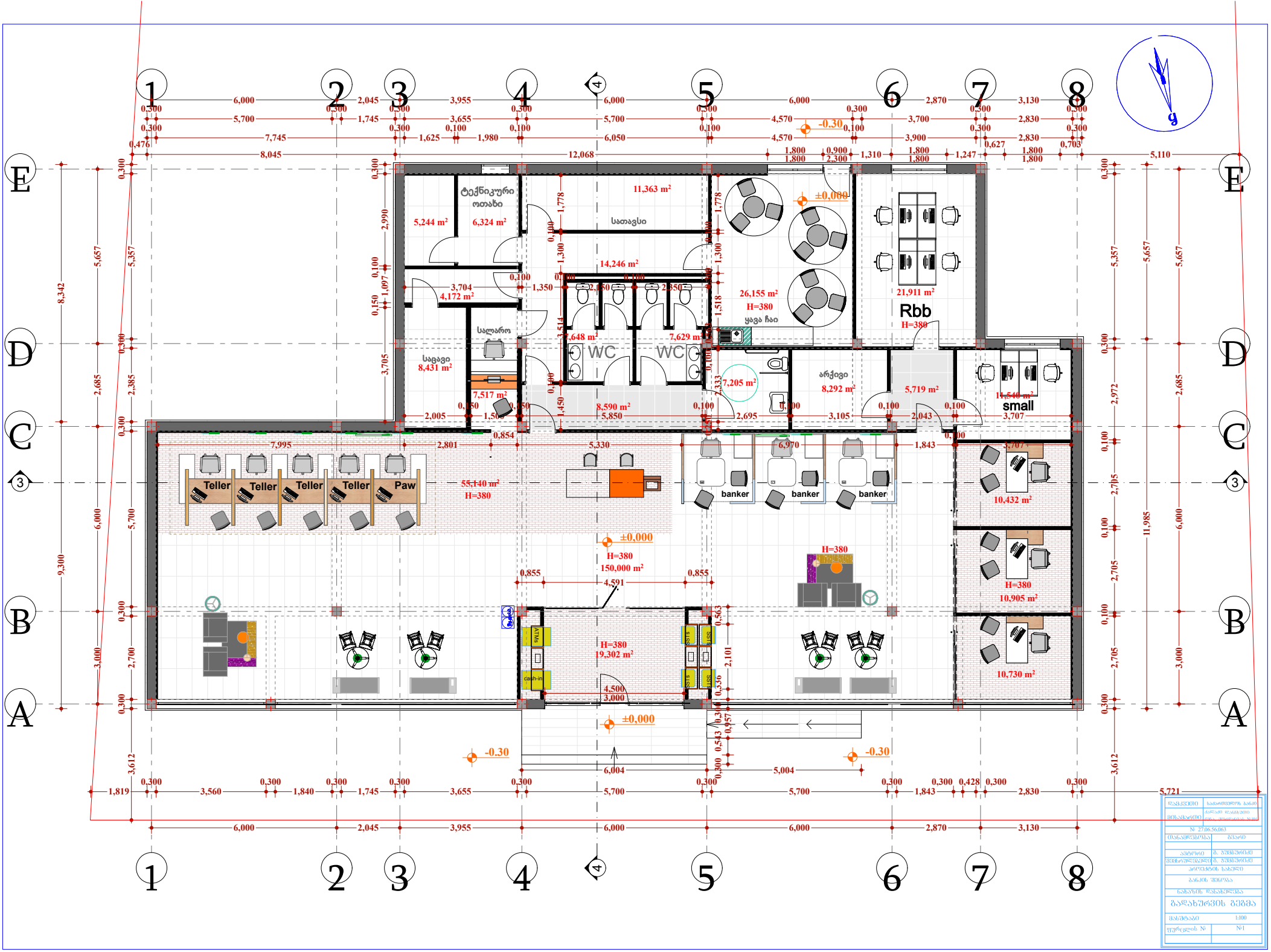
ტექნიკური ოთახი
5,244 m²
6,324 m²
11,363 m²
სათავსი
14,246 m²
26,155 m²
H=380
ყავა ჩაი
±0,000
21,911 m²
Rbb
H=380
3,704
4,172 m²
სალარო
WC
WC
7,648 m²
7,629 m²
7,205 m²
8,292 m²
5,719 m²
14,540 m²
small
სეიფი
8,431 m²
7,517 m²
8,590 m²
Teller
Teller
Teller
Teller
Paw
55,140 m²
H=380
5,330
6,970
banker
banker
banker
10,432 m²
H=380
10,905 m²
10,730 m²
H=380
150,000 m²
H=380
19,302 m²
cash-in
ATMs
USS
USS
USS
USS
-0.30
-0.30
-0.30
6,004
5,004

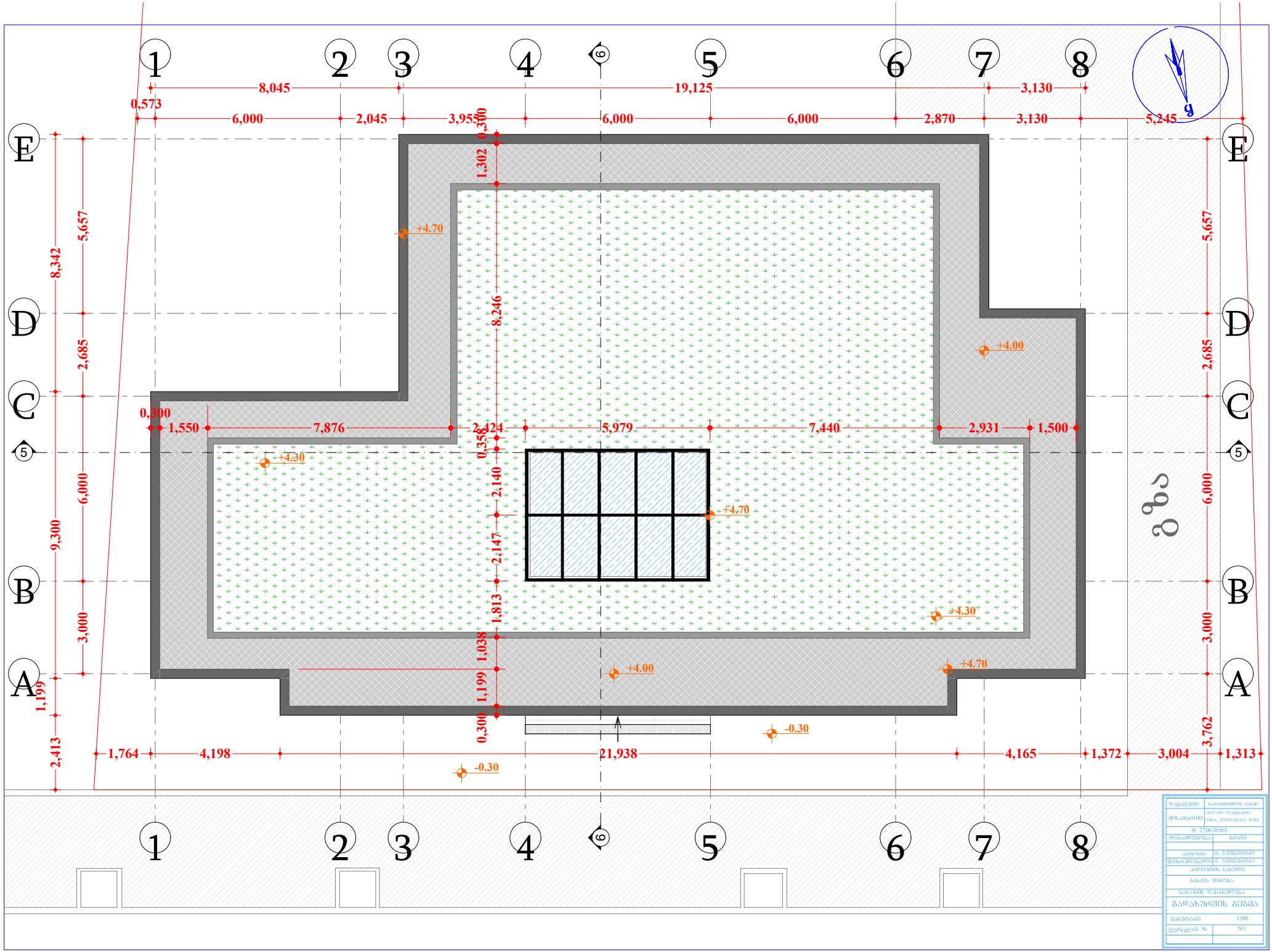

დამკვეთი	ხაბაროვერდის ბანაკი
მისამართი	ქ.თბილისი დაბა,ბინა №101 ქ.ბაკ. ბოროტალის №101
№ 27.06.56.063	
არქიტექტორი	ბესიკი
კონტროლი	ს. ბუბუნაიძე
შემოწმებულია	ს. ბუბუნაიძე
ინოსტრუქციის ხასიათი	
ბანაკის შენობა	
ნახაზის მასასადამე	
ბაღანურების ბეჭმა	
მასშტაბი	1:100
ფურცლის №	№1

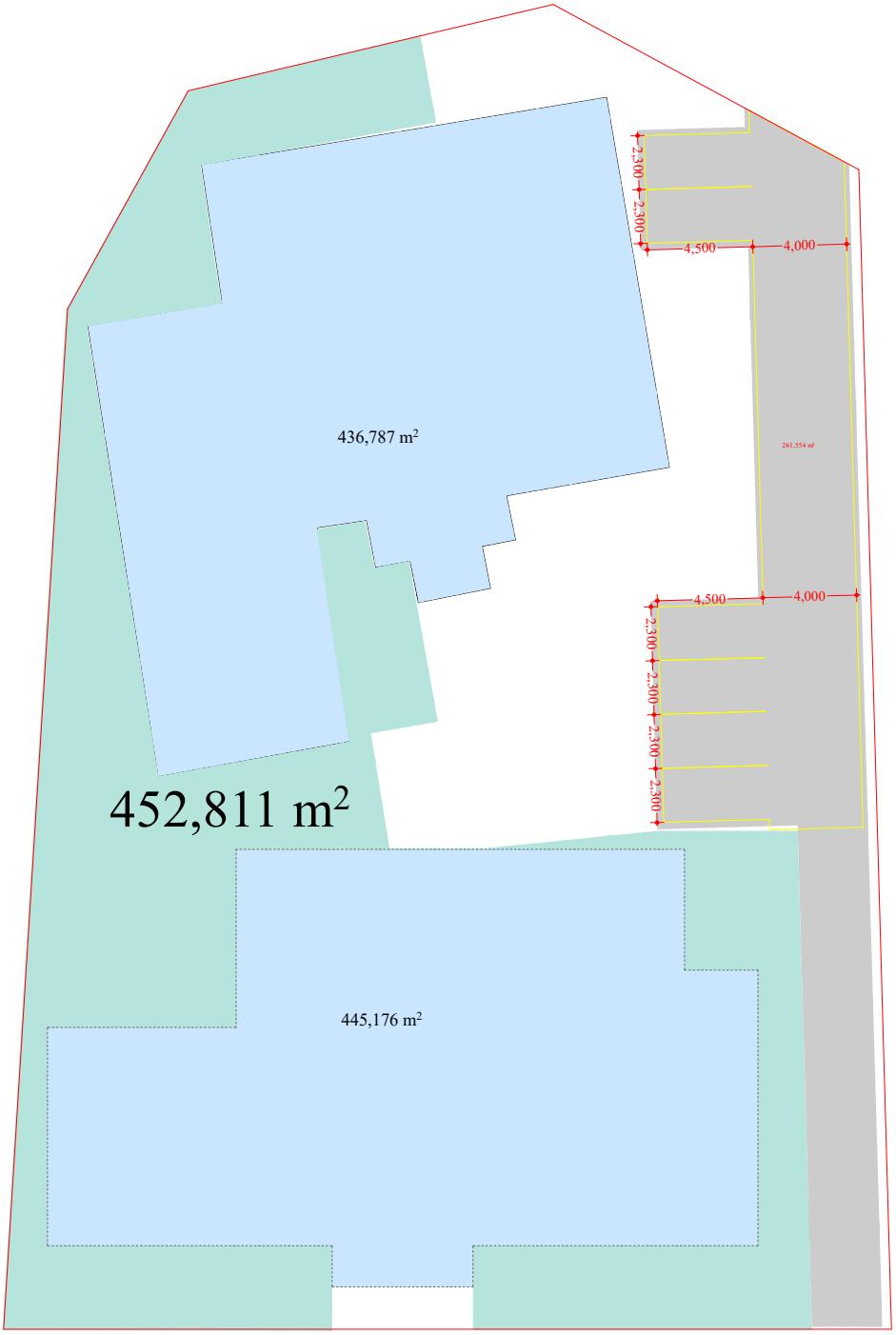

არსებული

436.8 m² k 1=0.25

418.8 m² k 2=0.20

452.5 m² k 3=0.25

საპროექტო

476.4 m² k 1=0.25

465.9 m² k 2=0.25

452.8 m² k 3=0.25

ჯამური

913.2 m² k 1=0.5

884.7 m² k 2=0.5

452.8 m² k 3=0.25

1-8 ჭრილი

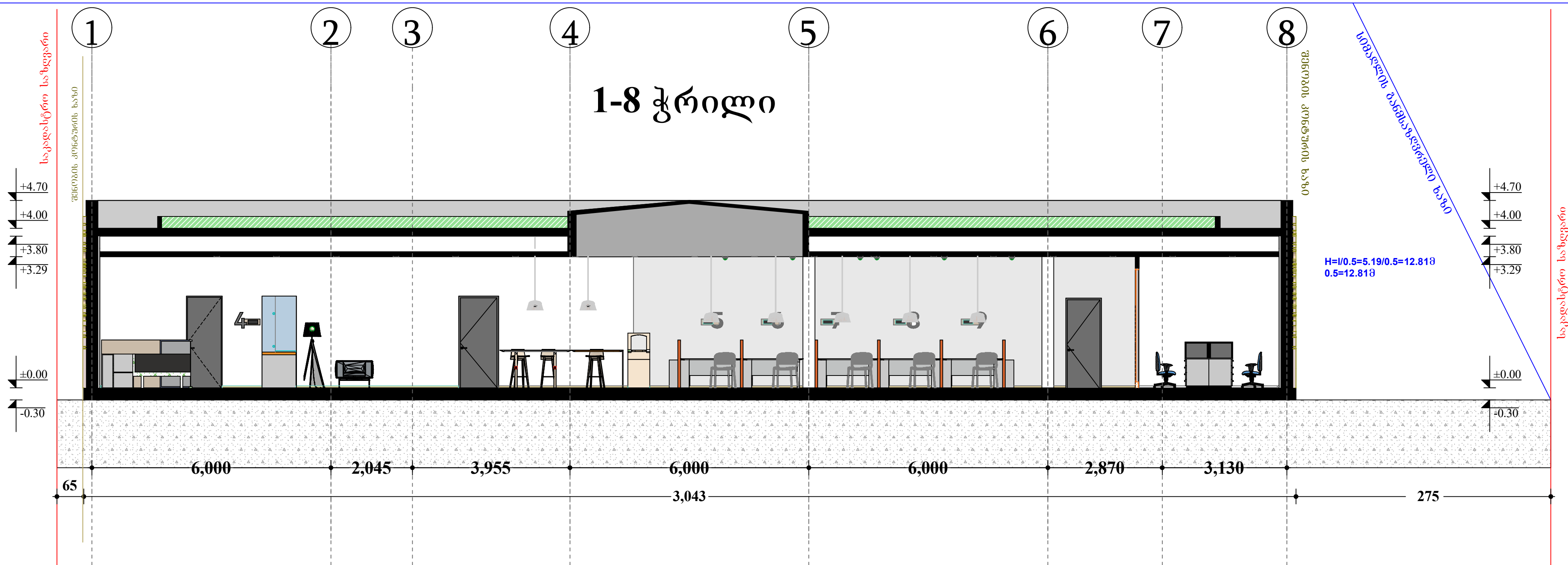

A-E ჭრილი

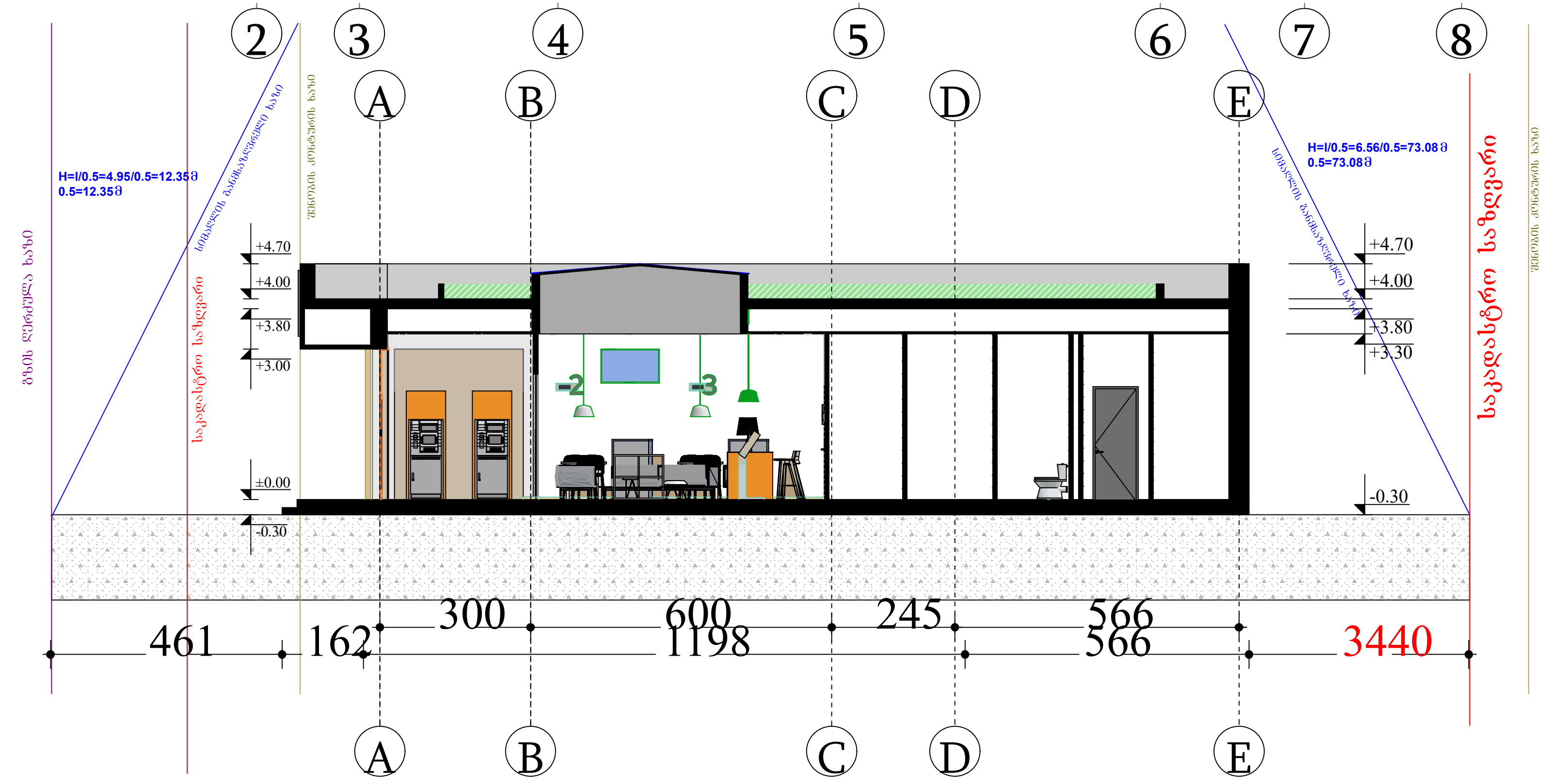

დამკვეთი	საქართველოს ბანკი
მისამართი	ქალაქი ლანჩხუთი ქუჩა, ჟორდანიას №101
№ 27.06.56.063	
თანამდებობა	გვარი
ავტორი	გ. ჭუმბურიძე
შემსრულებელი	გ. ჭუმბურიძე
პროექტის სახელი	
ბანკის შენობა	
ნახაზის დასახელება	
ჭრილი 1-6 A-D	
მასშტაბი	1:100
ფურცლის №	№1

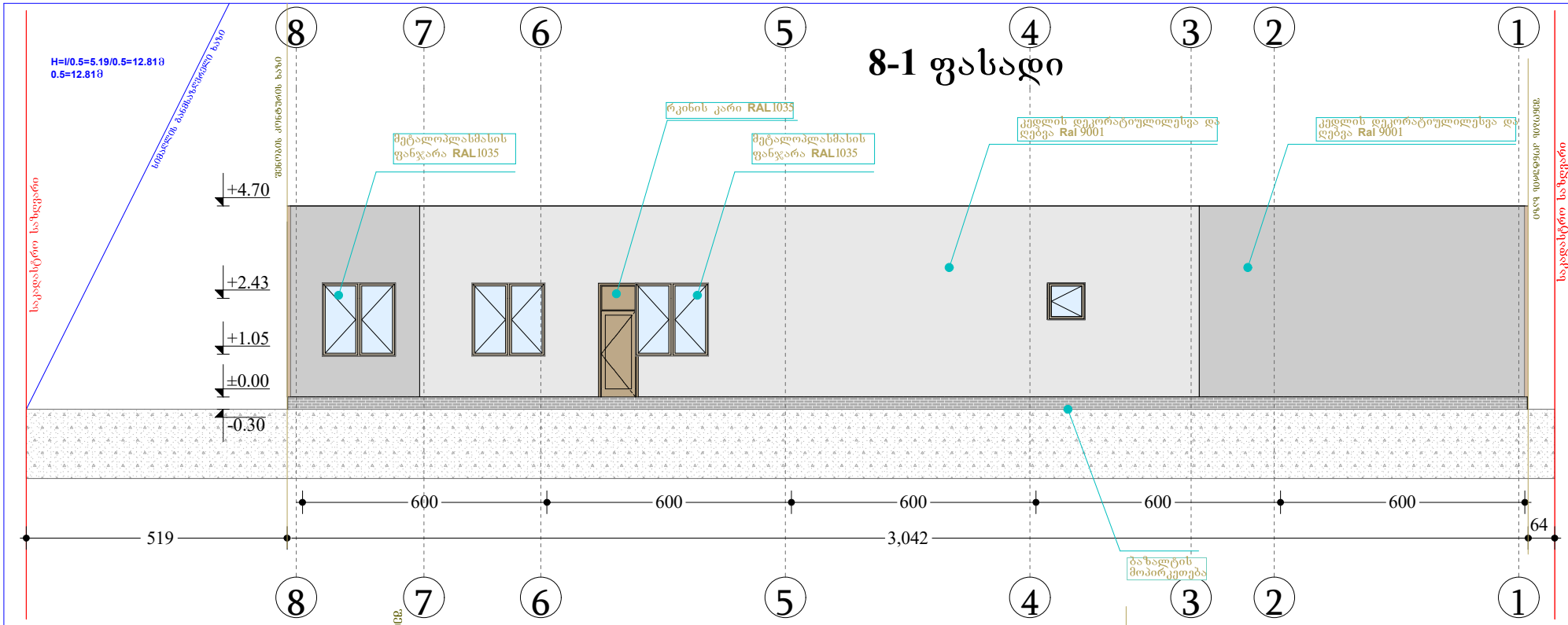

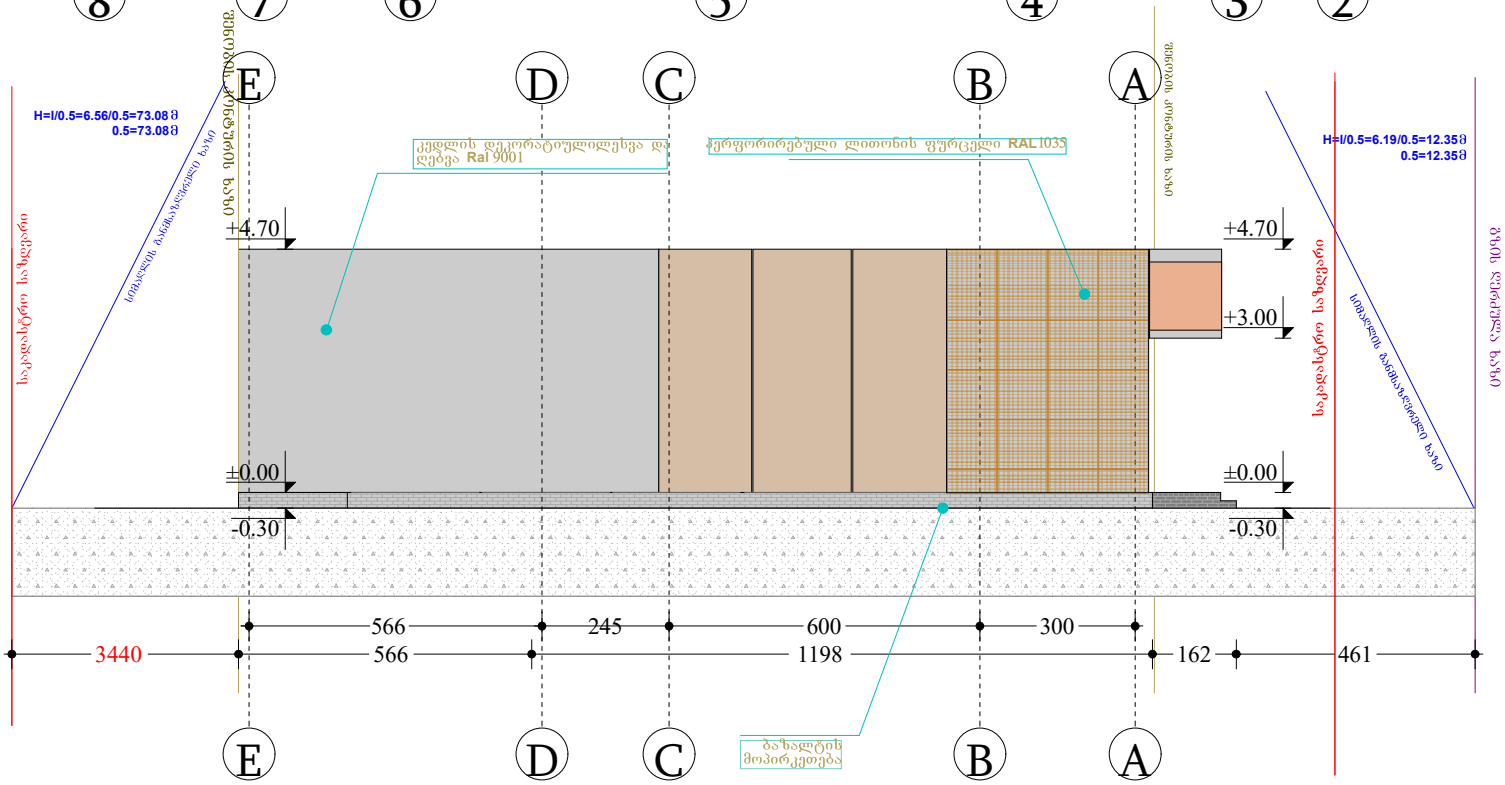

დაგეგმილი	საცხოვრებლიანი ბინა
მისამართი	ქ.ფოთი ჭავჭავაძის N101 ქუჩა, მიიღებული N101
№ 27.06.56.063	
ინიციატორი	მესაკე
არქიტექტორი	ბ. ბუბუნაიძე
შემსრულებელი	ბ. ბუბუნაიძე
კონტროლის სახელი	
ბინის შიგნა	
ნახაზის დასახელება	
ფასადი 6-1 D-A	
მასშტაბი	1:100
ფურცლის №	N1

1-8 ფასადი

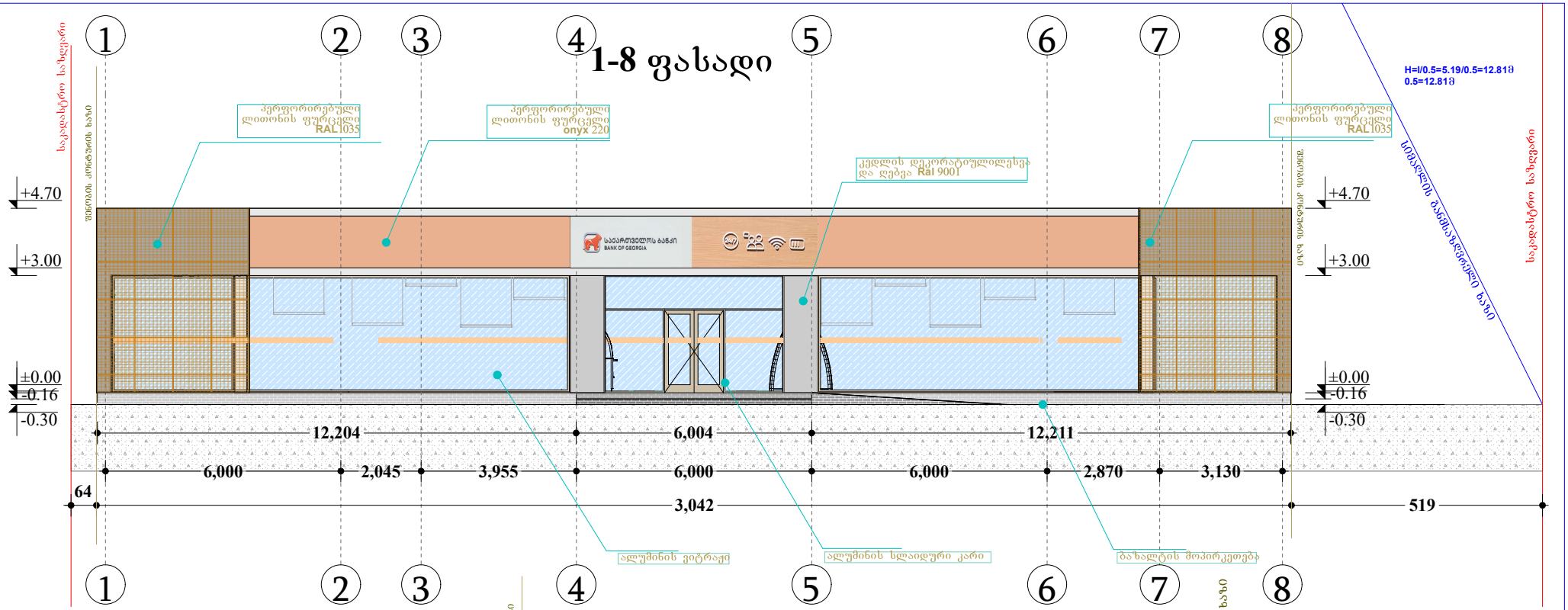

A-E ფასადი

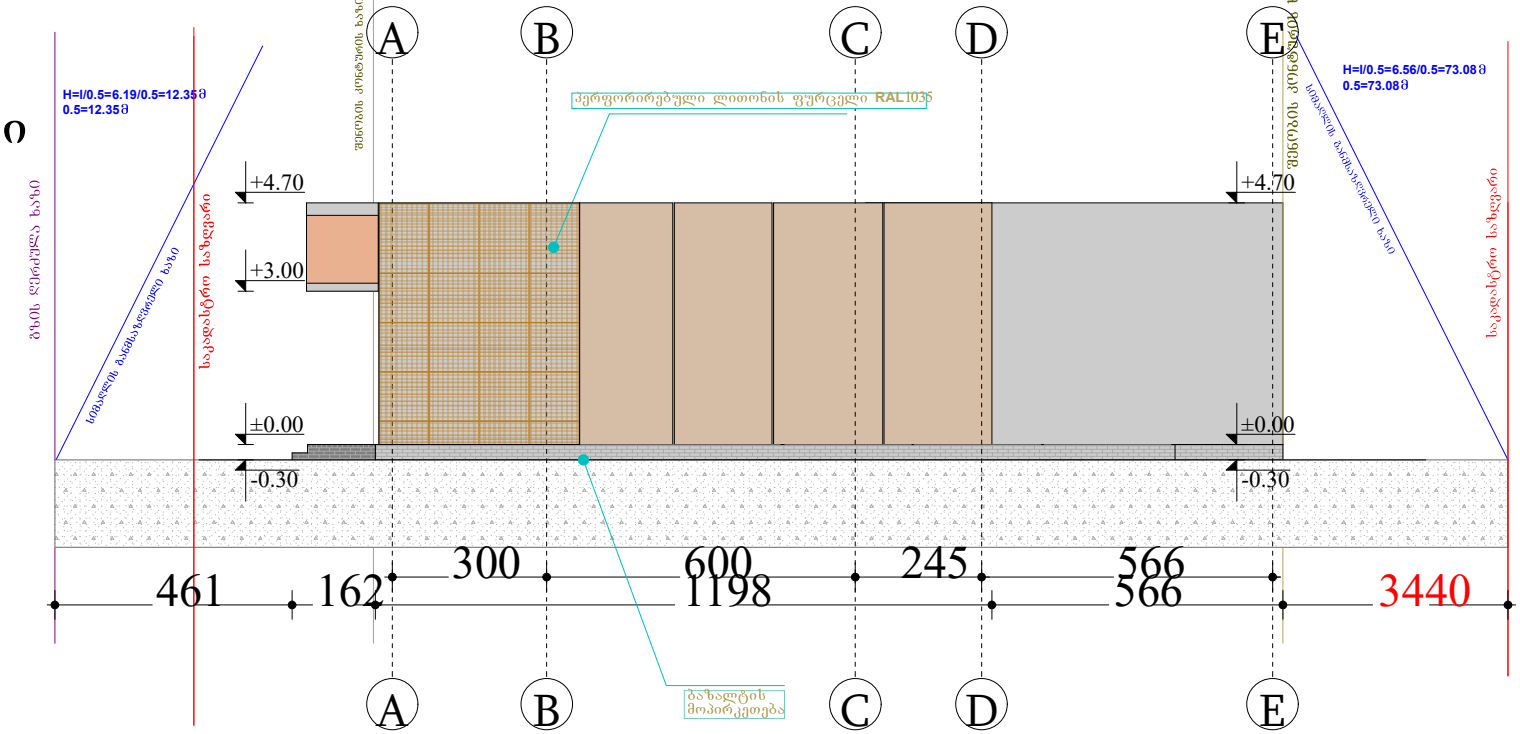

დამკვეთი	საქართველოს ბანკი
მისამართი	ბოლაძე დავითიანი კორპ. მიღებულია N-101
№ 27.06.56.063	
მენეჯერი	ბესარიონ
არქიტექტორი	ბ. ბუბუნაშვილი
ძირითადი ტექნიკოსი	ბ. ბუბუნაშვილი
პროექტის სახელწოდება	
ბანკის შენობა	
ნახაზის დასახელება	
ფასადი A-D 1-6	
მასშტაბი	1:100
ფურცლის №	№1

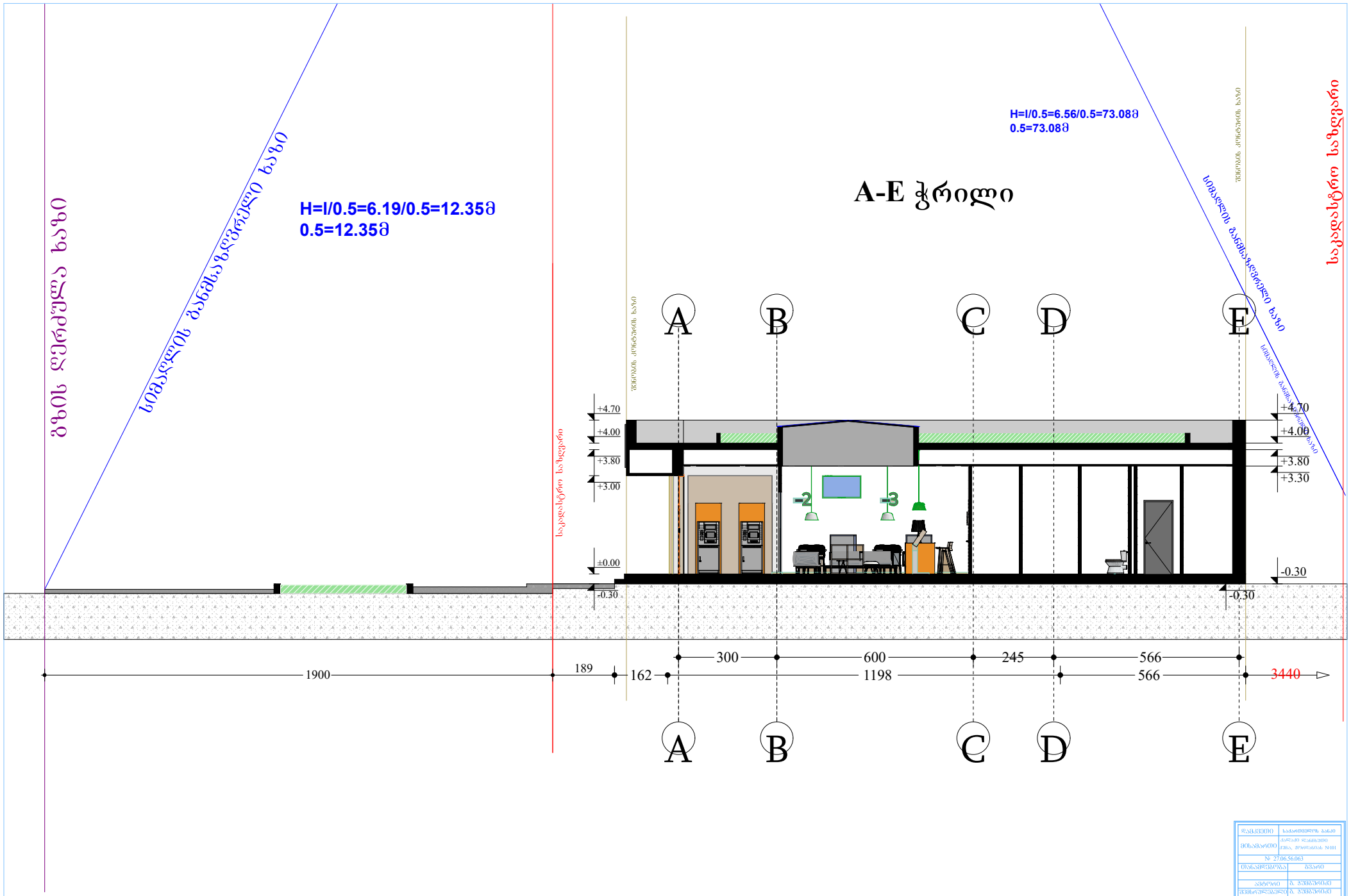

დაგეგმვაზე	ნაძალადევის ბანკი
მისამართი	ქარელი დაგეგმვის ერთეული, ციხისძირის N101
№ 27.06.56.063	
ინსპექტორი	ბესიკი
ავტორი	ბ. ჯიბლაძე
მასტერფლანი	ბ. ჯიბლაძე
პროექტის ხასიათი	
ბანკის შენობა	
ნახაზის დასახელება	
ჭრილი 1-6 A-D	
მასშტაბი	1:100
ფურცლის №	№1

მისაწვდომობის ეროვნული სტანდარტების გრაფიკული აღნიშვნების ექსპლიკაცია

პირობითი აღნიშვნა	მნიშვნელობა
2.000	მანძილი, რომელიც გვიჩვენებს საერთაშორისო ერთეულებს
0.015	მანძილი პატარა ზომებისთვის
0.990 - 1.040	მანძილი, რომელიც გვიჩვენებს დიაპაზონს მინიმალურად მაქსიმალურამდე
მინ. (min.)	მინიმალური
მაქს. (max.)	მაქსიმალური
>	მეტი
≥	ტოლი ან მეტი
<	ნაკლები
≤	ნაკლები ან ტოლი
- - - - - - - -	იატაკის თავისუფალი სივრცის ან მანევრირებისათვის გამოყოფილი თავისუფალი სივრცის საზღვარი
— · — · — · —	შუახაზი
⇨	სავალი ან მისაწვდომი მიმართულება
	კედელ, იატაკი, ჭერი ან სხვა ელემენტი გაჭრილი ჭრილში ან ბებმაზე
	გამოკვეთილი ელემენტი ჭრილში ან ბებმაზე
	ელემენტის, სამართავის ან მოწყობილობის მდებარეობის ზონა
0.900	მისაწვდომი სვლაბეზი შენობის შიგნით
1.200	მისაწვდომი სვლაბეზი შენობის გარეთ
0.760 / 1.500	იატაკის თავისუფალი სივრცე - ახალი შენობები
Ø 1.700	წრიული მოსატრიალებელი სივრცე - ახალი შენობები შენიშვნა: იქ სადაც მოსატრიალებელი სივრცე მოიცავს მუხლის სიმაღლემდე და ფეხის ფალანგისთვის განსაზღვრულ თავისუფალ სივრცეს მოწყობილობების ქვემოთ, მათი გადაფარვა დასაშვებია წარმოდგენილი სქემის მიხედვით.
	T -ის ფორმის მოსატრიალებელი სივრცეები - ახალი შენობა-ნაგებობისთვის შენიშვნა: იქ სადაც მოსატრიალებელი სივრცე მოიცავს მუხლის სიმაღლემდე და ფეხის ფალანგისთვის განსაზღვრულ თავისუფალ სივრცეს მოწყობილობების ქვემოთ, მათი გადაფარვა დასაშვებია წარმოდგენილი სქემის მიხედვით.

თავისუფალი სივრცე კართან მანევრირებისთვის

თავისუფალი სივრცე კართან მანევრირებისთვის - ანჯამებიანი კარი - წინიდან მისაწვდომი - გამოწევით გაღება

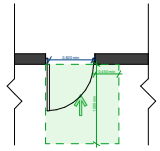

თავისუფალი სივრცე კართან მანევრირებისთვის - ანჯამებიანი კარი - წინიდან მისაწვდომი - მოწოლით გაღება - ახალი შენობები

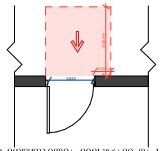

* თუ მოწყობილია მიმხურავი და საკეტი

თავისუფალი სივრცე კართან მანევრირებისთვის - ანჯამებიანი კარი - საკეტის მხრიდანმისაწვდომი - მოწოლით გაღება

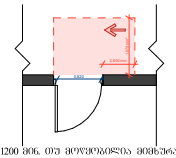

* 1200 მინ. თუ მოწყობილია მიმხურავი

ექსპლიკაცია

პირობითი აღნიშვნები

დამკვეთი	საპარლამენტო ბანკი
მისამართი	ბულაშვილი დავითი ქუჩა, ფიროსმანის №101
№ 27.06.56.063	
თანამდებობა	სახელი
არქიტექტორი	მ. ბუბნაშვილი
შემსრულებელი	მ. ბუბნაშვილი
პროექტის სახელი	
ბანკის შენობა	
ნახაზის დასახელება	
ექსპლიკაცია	
მასშტაბი	1:100
ფურცლის №	№1

ექსპლიკაცია

პირობითი აღნიშვნები

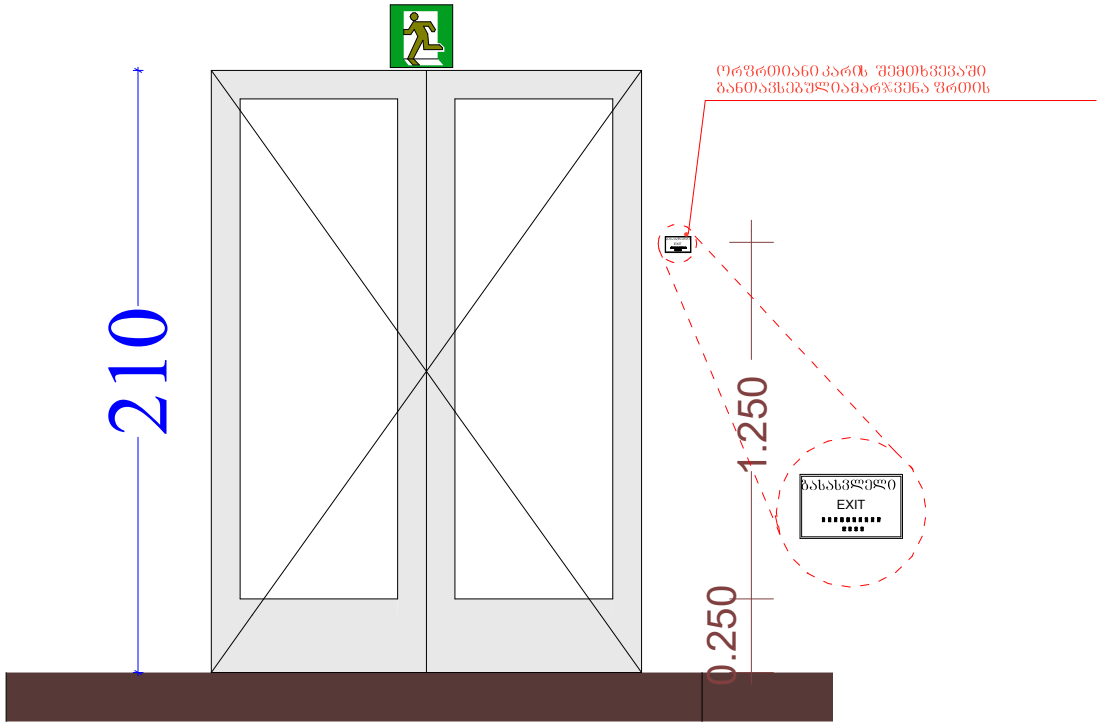

კართან არსებული ნიშნების მდებარეობა - იატაკის თავისუფალი სივრცე მ 1:20

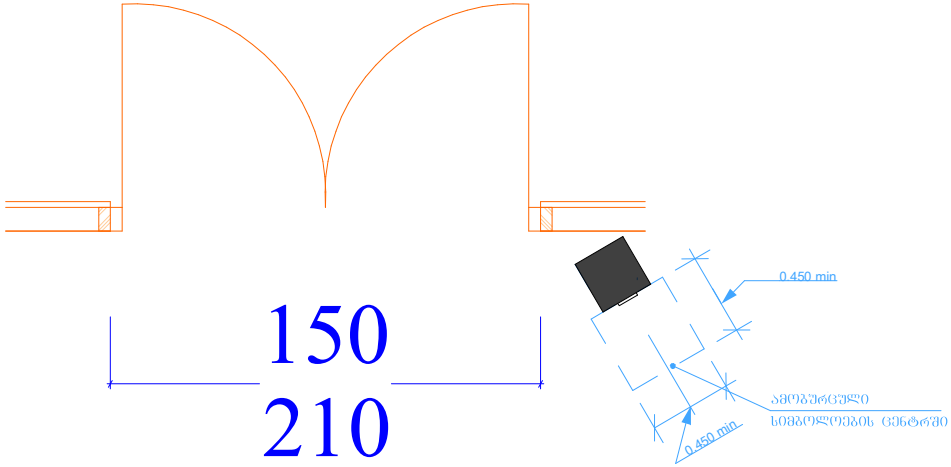

შენიშვნა:

- სახელურები, ჩამოსაწევი სახელურები, საკეტები, რაზები და მისაწვდომი კარის სხვა სამართავები ისეთი ფორმის იქნება, რომ ადვილად შეიძლებოდეს ერთი ხელით მოჭიდება და მის ასამუშავებლად საჭირო არ იქნება მაბრად მოჭიდება, წვალება ან მაქის ტრიალი.
- დახურული კარის კავეულის გასაღებბი ნაწილები და გაღებისათვის განკუთვნილი ძალა შესაბამისობაში იქნება შემდეგთან:

1. წინიდან მისაწვდომობისას, გამოწევით ან მიწოლით გაღებადი, არაუმეტეს 66.7 ნიუტონი;
2. ბრუნვითი მოძრაობით გასაღები, არაუმეტეს 315 ნიუტონი სმ.

- კარის მიმხურავები ისე მოეწყობა, რომ 90 გრადუსით, დია მდგომარეობიდან 12 გრადუსით გაღებულ მდგომარეობამდე კარის მისახურად საჭირო დრო არაუმცირეს 5 წამი იქნება.
- კარის ზამბარიანი ანჯამები ისე მოეწყობა, რომ 70 გრადუსით დია მდგომარეობიდან დახურულ მდგომარეობამდე კარი არაუმცირეს 1.5 წამში გადავა.
- კარის მიწოლით ან გამოწევით გაღებისათვის საჭირო ძალა შესაბამისობაში იქნება შემდეგთან:

1. შენობაში განთავსებული ანჯამიანი კარი : არაუმეტეს 22.2 ნიუტონი.

დაგეგმილი	საკრებულოს ბანი
მისამართი	ქალაქი დუშეთი ქუჩა, მეოცნიერების N101
ან. № 27.06.56.063	
თანამფლობელი	ბაბარე
არქიტექტორი	ბ. ბუბუშვილი
მიმართველებელი	ბ. ბუბუშვილი
პროექტის სახელი	
ბანის შენობა	
ნახაზის დასახელება	
სპეციფიკაცია	
მასშტაბი	1:100
ფურცლის №	№1

ექსპლიკაცია

კარი-2-ის სპეციფიკაცია - ტიპიური

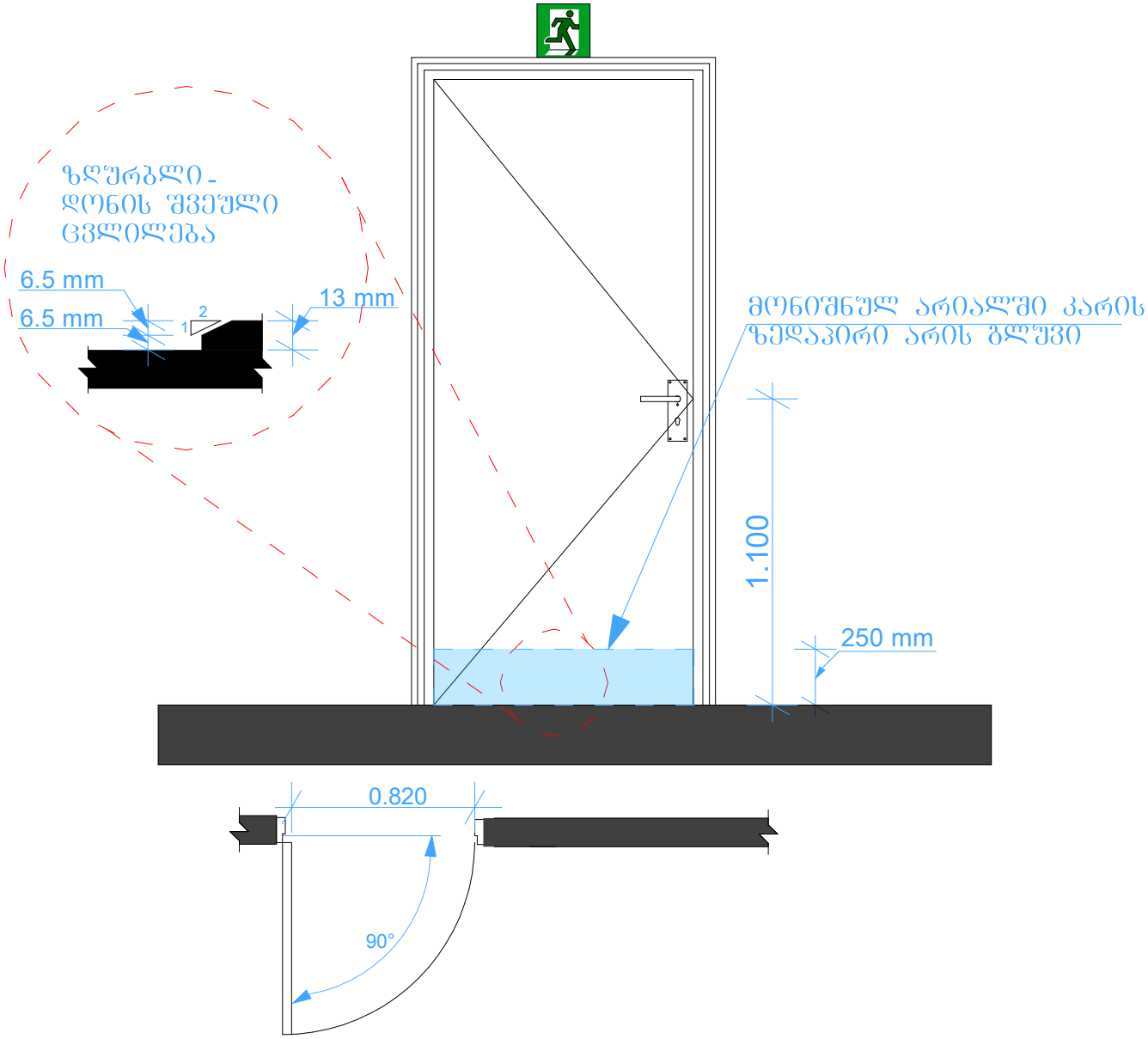

შენიშვნა:

- სახელურები, ჩამოსაწევი სახელურები, საკეტები, რაზები და მისაწვდომი კარის სხვა სამართავები ისეთი ფორმის იქნება, რომ ადვილად შეიძლებოდეს ერთი ხელით მოჭიდება და მის ასამუშავებლად საჭირო არ იქნება მაგრად მოჭიდება, წვალება ან მაჟის ტრიალი.
- დახურული კარის კავეულის გასაღებები ნაწილები და გაღებისათვის განკუთვნილი ძალა შესაბამისობაში იქნება შემდეგთან:

1. წინიდან მისაწვდომობისას, გამოწევით ან მიწოლით გაღებადი, არაუმეტეს 66.7 ნიუტონი;
2. ბრუნვითი მოძრაობით გასაღები, არაუმეტეს 315 ნიუტონი სმ.

- კარის მიმხურავები ისე მოეწყობა, რომ 90 გრადუსით, ღია მდგომარეობიდან 12 გრადუსით გაღებულ მდგომარეობამდე კარის მისახურად საჭირო დრო არაუმცირეს 5 წამი იქნება.
- კარის ზამბარიანი ანჯამები ისე მოეწყობა, რომ 70 გრადუსით ღია მდგომარეობიდან დახურულ მდგომარეობამდე კარი არაუმცირეს 1.5 წამში გადავა.
- კარის მიწოლით ან გამოწევით გაღებისათვის საჭირო ძალა შესაბამისობაში იქნება შემდეგთან:

1. შენობაში განთავსებული ანჯამიანი კარი : არაუმეტეს 22.2 ნიუტონი.

პირობითი აღნიშვნები

დამკვეთი	საქართველოს ბანკი
მისამართი	ქალაქი დედაქალაქი ქობა, მიოლანიის №101
№ 27.06.56.063	
მესაკუთრეობა	მკარი
არქიტექტორი	მ. ბუბუტიძე
მშენებლობელი	მ. ბუბუტიძე
პროექტის სახელწოდ	
ბანკის შენობა	
ნახაზის დასახელება	
სპეციფიკაცია	
მასშტაბი	1:100
ფურცლის №	№1

მისაწვდომობის ეროვნული სტანდარტების შესაბამისი დოკუმენტაცია

ექსპლიკაცია

დ-1 - ნიშნების დეტალი

ნიშნის მდებარეობა-სიმბოლოების
მდებარეობა- სიმბოლოების ზომები

პიროგითი
აღნიშვნები

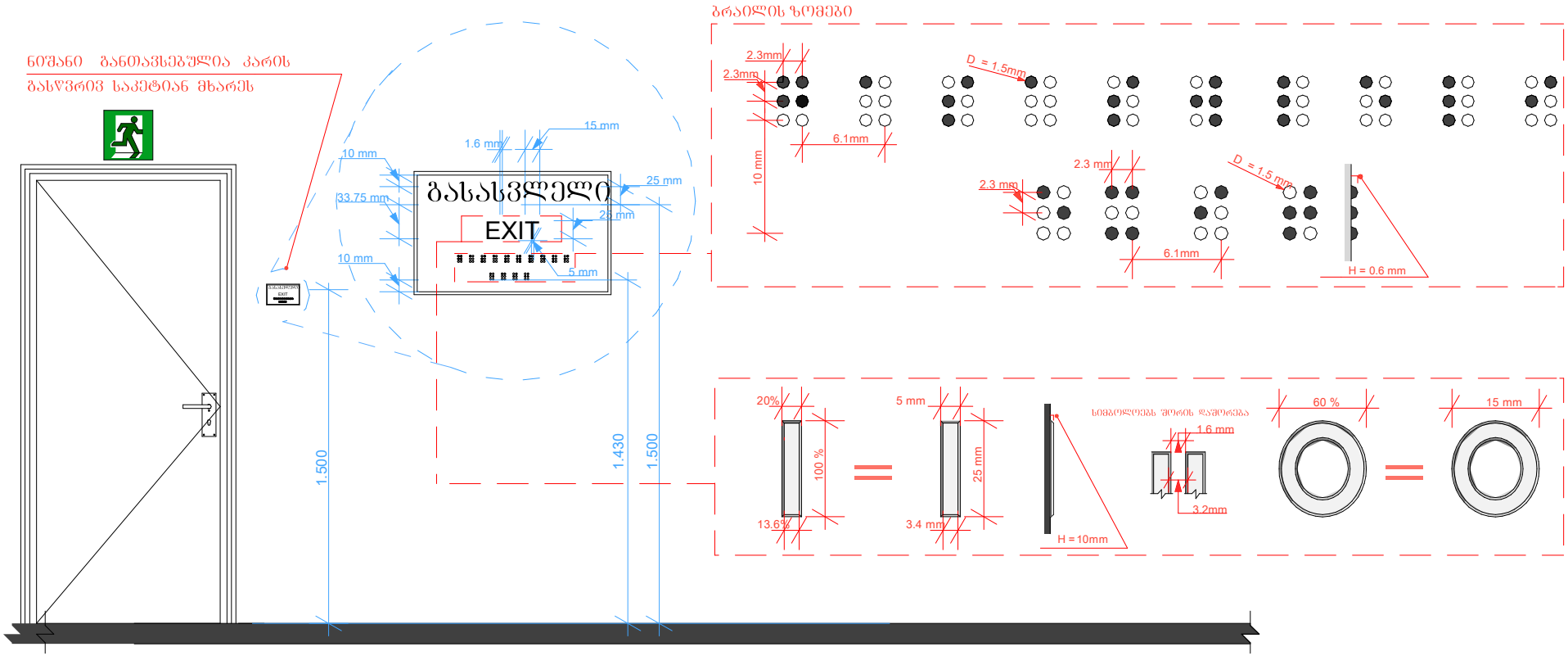

შენიშვნა: EXIT სიმბოლოები არ არის ამრეკლავი ზედაპირის და მათი ფერი ფონის კონტრასტულია.

- სიმბოლოების ზედაპირი და მათი ფონი არ აჭარბებს 19 გლოსს, 60 გრადუსზე ამრეკლავის საზომით (გლოსმეტრით) გაზომვისას.

დამკვეთი	საკარიერის განმ
მისამართი	ალიკა დანგლაძის ქუჩა, ფოიერანის №101
№ 27.06.56.063	
მასალა	ბრონ
კონსტრუქტორი	ბ. ბუხუტაშვილი
შემოწმებულია	ბ. ბუხუტაშვილი
არქიტექტორ სახელი	
ბანაკის შენობა	
ნახაზის დასახელება	
სპეციფიკაცია	
მასშტაბი	1:100
ფურცლის №	№1

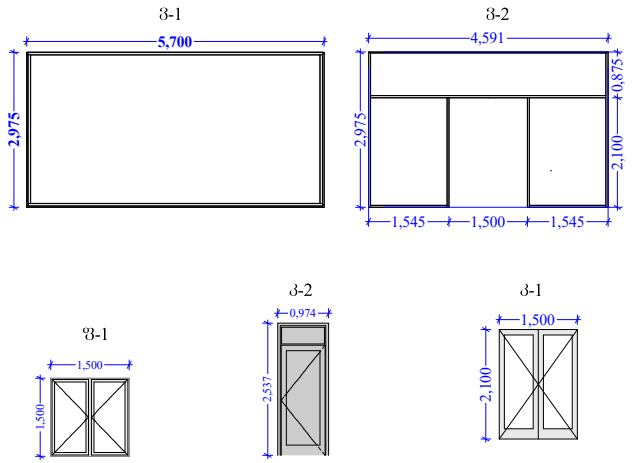

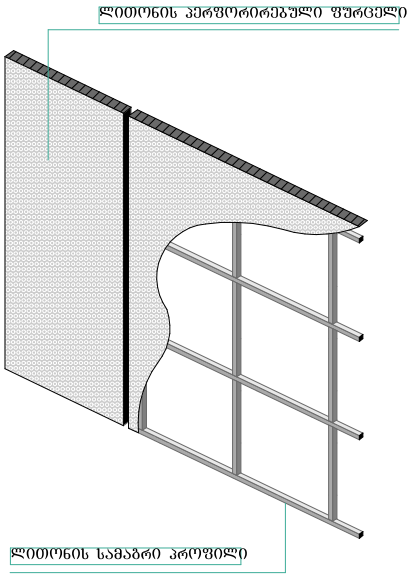

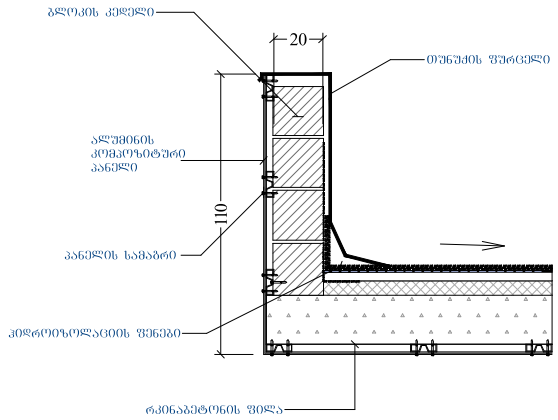

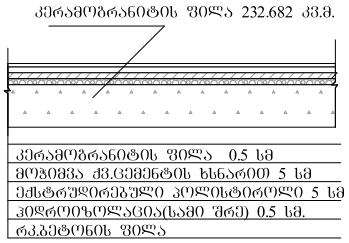

კარ-ფანჯრის სპეციფიკაცია

კარ-ფანჯრის სპეციფიკაცია						
ტიპი	ზომები (სმ)		მასალა	რაოდენობა	ფართობი (კვ.მ)	ჯამური ფართობი
	L	H				
ფ-1	2.98	5.70	ალუმინი თერმოპროფილით შემინული ორმაგი მინაპაკეტი	4	17.0	68.0
ფ-2	2.98	4.59	ალუმინი თერმოპროფილით შემინული ორმაგი მინაპაკეტი	1	10.5	10.5
ფ-1	1.5	1.5	მეტალოპლასმასის	4	2.3	9.20
კ-1	1.5	2.1	ალუმინი თერმოპროფილით შემინული ორმაგი მინაპაკეტი	1	3.20	3.20
კ-2	0.97	2.54	რკინის კარი	1	2.50	2.50
			ჯამი რკინის კარი			2.50
			ჯამი მეტალოპლასმასის			9.20
			ჯამი ალუმინის ვიტრაჟი			81.7

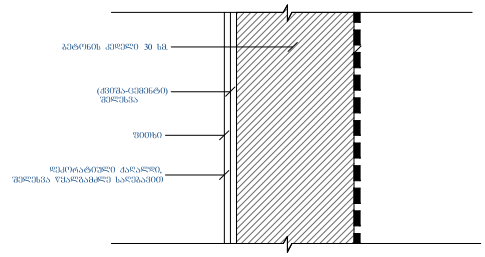

გადახურვა 247.6 კმ.

ჰიდროიზოლაცია პოლიურეთანი (მოაყოგის ფენები დაზუსტდეს ტექნოლოგიურ სპეციფიკაციაში ზედა დეკორატიული ფენით, თეთრი ფერის)
8 სმ. ბეტონის მოაყოგა (მოჯირითა) არმირებული, სასურველია B22.5 მარკის სიმტკიცის
თბოიზოლაცია ექსტრუდირებული პოლისტირული 8 სმ. სისქის ორთქლიზოლაცია
რკინაბეტონის ფილა

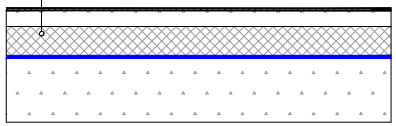

ექსპლიკაცია

პირობითი აღნიშვნები

დაკვეთი	საკათედრო ბანკი
მისამართი	ქალაქი დანიელი ეკლესია, ბულვარი №101
№ 27.06.56.063	
თანამდებობა	ბმარი
არქიტექტორი	ბ. ბუბუშვილი
შემსრულებელი	ბ. ბუბუშვილი
პროექტის სახელი	
ბანკის შენობა	
ნახაზის დასახელება	
დეტალიზაცია	
მასშტაბი	1:100
ფურცლის №	№1

მისაწვდომობის ეროვნული სტანდარტების შესაბამისი დოკუმენტაცია

ექსპლიკაცია

დ-1 - ნიშნების დეტალი

ნიშნის მდებარეობა-სიმბოლოების
მდებარეობა- პიქტოგრამების მდებარეობა-
სიმბოლოების ზომები

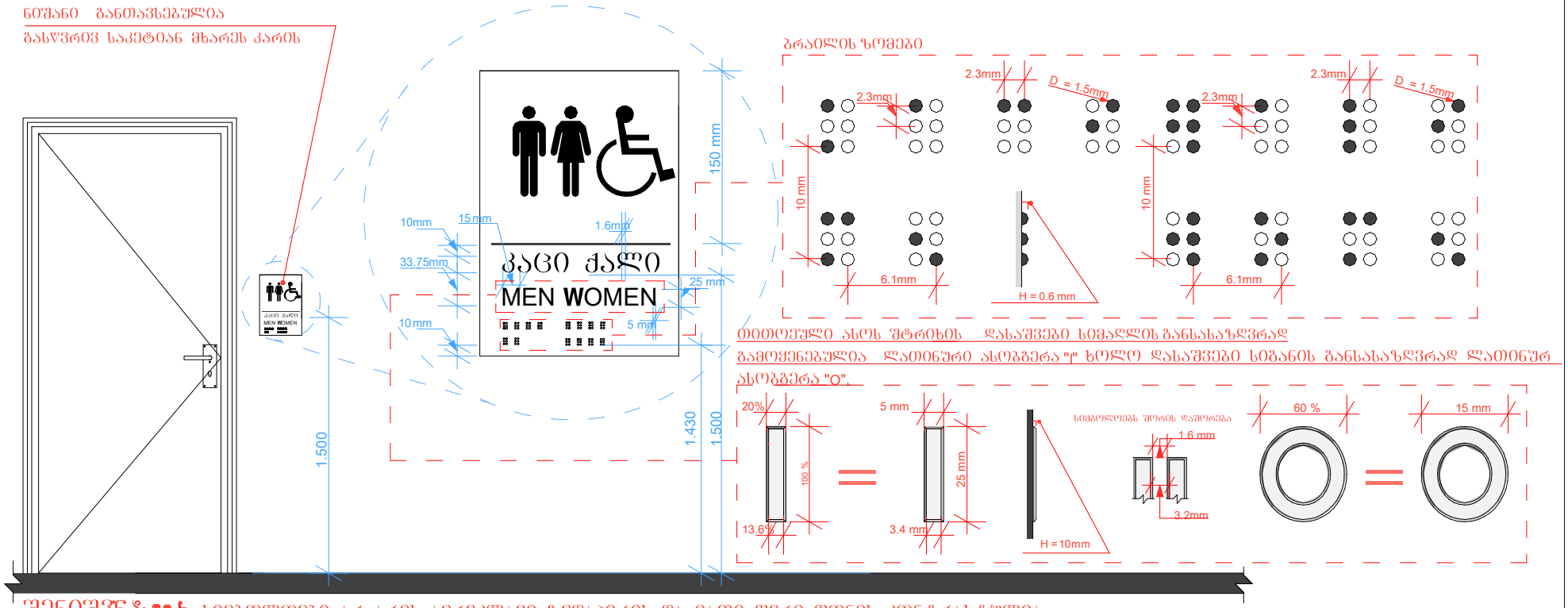

შენიშვნა: სიმბოლოები არ არის ამრეკლავი ზედაპირის და მათი ფერი ფონის კონტრასტულია

- მისაწვდომობის სიმბოლოების ზედაპირი და მათი ფონი არ აჭარბებს 19 ბლოსს, 60 გრადუსზე ამრეკლავის საზომით (ბლოსმეტრით) გაზომვისას.

კართან არსებული ნიშნების
მდებარეობა- იატაკის თავისუფალი სივრცე

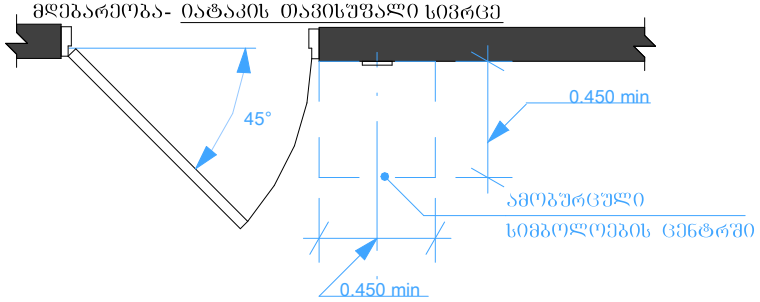

პიროგითი
აღნიშვნები

დაგეგმვა	საქართველოს კანონ
მისამართი	ქალაქი დედოფლისწყაროს, ფონდანის №101
№ 27.06.56.063	
თანამფლობელი	ბაბარი
არქიტექტორი	ბ. ბუხუტაშვილი
უფროსი ინჟინერი	ბ. ბუხუტაშვილი
პროექტის სახელი	
ნაკვეთის შენობა	
ნახაზის დასახელება	
სპეციფიკაცია	
მასშტაბი	1:100
ფურცლის №	№1

ექსპლიკაცია

დ-4 - ტუალეტებში განსავსებული მოწყობილობების დეტალი

პირობითი აღნიშვნები

უნიტაზთან დამონტაჟებული ხელმოსაჭიდი ძელი გვერდითა კედელზე

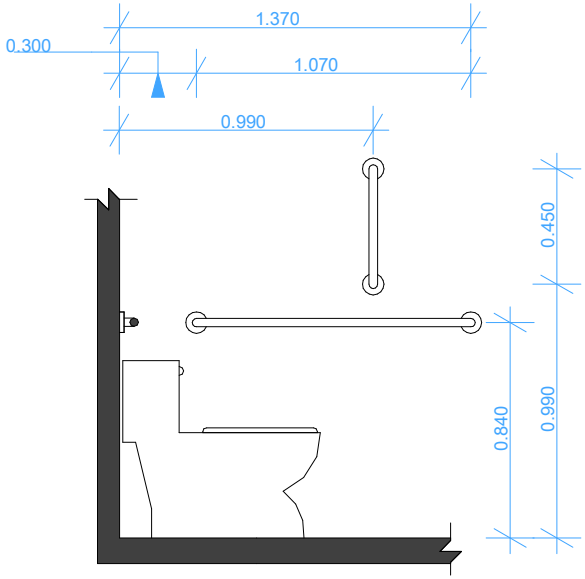

ხელმოსაჭიდი ძელი უნიტაზის უკან მდებარე კედელზე

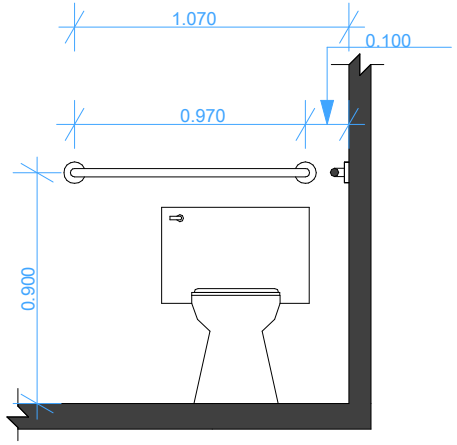

უნიტაზის დასაჯდომის სიმაღლე-ზრდასრულები

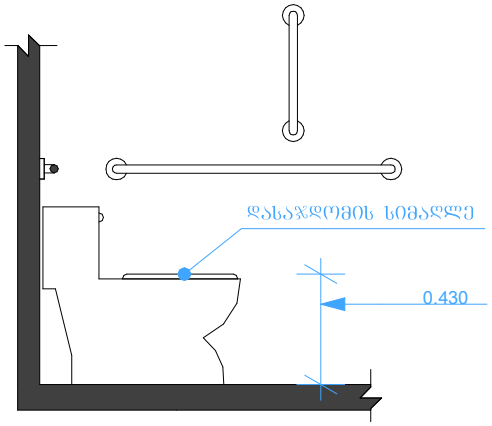

დისპენსერის ჭრილის მდებარეობა გამოშვერილი დისპენსერი ხელმოსაჭიდი ძელის ქვემოთ

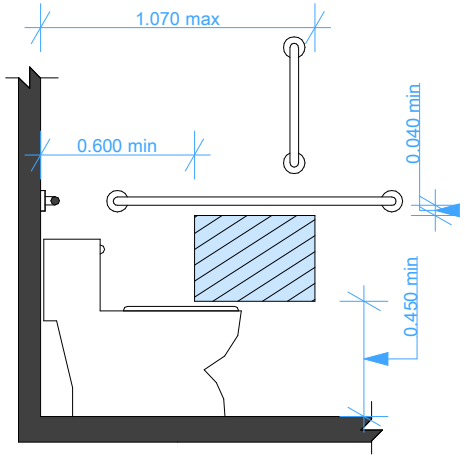

დისპენსერის ჭრილის მდებარეობა-გამოშვერილი დისპენსერი-ხელმოსაჭიდი ძელისზემოთ

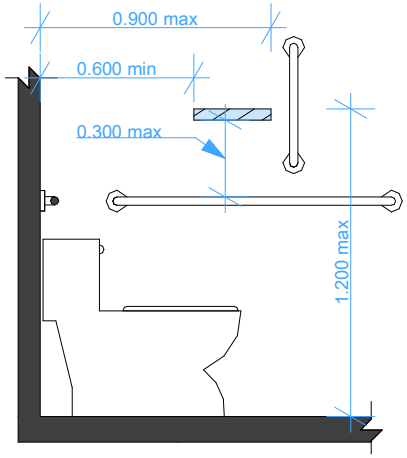

ხელმოსაჭიდი ძელების ზომა

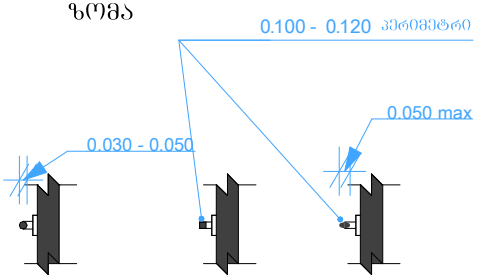

სივრცე ხელმოსაჭიდი ძელებისათვის

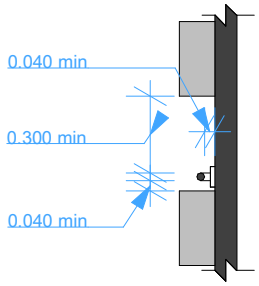

დამკვეთი	საქართველოს ბანკი
მისამართი	ტაბლაძე დანანაძის ქუჩა, მოედანი №101
№ 27.06.56.063	
თანამშრომელი	ბუბარი
არქიტექტორი	ბ. ბუბუბერიძე
მშენებლობაზე	ბ. ბუბუბერიძე
პროექტის სახელი	
ბანკის შენობა	
ნახაზის დასახელება	
სპეციფიკაცია	
მასშტაბი	1:100
ფურცლის №	№1

ექსპლიკაცია

დ-4 - ტუალეტებში განსავსებული მოწყობილობების დეტალი

ხელსაბანებისა და ნიჟარების სიმაღლე

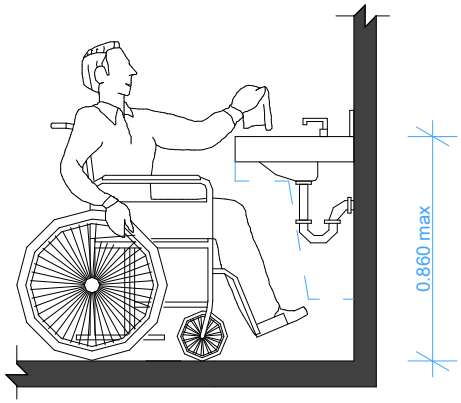

ფეხის ფალანგის სივრცე - ამაღლება

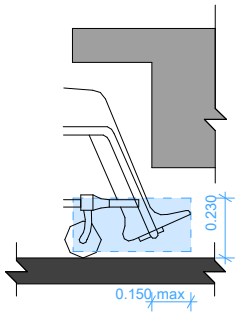

მუხლის სიმაღლემდე სივრცე - ამაღლება

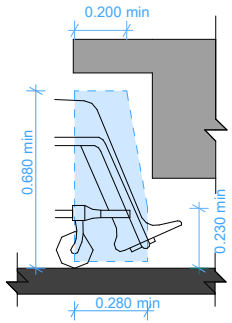

მუხლის სიმაღლემდე სივრცე - გეგმა

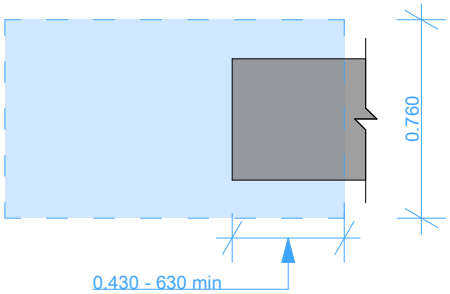

ფეხის ფალანგის სივრცე - გეგმა

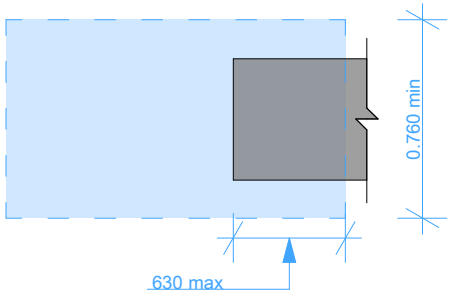

დ-5 - სალაროს დეტალი მ 1:20

სალაროს დახლების სიმაღლე

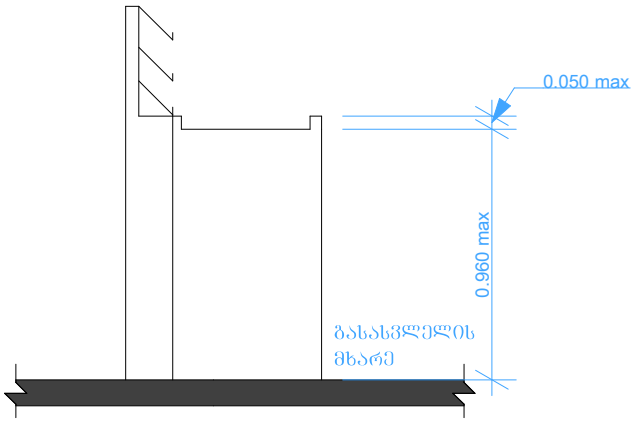

პირობითი აღნიშვნები

დაგეგმილი	სალაროებიდან ბანკი
მისამართი	ქალაქი დედაქალაქი ქუჩა, პოლანკის N101
№ 27.06.56.063	
თანამფლობელი	ბანარი
არქიტექტორი	მ. ბუბანაშვილი
შემსრულებელი	მ. ბუბანაშვილი
პროექტის ხანელი	
ბანკის შენობა	
ნახაზის დასახელება	
სპეციფიკაცია	
მასშტაბი	1:100
ფურცლის №	№1