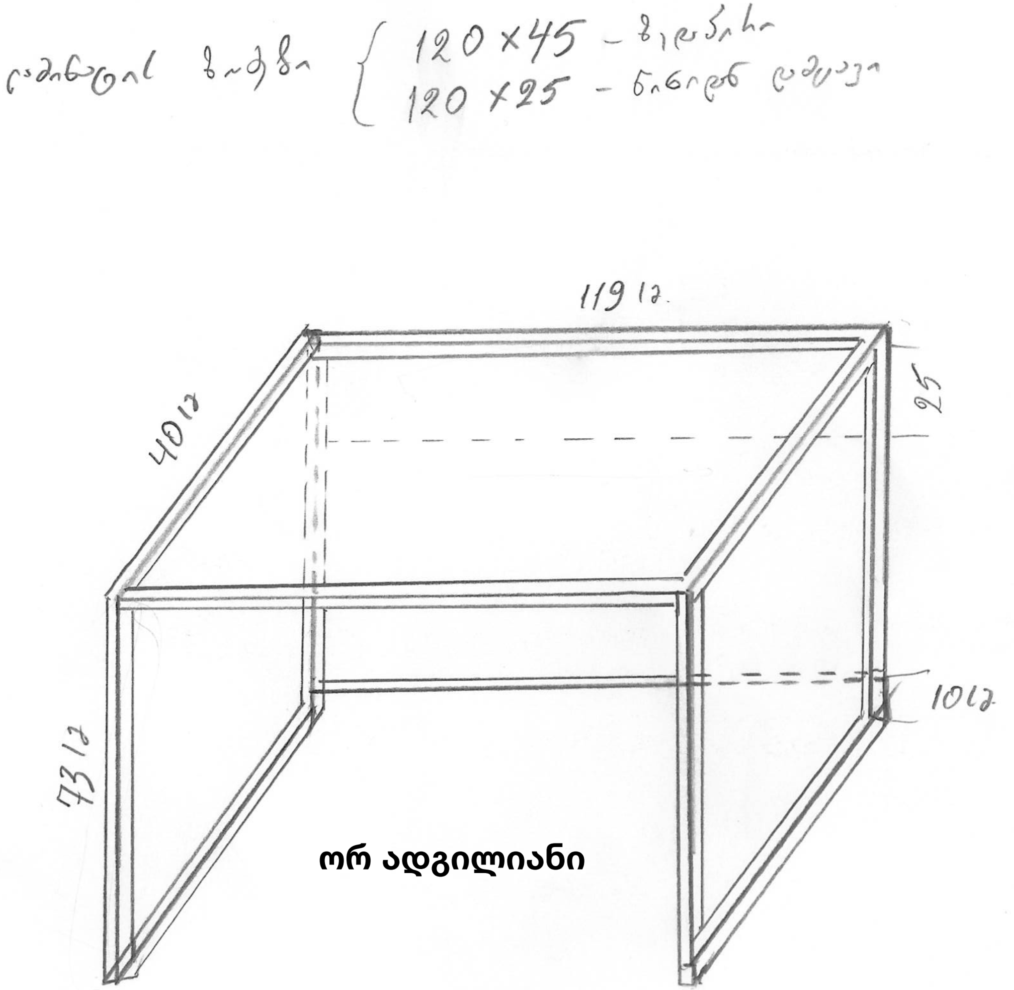

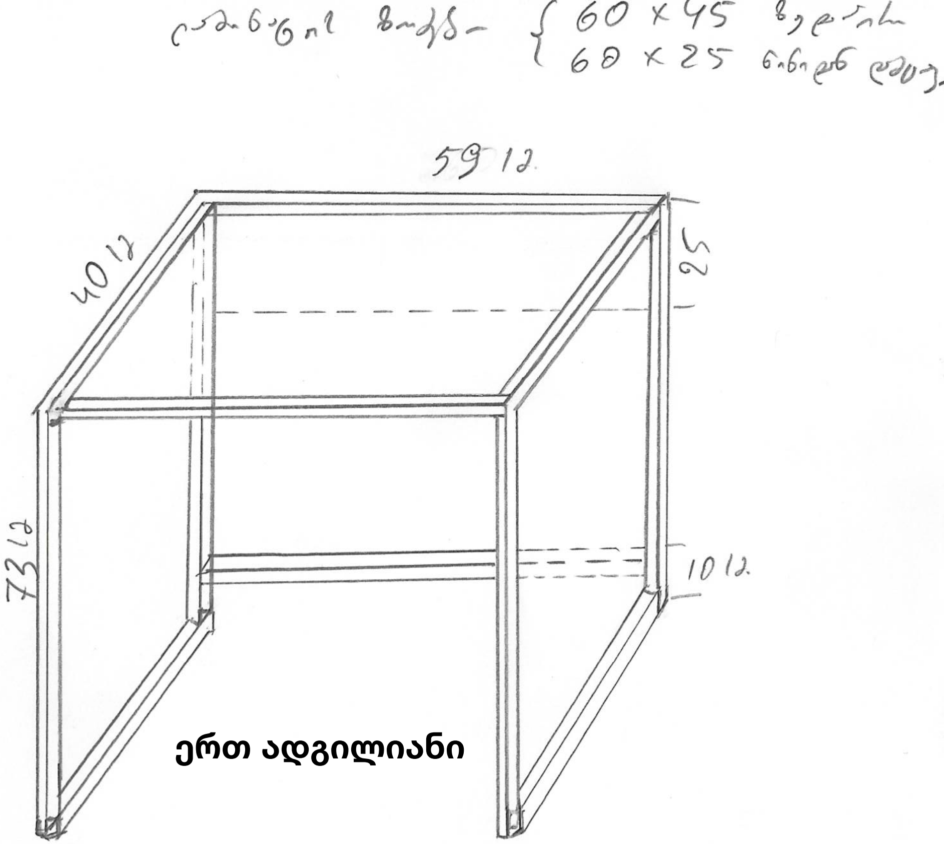

მერხების კონსტრუქცია (მილკვადრატის)