შპს „მუხა-გ“

ს.კ. 216434277

მობ.: 599558481

ქ. რუსთავი, რუსთაველის გამზ. N8ა-6

muxa.g2007@gmail.com

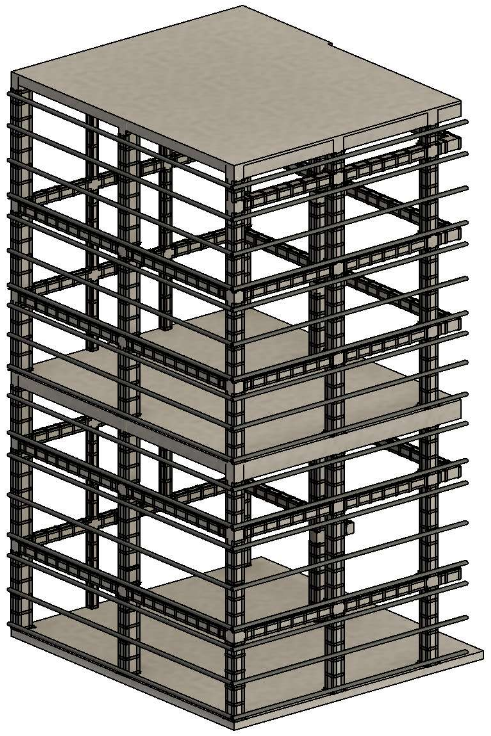

პროექტის №

დამკვეთი შპს „ჰაიდელბერგცემენტ ჯორჯია“

პროექტის სტადია

მ.პ.

პროექტის დასახელება

კონსტრუქციული ნაწილი

შენობის დასახელება

ცემენტის ქარხანა, დაფქვის უბანი

პროექტის მისამართი

ქ. კასპი

ქ. თბილისი 2024 წელი

D:\2024\2024 ობიექტები\გივი ძველი\კასპი\reviti\kaspi wisqvilis shenoba-1.rvt

შპს „მუხა-გ"

კონსტრუქციული ნაწილი

ცემენტის ქარხანა, დაფქვის უბანი

ქ. კასპი

დამკვეთი შპს „ჰაიდელბერგცემენტ ჯორჯია" - 230866435

დამკვეთი

დირექტორი: g. გოგოლაძე

კონსტრუქტორი g. ნოზაძე

ნახაზების ჩამონათვალი

ფურცელი	ნახაზის დასახელება	შენიშვნა
კ-1	თავფურცელი	
კ-2	სატიტულო ფურცელი	
კ-3	ნახაზების ჩამონათვალი	
კ-4	განმარტებითი ბარათი	
კ-5	არსებული შენობის გეგმა 0,00 მ ნიშნულზე	
კ-6	არსებული შენობის გეგმა 9,700 მ ნიშნულზე	
კ-7	არსებული შენობის გეგმა 20,960 მ ნიშნულზე	
კ-8	არსებული შენობის ჭრილი 1-1	
კ-9	არსებული შენობის ჭრილი 2-2	
კ-10	არსებული შენობის ჭრილი 3-3	
კ-11	არსებული შენობის ჭრილი 4-4	
კ-12	არსებული შენობის ჭრილი 5-5	
კ-13	საპროექტო გეგმა 0,00 მ ნიშნულზე	
კ-14	საპროექტო გეგმა 3,36 მ ნიშნულზე	
კ-15	საპროექტო გეგმა 7,20 მ ნიშნულზე	
კ-16	საპროექტო გეგმა 9,70 მ ნიშნულზე	
კ-17	საპროექტო გეგმა 12,76 მ ნიშნულზე	
კ-18	საპროექტო გეგმა 16,16 მ ნიშნულზე	
კ-19	საპროექტო გეგმა 19,56 მ ნიშნულზე	
კ-20	საპროექტო გეგმა 20,96 მ ნიშნულზე	
კ-21	ჭრილი 6-6	
კ-22	ჭრილი 7-7	
კ-23	ჭრილი 8-8	
კ-24	ჭრილი 9-9	
კ-25	ჭრილი 10-10	
კ-26	ჭრილი 11-11	
კ-27	ჭრილი 12-12	
კ-28	ჭრილი 13-13, 14-14	
კ-29	ჭრილი 15-15, 16-16	
კ-30	ჭრილი 17-17, 18-18	
კ-31	ჭრილი 19-19, 20-20	
კ-32	ჯამური სპეციფიკაცია	

ნახაზების ჩამონათვალი

ფურცელი	ნახაზის დასახელება	შენიშვნა

ცვლ.	ცვლ.რაოდ.	ფურცელი	დოკუმ. №	ხელმოწერა	თარიღი
დირექტორი		გ. გოგოლაძე			
კონსტრუქტორი		გ. ნოზაძე			

დამკვეთი შპს „ჰაიდელბერგცემენტ ჯორჯია" - 230866435

კონსტრუქციული ნაწილი

ცემენტის ქარხანა, დაფქვის უბანი.

სტადია	ფურც.	ფურცლები
მ.პ.	კ-3	

ნახაზების ჩამონათვალი

შპს „მუხა-გ"
ქ. რუსთავი

18.08.2024 13:09:35

Формат A3A

განმარტებითი ბარათი

1. დამუშავებულია ცემენტის ქარხნის დაფქვის უბნის შენობის გამაგრებისათვის კონსტრუქციული ნახაზები;
2. კონსტრუქციული ნაწილი შესრულებულია ტექნიკური დავალების მიხედვით;
3. პროექტირებისას გამოყენებულია დღეისათვის საქართველოში მოქმედი სამშენებლო ნორმები და წესები, კერძოდ:
   1) პნ 01.01-09 „სეისმომედეგი მშენებლობა“;
   2) პნ 01.05-08 „სამშენებლო კლიმატოლოგია“;
   3) პნ 02.01-08 „შენობების და ნაგებობების ფუძეები“;
   4) სნ-წ 2.02.01-83* „შენობების და ნაგებობების საძირკვლები“;
   5) სნ-წ 2.01.07-85 „დატვირთვები და ზემოქმედებები“;
   6) სნ-წ II-7-81 „მშენებლობა სეისმურ რაიონებში“;
   7) სნ-წ 2.03.01-84 „ბეტონისა და რკინაბეტონის კონსტრუქციები“;
   7) სნ-წ II-23-84* „ფოლადის კონსტრუქციები“;
   9) სნ-წ II-28-73* და sn-w-2.03.11.85 „სამშენებლო კონსტრუქციების დაცვა კოროზიისაგან“;
   10) სნ-წ II-2-80 „შენობების და ნაგებობების პროექტირებისას ხანძარსაწინააღმდეგო ნორმები“.
4. სამშენებლო მოედანი მიეკუთვნება 8 ბალიან სეისმურ ზონას, სეისმურობის უგანზომილებო კოეფიციენტი 0,18;
5. თოვლის დატვირთვის ნორმატიული მნიშვნელობა 0,5 კპა;
6. ქარის დატვირთვის ნორმატიული მნიშვნელობა 0,60კპა;
7. გაანგარიშება ჩატარდა გამოთვლითი კომპლექსი “LIRA SAPR 2022”-ს მეშვეობით;
8. საძირკვლის ფუძე წარმოადგენს ხრეში თიხნარის შემავსებლით 30 %-მდე, რომლის საანგარიშო წინაღობა 4,5კგ/სმ^2 ();
9. შენობის არსებული საძირკვლები, სვეტები, გადახურვის კოჭები, გადახურვის ფილა, მონოლითური რკინაბეტონის კონსტრუქციებია;
10. პროექტში გათვალისწინებულის მზიდი კონსტრუქციების სვეტები, რიგელები და ფილების გამაგრება;
11. არსებულ რკინაბეტონის კონსტრუქციებში გამოყენებულია B25 მარკის ბეტონი, არმატურა A500c კლასის (დრეკადობის საწყისი მოდული E=190000 მპა, საანგარიშო წინაღობა გაჭიმვაზე და კუმშვაზე Rs=Rsc=459 მპა, ჭრაზე Rsw=300 მპა), არმატურა A240c კლასის (დრეკადობის საწყისი მოდულ E=210000 მპა, საანგარიშო წინაღობა: კუმშვაზე Rsc=459 მპა, გაჭიმვაზე Rs=230 მპა, ჭრაზე Rsw=180 მპა);
12. მშენებლობისას აუცილებელია მოხდეს საავტორო ზედამხედველობა, კონსტრუქციული ნაწილის შეცვლა ავტორთან შეთანხმების გარეშე დაუშვებელია;
13. რკინაბეტონის სვეტების დაზიანებული (კოროზირებული) ადგილები გაიწმინდოს, მოცილდეს მორღვეული ფენა, არმატურა გაიწმინდოს ჟანგისგან, აღდგეს (შეილესოს) ბეტონის დამცავი შრე მაღალმარკიანი ცემენტის ხსნარით;
14. გარსაცმის მოწყობა შესრულდეს ინვენტარული მომჭერების საშუალებით, ოთხივე ელემენტის მოჭიმვით;
15. ლითონის გარსაცმის ელემენტები შეიღებოს ანტიკოროზიული საღებავით;
16.

ცვლ.	ცვლ.რაოდ.	ფურცელი	დოკუმ. №	ხელმოწერა	თარიღი	დამკვეთი შპს „ჰაიდელბერგცემენტ ჯორჯია“ - 230866435		
						კონსტრუქციული ნაწილი		
დირექტორი		გ. გოგოლაძე				ცემენტის ქარხანა, დაფქვის უბანი.	სტადია: მ.პ.	ფურც.: კ-4 / ფურცლები:
კონსტრუქტორი		გ. ნოზაძე				განმარტებითი ბარათი	შპს „მუხა-გ“ ქ. რუსთავი	

Формат А3А

არსებული შენობის გეგმა 0,00 მ ნიშნულზე (1 : 100)

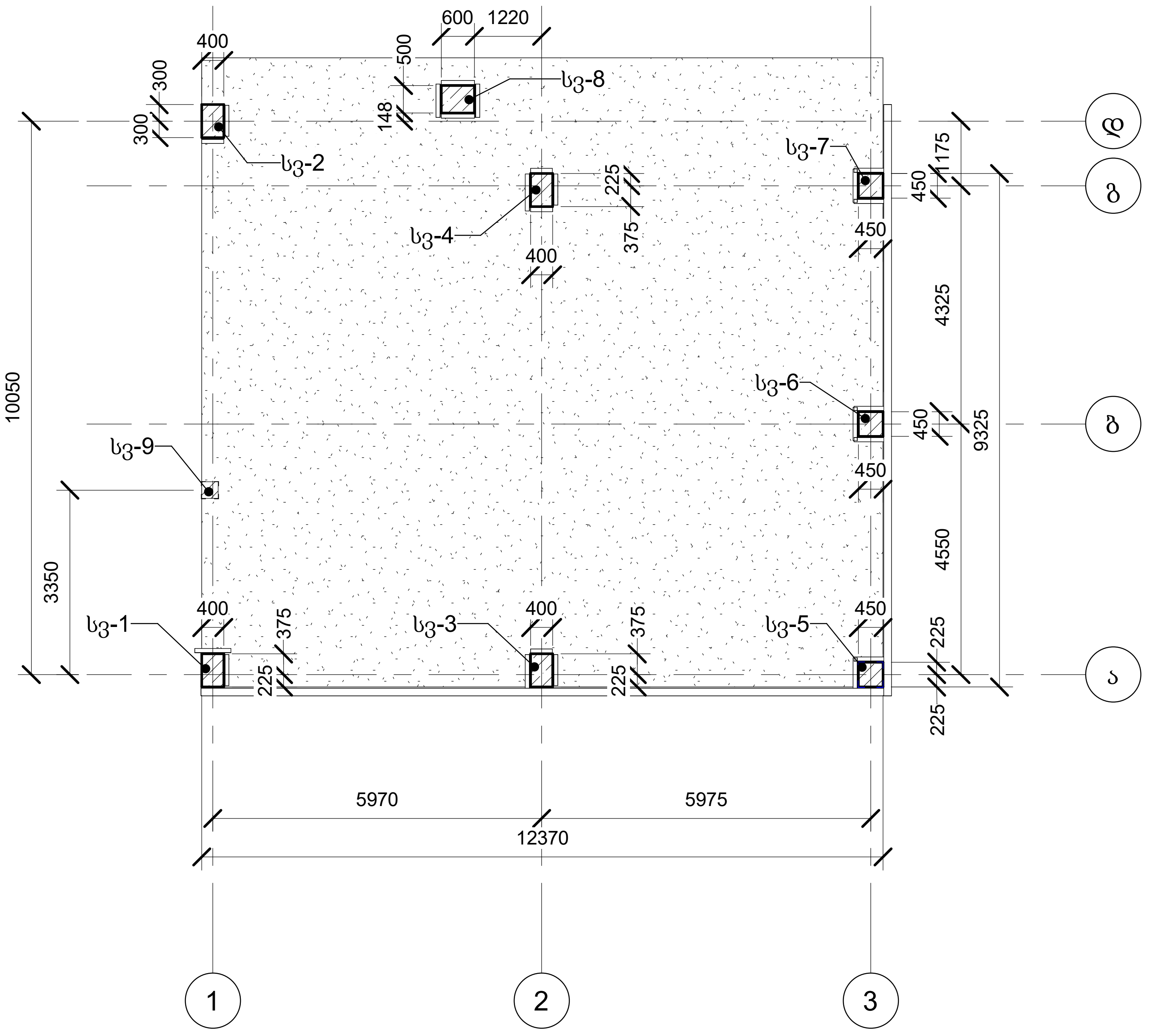

						დამკვეთი შპს „ჰაიდელბერგცემენტ ჯორჯია" - 230866435
ცვლ.	ცვლ.რაოდ.	ფურცელი	დოკუმ. №	ხელმოწერა	თარიღი	კონსტრუქციული ნაწილი
დირექტორი		გ. გოგოლაძე				ცემენტის ქარხანა, დაფქვის უბანი.
კონსტრუქტორი		გ. ნოზაძე				
						არსებული შენობის გეგმა 0,00 მ ნიშნულზე

სტადია	ფურც.	ფურცლები
მ.პ.	კ-5	

შპს „მუხა-გ"
ქ. რუსთავი

Формат А3А

არსებული შენობის გეგმა 9,700 მ ნიშნულზე (1 : 100)

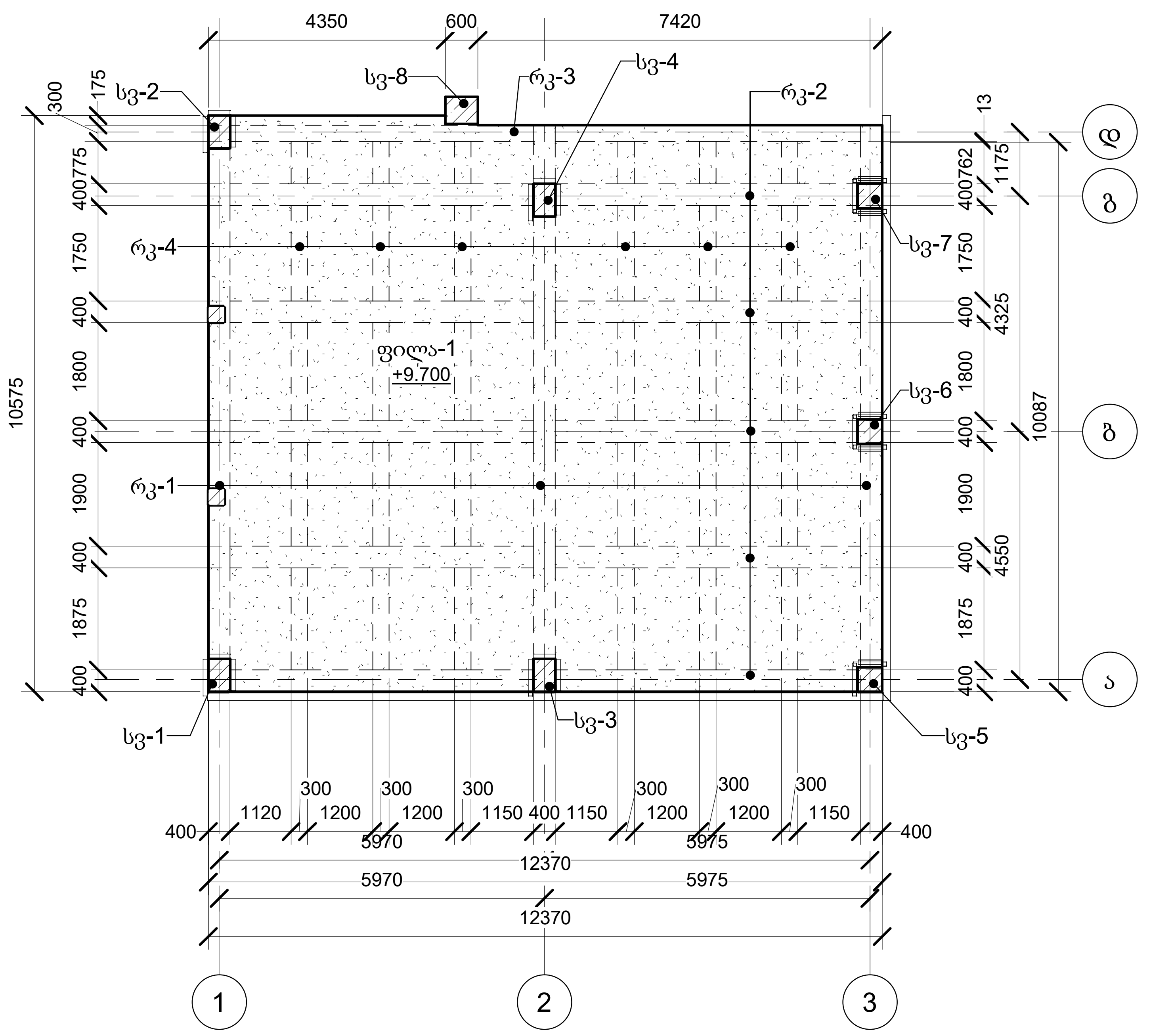

						დამკვეთი შპს „ჰაიდელბერგცემენტ ჯორჯია" - 230866435
ცვლ.	ცვლ.რაოდ.	ფურცელი	დოკუმ. №	ხელმოწერა	თარიღი	კონსტრუქციული ნაწილი
დირექტორი		გ. გოგოლაძე				ცემენტის ქარხანა, დაფქვის უბანი.
კონსტრუქტორი		გ. ნოზაძე				
						არსებული შენობის გეგმა 9,700 მ ნიშნულზე

სტადია	ფურც.	ფურცლები
მ.პ.	კ-6	

შპს „მუხა-გ"
ქ. რუსთავი

Формат А3А

არსებული შენობის გეგმა 20,960 მ ნიშნულზე (1: 100)

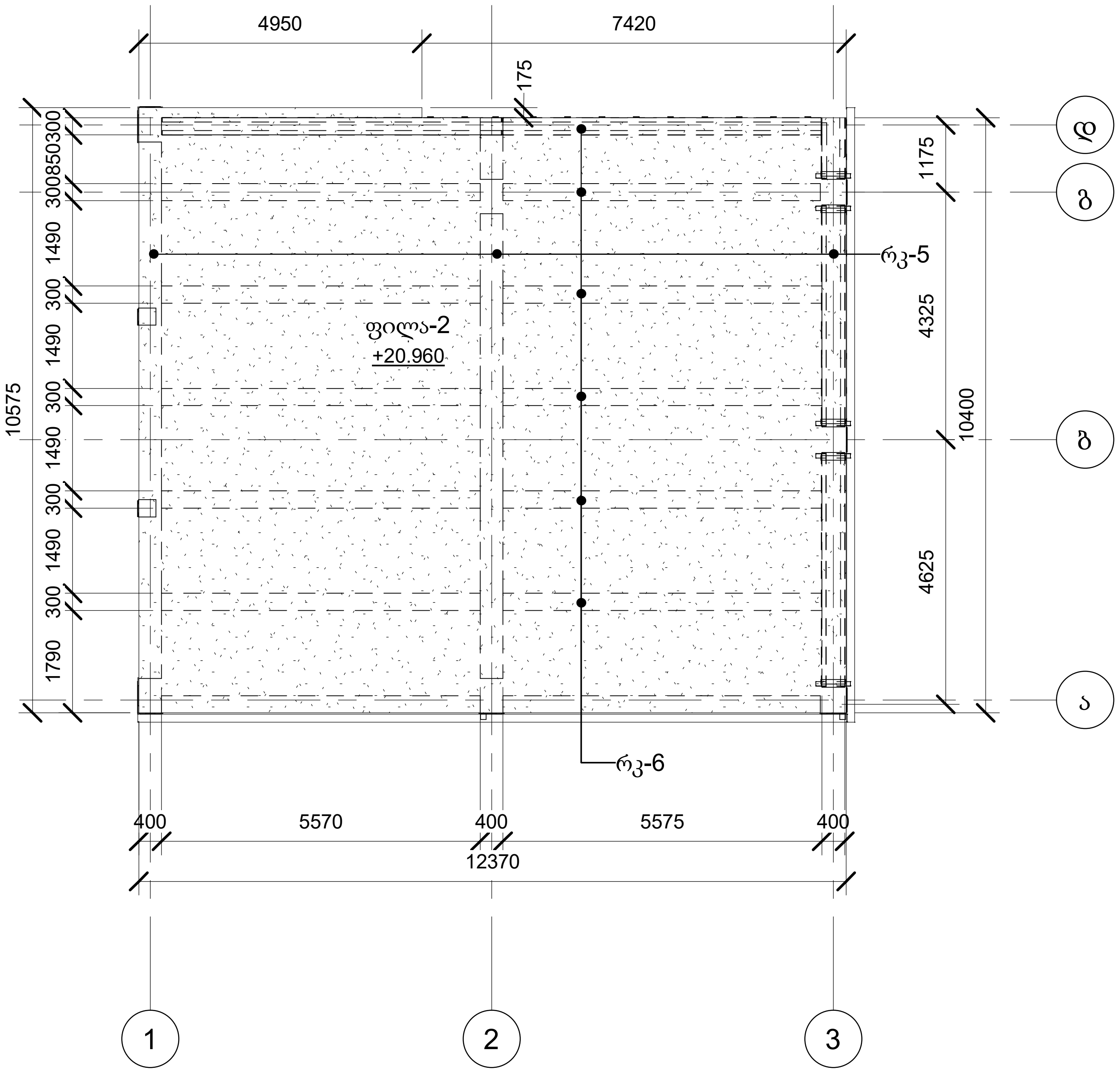

დამკვეთი შპს „ჰაიდელბერგცემენტ ჯორჯია" - 230866435								
						კონსტრუქციული ნაწილი		
ცვლ.	ცვლ.რაოდ.	ფურცელი	დოკუმ. №	ხელმოწერა	თარიღი			
დირექტორი		გ. გოგოლაძე				ცემენტის ქარხანა, დაფქვის უბანი.	სტადია	ფურც.	ფურცლები
							მ.პ.	კ-7	
კონსტრუქტორი		გ. ნოზაძე						
						არსებული შენობის გეგმა 20,960 მ ნიშნულზე	შპს „მუხა-გ" ქ. რუსთავი	

Формат А3А

ჭრილი 1-1 (1: 100)

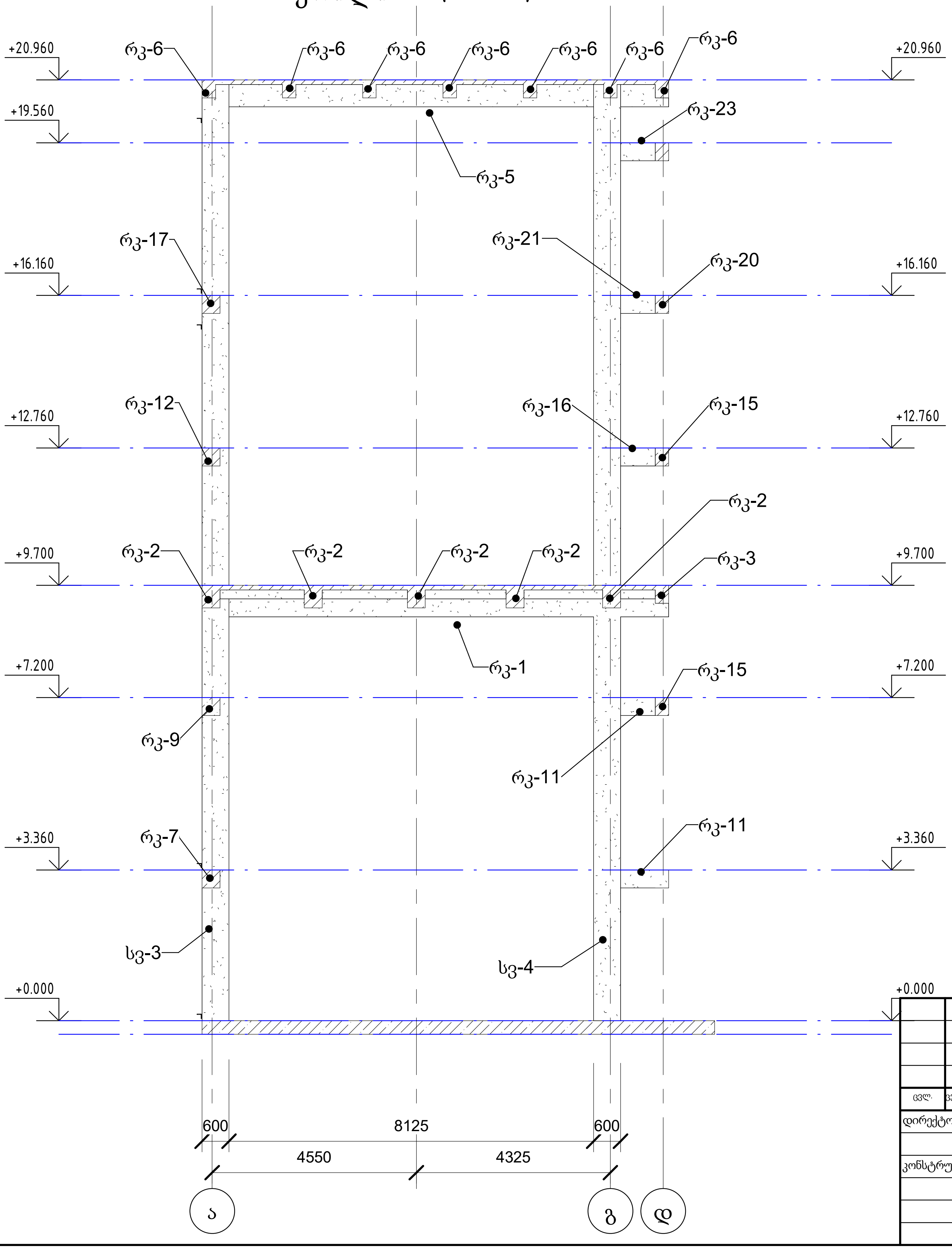

ცვლ.	ცვლ.რაოდ.	ფურცელი	დოკუმ. №	ხელმოწერა	თარიღი
დირექტორი		გ. გოგოლაძე			
კონსტრუქტორი		გ. ნოზაძე			

დამკვეთი შპს „ჰაიდელბერგცემენტ ჯორჯია" - 230866435

კონსტრუქციული ნაწილი

ცემენტის ქარხანა, დაფქვის უბანი.

სტადია	ფურც.	ფურცლები
მ.პ.	კ-8	

არსებული შენობის ჭრილი 1-1

შპს „მუხა-გ"
ქ. რუსთავი

Формат А3А

ჭრილი 2-2 (1: 100)

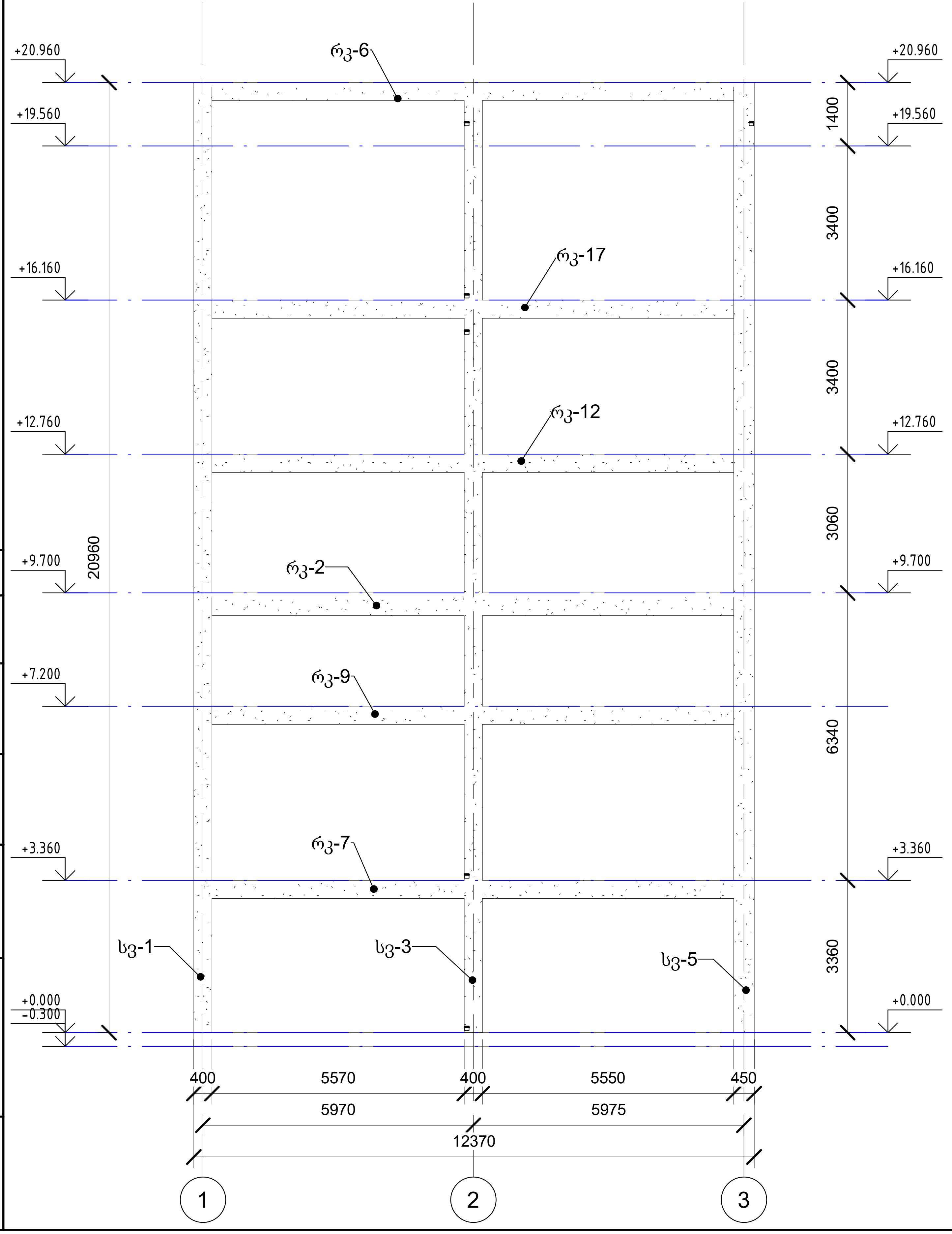

ცვლ.	ცვლ.რაოდ	ფურცელი	დოკუმ. №	ხელმოწერა	თარიღი
დირექტორი		გ. გოგოლაძე			
კონსტრუქტორი		გ. ნოზაძე			

დამკვეთი შპს „ჰაიდელბერგცემენტ ჯორჯია" - 230866435

კონსტრუქციული ნაწილი

ცემენტის ქარხანა, დაფქვის უბანი.

სტადია	ფურც.	ფურცლები
მ.პ.	კ-9	

არსებული შენობის ჭრილი 2-2

შპს „მუხა-გ"
ქ. რუსთავი

Формат А3А

ჭრილი 3-3 (1 : 100)

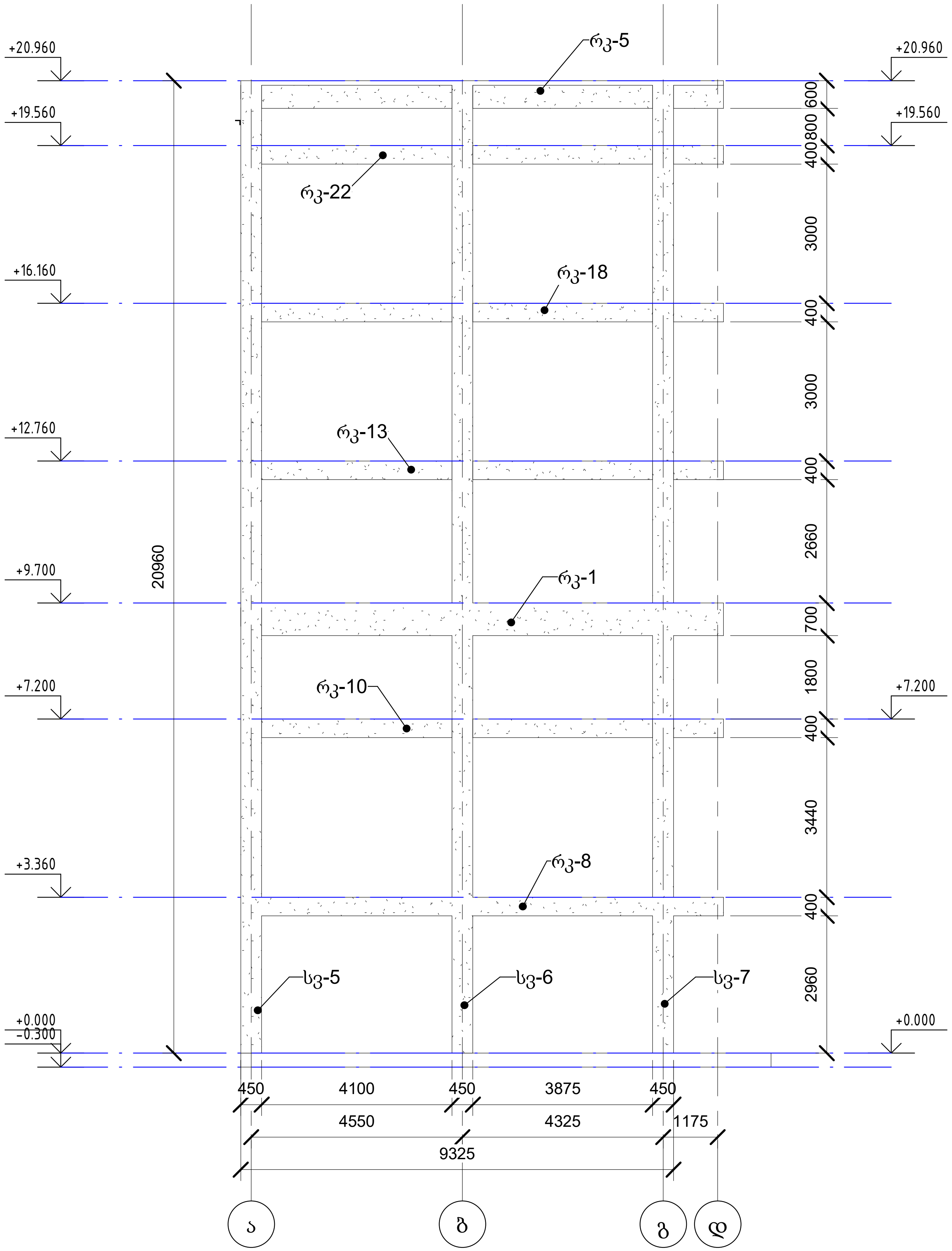

						დამკვეთი შპს „ჰაიდელბერგცემენტ ჯორჯია" - 230866435
ცვლ.	ცვლ.რაოდ.	ფურცელი	დოკუმ. №	ხელმოწერა	თარიღი	კონსტრუქციული ნაწილი
დირექტორი		გ. გოგოლაძე				ცემენტის ქარხანა, დაფქვის უბანი.
კონსტრუქტორი		გ. ნოზაძე				სტადია: მ.პ. / ფურც.: კ-10 / ფურცლები:
						არსებული შენობის ჭრილი 3-3
						შპს „მუხა-გ" ქ. რუსთავი

Формат А3А

ჭრილი 4-4 (1:100)

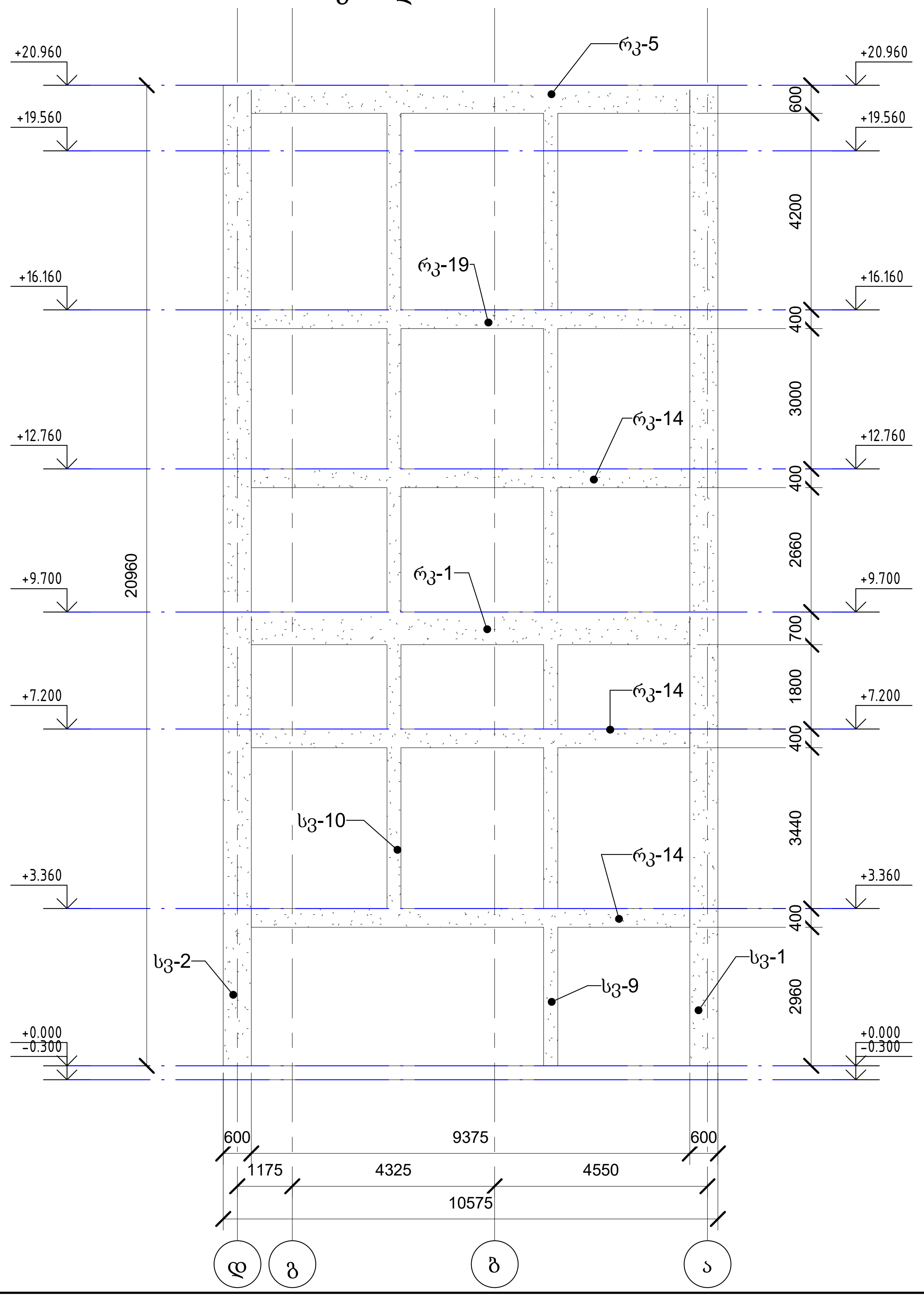

						დამკვეთი შპს „ჰაიდელბერგცემენტ ჯორჯია" - 230866435			
						კონსტრუქციული ნაწილი			
ცვლ.	ცვლ.რაოდ.	ფურცელი	დოკუმ. №	ხელმოწერა	თარიღი				
დირექტორი		გ. გოგოლაძე				ცემენტის ქარხანა, დაფქვის უბანი.	სტადია	ფურც.	ფურცლები
კონსტრუქტორი		გ. ნოზაძე					მ.პ.	კ-11	
						არსებული შენობის ჭრილი 4-4	შპს „მუხა-გ" ქ. რუსთავი		

Формат А3А

ჭრილი 5-5 (1 : 100)

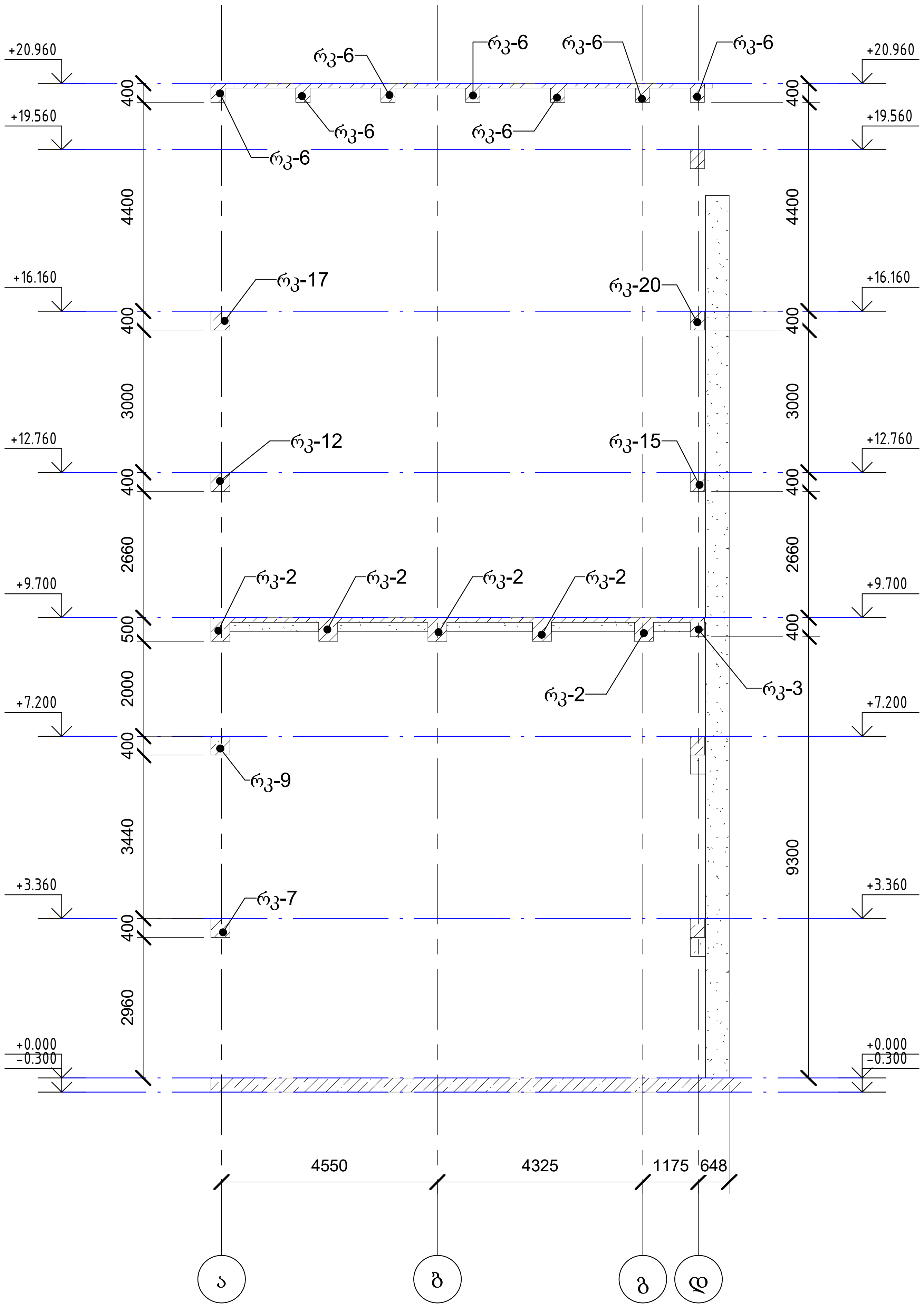

ცვლ.	ცვლ.რაოდ.	ფურცელი	დოკუმ. №	ხელმოწერა	თარიღი
დირექტორი		გ. გოგოლაძე			
კონსტრუქტორი		გ. ნოზაძე			

დამკვეთი შპს „ჰაიდელბერგცემენტ ჯორჯია" - 230866435

კონსტრუქციული ნაწილი

ცემენტის ქარხანა, დაფქვის უბანი.

სტადია	ფურც.	ფურცლები
მ.პ.	კ-12	

არსებული შენობის ჭრილი 5-5

შპს „მუხა-გ"
ქ. რუსთავი

Формат A3A

საპროექტო გეგმა 0,00 მ ნიშნულზე (1 : 100)

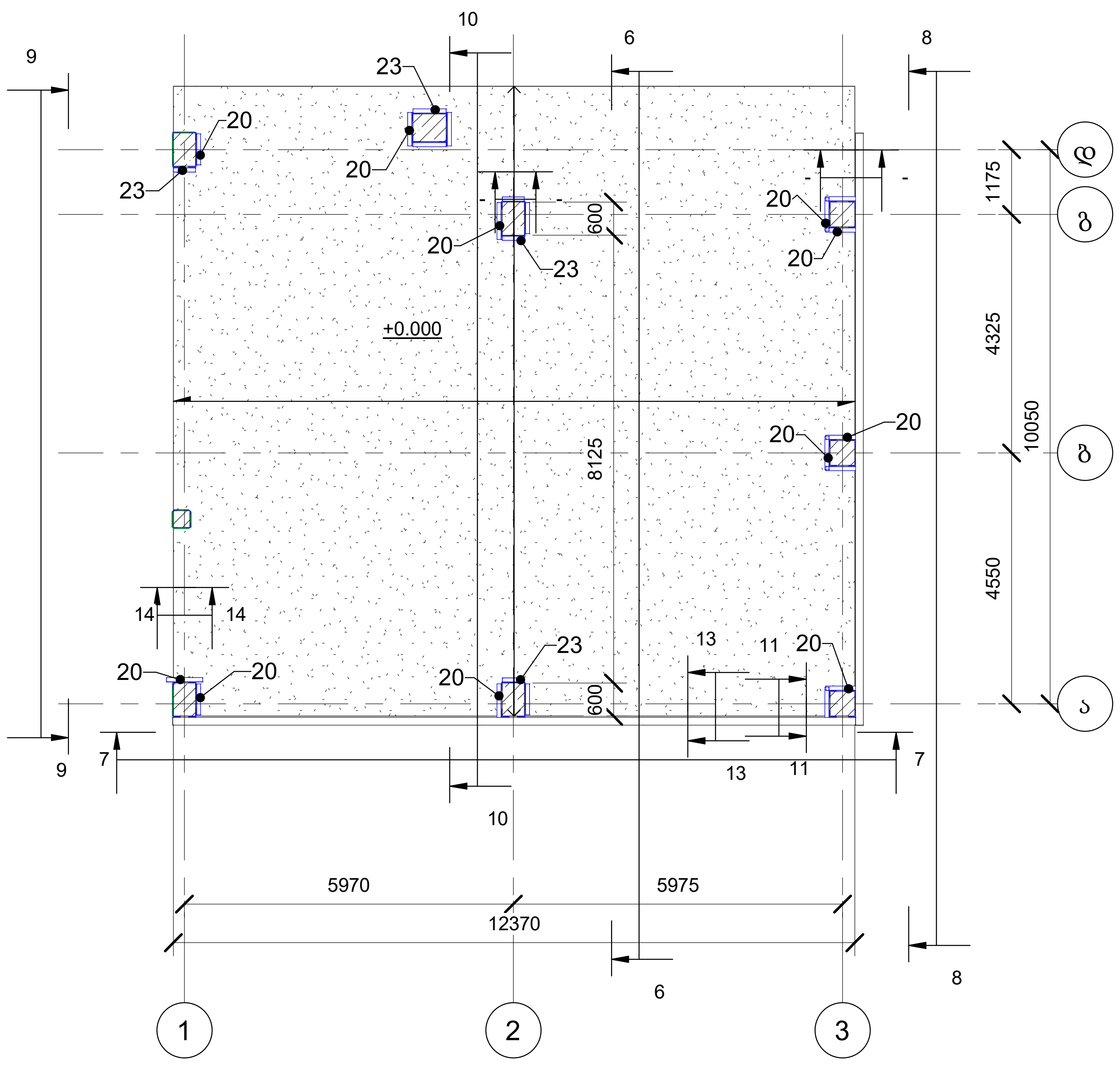

ცვლ.	ცვლ.რაოდ.	ფურცელი	დოკუმ. №	ხელმოწერა	თარიღი
დირექტორი		გ. გოგოლაძე			
კონსტრუქტორი		გ. ნოზაძე			

დამკვეთი შპს „ჰაიდელბერგცემენტ ჯორჯია" – 230866435			
კონსტრუქციული ნაწილი			
ცემენტის ქარხანა, დაფქვის უბანი.	სტადია	ფურც.	ფურცლები
	მ.პ.	კ-13	
საპროექტო გეგმა 0,00 მ ნიშნულზე	შპს „მუხა-გ" ქ. რუსთავი		

Формат А3А

საპროექტო გეგმა 3,36 მ ნიშნულზე (1 : 100)

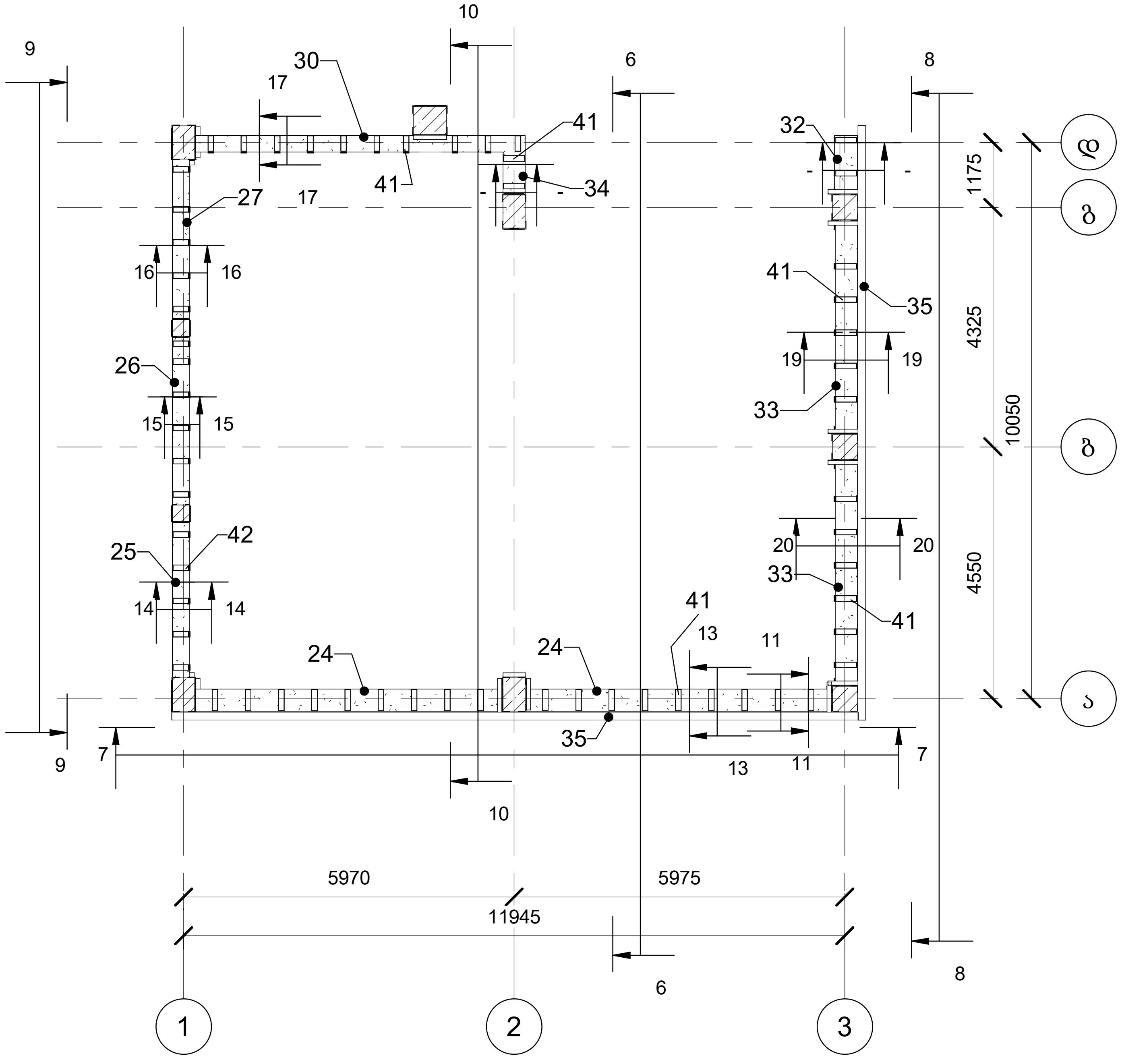

დამკვეთი შპს „ჰაიდელბერგცემენტ ჯორჯია" - 230866435						
კონსტრუქციული ნაწილი						
ცვლ.	ცვლ.რაოდ.	ფურცელი	დოკუმ. №	ხელმოწერა	თარიღი	
დირექტორი		გ. გოგოლაძე				
კონსტრუქტორი		გ. ნოზაძე				
ცემენტის ქარხანა, დაფქვის უბანი.	სტადია	ფურც.	ფურცლები			
	მ.პ.	კ-14				
საპროექტო გეგმა 3,36 მ ნიშნულზე	შპს „მუხა-გ" ქ. რუსთავი					

Формат А3А

საპროექტო გეგმა 7,20 მ ნიშნულზე (1 : 100)

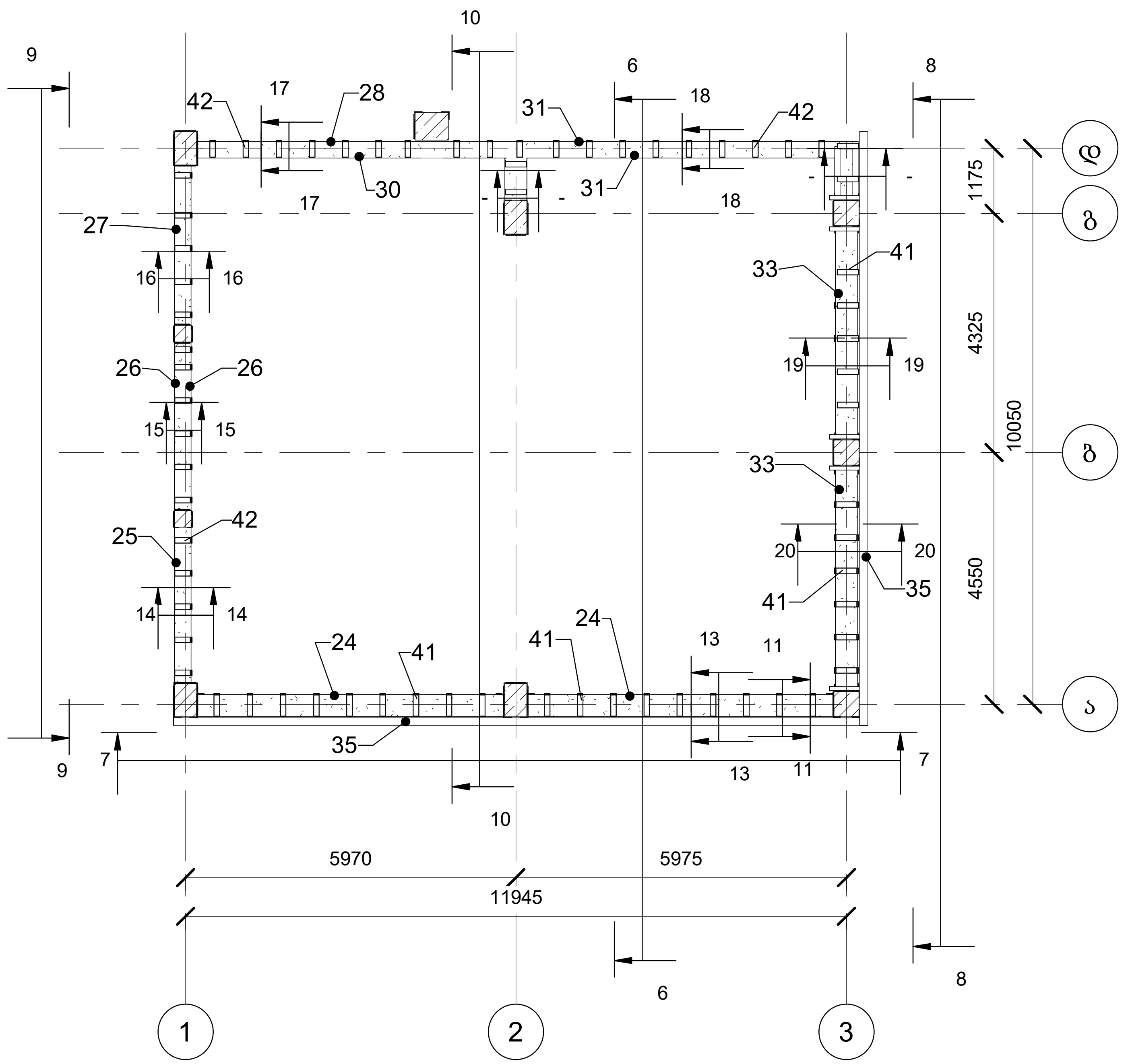

						დამკვეთი შპს „ჰაიდელბერგცემენტ ჯორჯია" – 230866435		
ცვლ.	ცვლ.რაოდ.	ფურცელი	დოკუმ. №	ხელმოწერა	თარიღი	კონსტრუქციული ნაწილი		
დირექტორი		გ. გოგოლაძე				ცემენტის ქარხანა, დაფქვის უბანი.	სტადია	ფურც.	ფურცლები
კონსტრუქტორი		გ. ნოზაძე					მ.პ.	კ-15	
						საპროექტო გეგმა 7,20 მ ნიშნულზე	შპს „მუხა-გ" ქ. რუსთავი		

Формат А3А

საპროექტო გეგმა 9,70 მ ნიშნულზე (1 : 100)

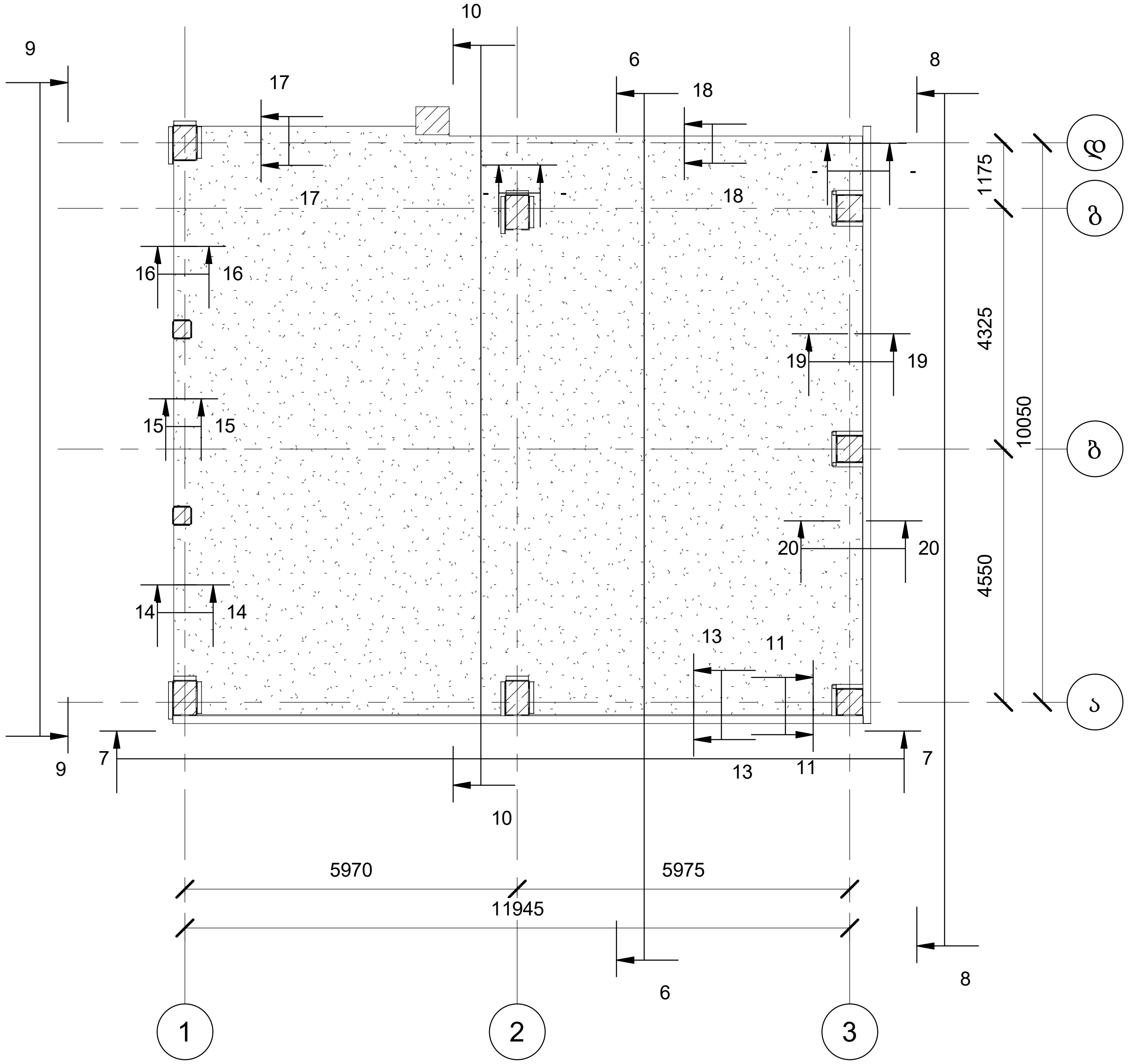

ცვლ.	ცვლ.რაოდ.	ფურცელი	დოკუმ. №	ხელმოწერა	თარიღი
დირექტორი		გ. გოგოლაძე			
კონსტრუქტორი		გ. ნოზაძე			

დამკვეთი შპს „ჰაიდელბერგცემენტ ჯორჯია" - 230866435

კონსტრუქციული ნაწილი

ცემენტის ქარხანა, დაფქვის უბანი.

სტადია	ფურც.	ფურცლები
მ.პ.	კ-16	

საპროექტო გეგმა 9,70 მ ნიშნულზე

შპს „მუხა-გ"
ქ. რუსთავი

Формат А3А

საპროექტო გეგმა 12,76 მ ნიშნულზე (1 : 100)

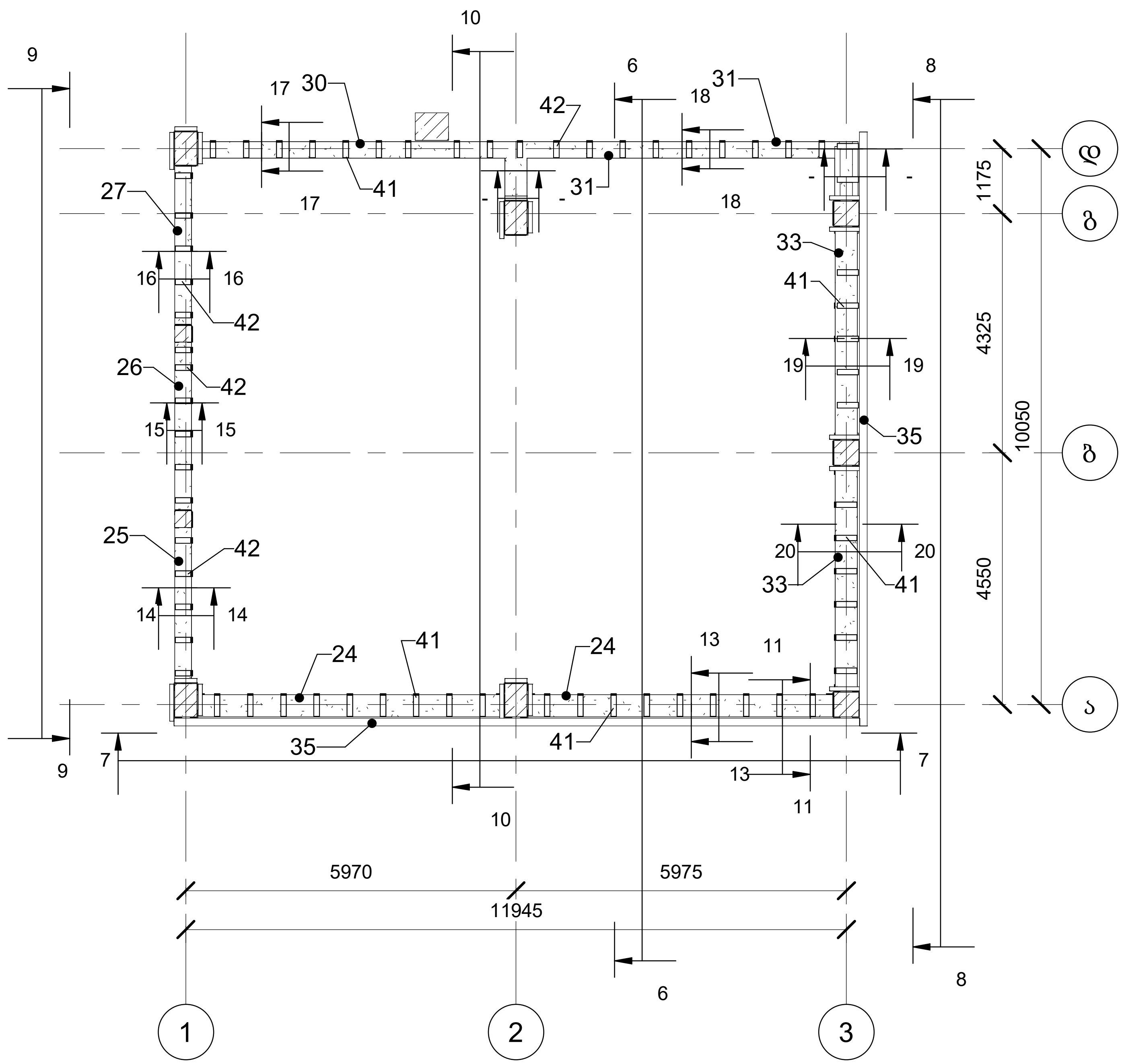

						დამკვეთი შპს „ჰაიდელბერგცემენტ ჯორჯია" - 230866435
ცვლ.	ცვლ.რაოდ.	ფურცელი	დოკუმ. №	ხელმოწერა	თარიღი	კონსტრუქციული ნაწილი
დირექტორი		გ. გოგოლაძე				ცემენტის ქარხანა, დაფქვის უბანი.
კონსტრუქტორი		გ. ნოზაძე				

სტადია	ფურც.	ფურცლები
მ.პ.	კ-17	

საპროექტო გეგმა 12,76 მ ნიშნულზე

შპს „მუხა-გ"
ქ. რუსთავი

Формат А3А

საპროექტო გეგმა 16,16 მ ნიშნულზე (1 : 100)

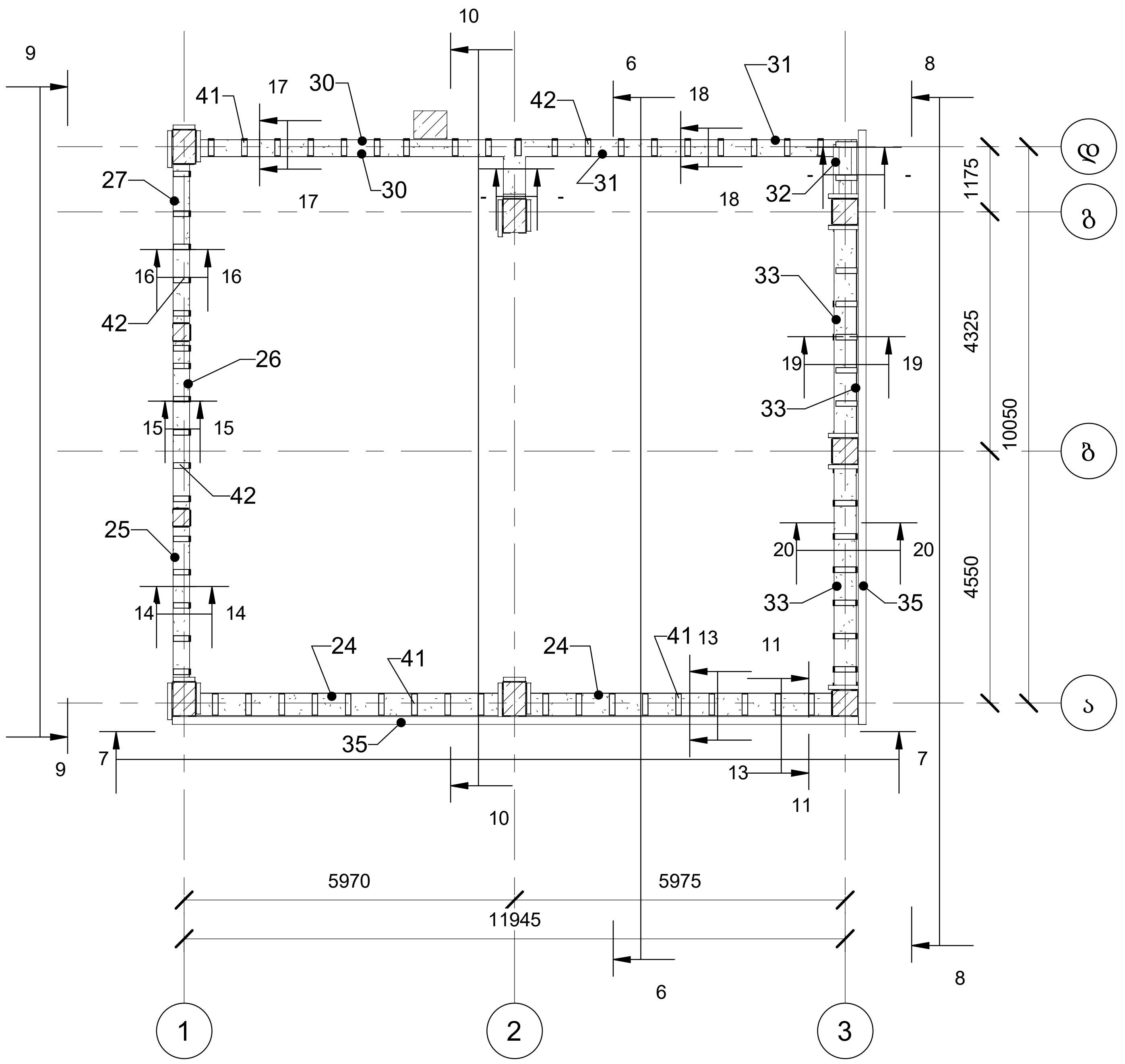

						დამკვეთი შპს „ჰაიდელბერგცემენტ ჯორჯია" - 230866435
ცვლ.	ცვლ.რაოდ.	ფურცელი	დოკუმ. №	ხელმოწერა	თარიღი	კონსტრუქციული ნაწილი
დირექტორი		გ. გოგოლაძე				ცემენტის ქარხანა, დაფქვის უბანი.
კონსტრუქტორი		გ. ნოზაძე				საპროექტო გეგმა 16,16 მ ნიშნულზე

სტადია	ფურც.	ფურცლები
მ.პ.	კ-18	

შპს „მუხა-გ"
ქ. რუსთავი

Формат А3А

საპროექტო გეგმა 19,56 მ ნიშნულზე (1 : 100)

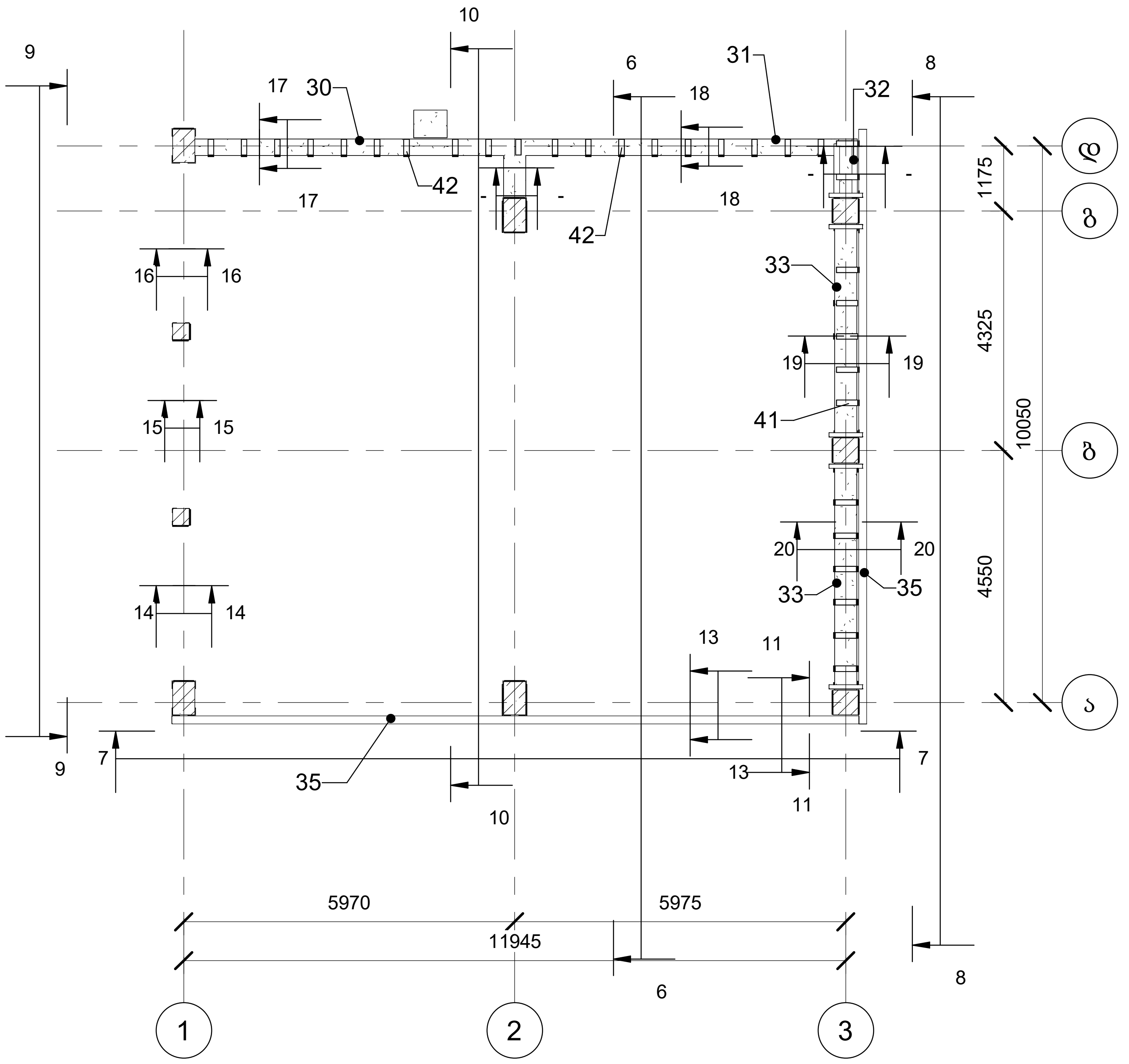

ცვლ.	ცვლ.რაოდ.	ფურცელი	დოკუმ. №	ხელმოწერა	თარიღი	დამკვეთი შპს „ჰაიდელბერგცემენტ ჯორჯია" - 230866435
						კონსტრუქციული ნაწილი
დირექტორი		გ. გოგოლაძე				ცემენტის ქარხანა, დაფქვის უბანი.
კონსტრუქტორი		გ. ნოზაძე				

სტადია	ფურც.	ფურცლები
მ.პ.	კ-19	

საპროექტო გეგმა 19,56 მ ნიშნულზე

შპს „მუხა-გ"
ქ. რუსთავი

Формат А3А

საპროექტო გეგმა 20,96 მ ნიშნულზე (1 : 100)

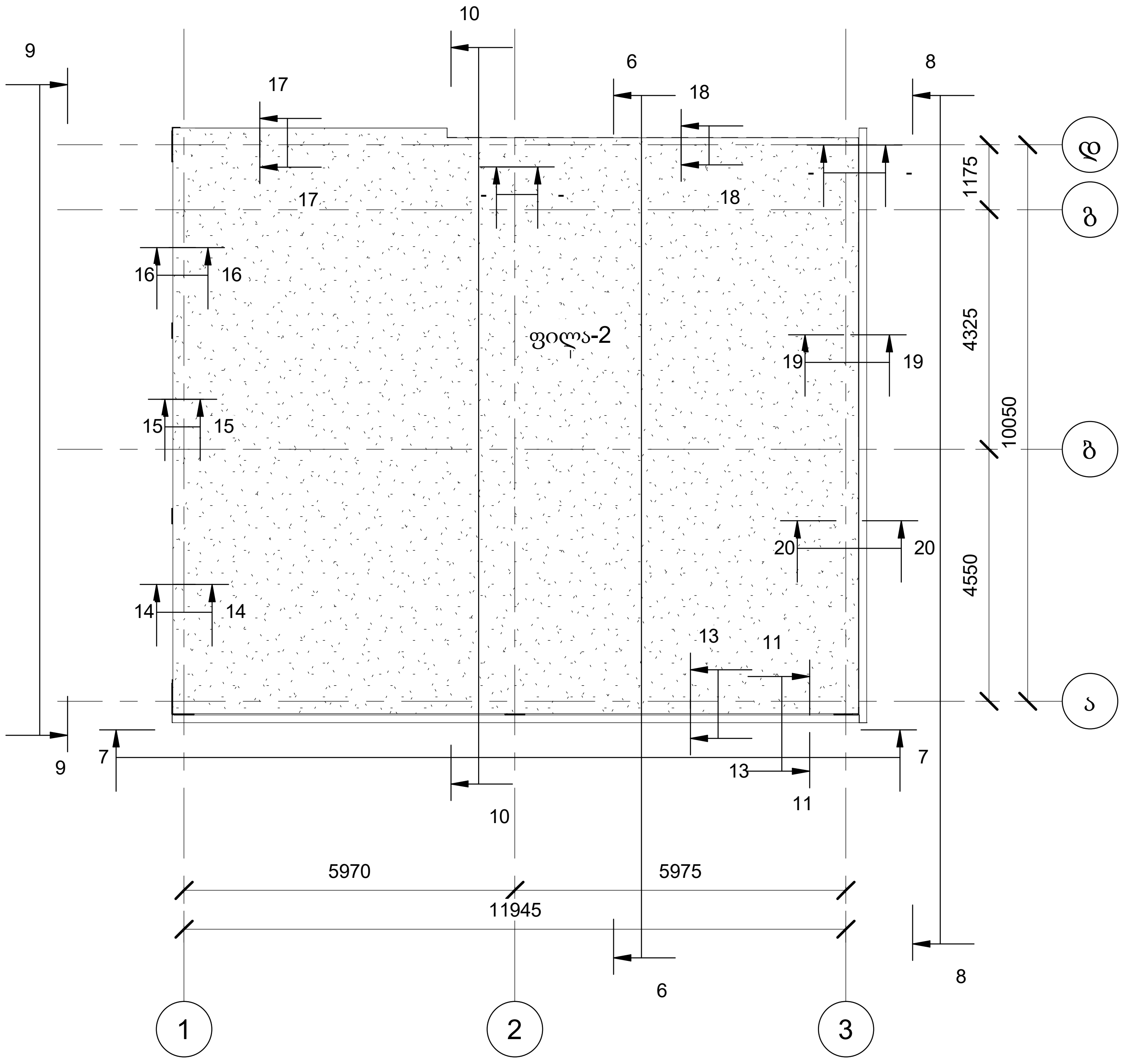

ცვლ.	ცვლ.რაოდ.	ფურცელი	დოკუმ. №	ხელმოწერა	თარიღი	დამკვეთი შპს „ჰაიდელბერგცემენტ ჯორჯია" – 230866435		
						კონსტრუქციული ნაწილი		
დირექტორი		გ. გოგოლაძე				ცემენტის ქარხანა, დაფქვის უბანი.	სტადია	ფურც. / ფურცლები
							მ.პ.	კ-20
კონსტრუქტორი		გ. ნოზაძე				საპროექტო გეგმა 20,96 მ ნიშნულზე	შპს „მუხა-გ" ქ. რუსთავი	

Формат А3А

ჭრილი 6-6 (1: 100)

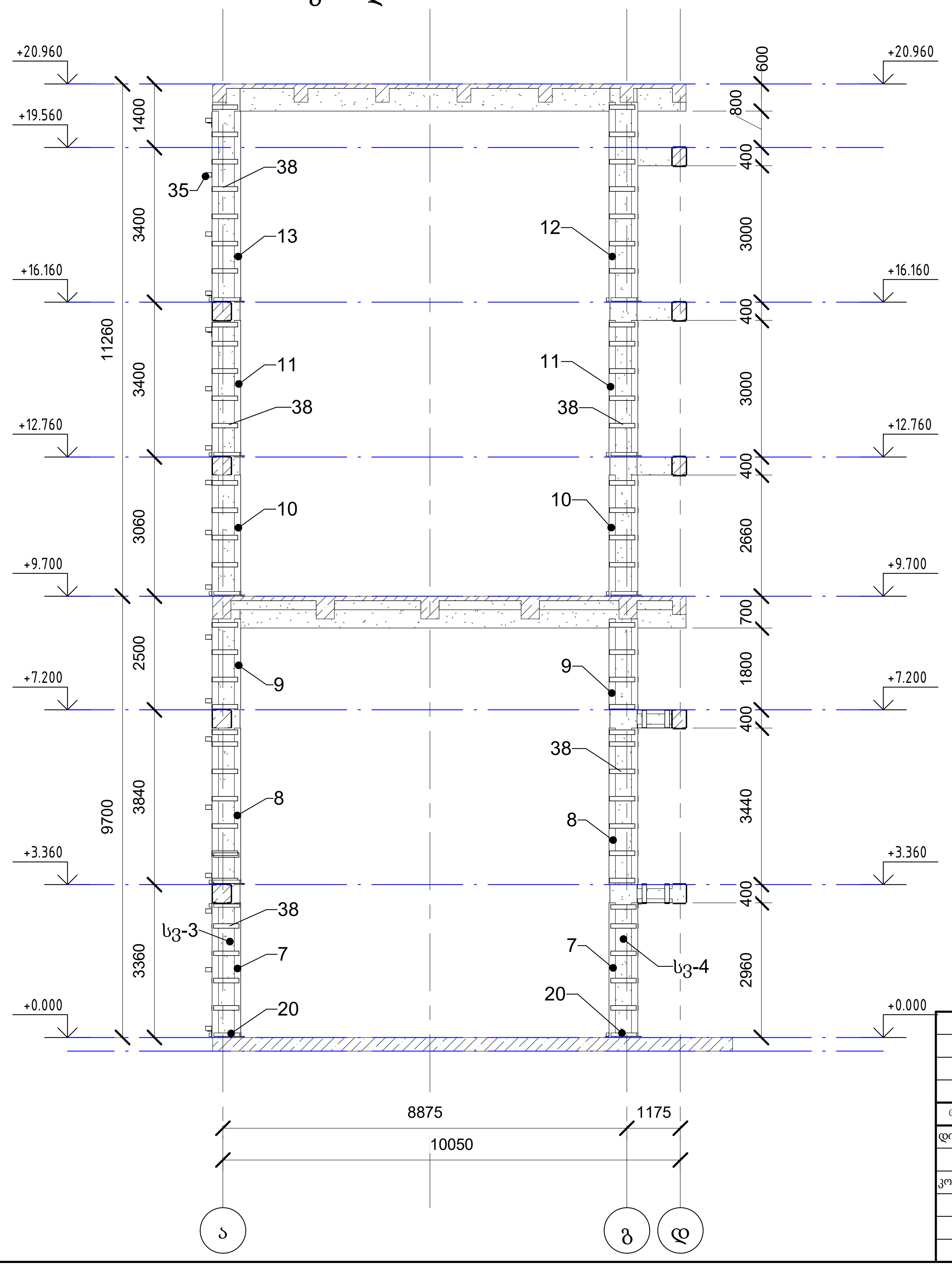

ცვლ.	ცვლ.რაოდ.	ფურცელი	დოკუმ. №	ხელმოწერა	თარიღი
დირექტორი		გ. გოგოლაძე			
კონსტრუქტორი		გ. ნოზაძე			

დამკვეთი შპს „ჰაიდელბერგცემენტ ჯორჯია" - 230866435

კონსტრუქციული ნაწილი

ცემენტის ქარხანა, დაფქვის უბანი.	სტადია	ფურც.	ფურცლები
	მ.პ.	კ-21	

ჭრილი 6-6

შპს „მუხა-გ"
ქ. რუსთავი

Формат А3А

ჭრილი 7-7 (1 : 100)

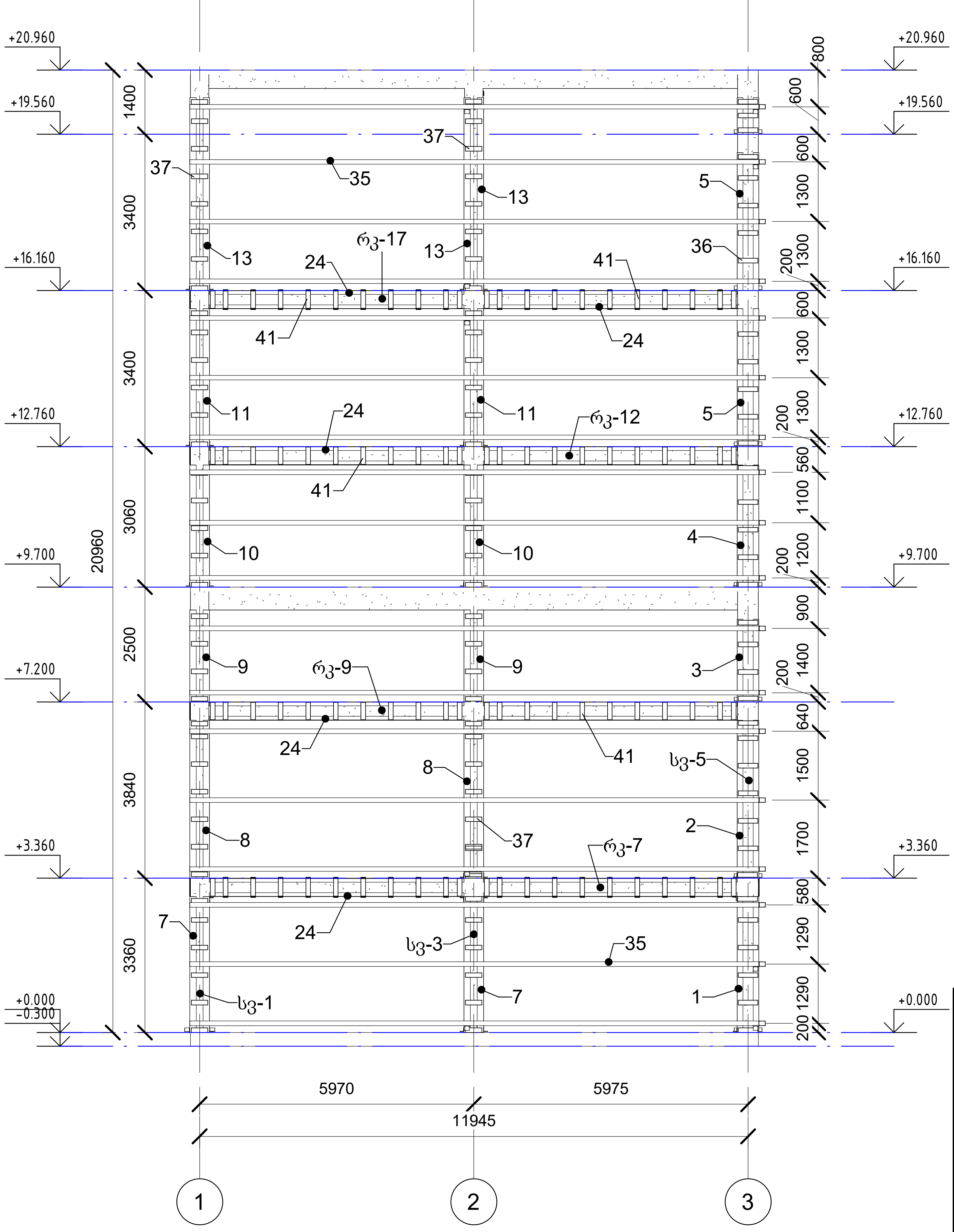

						დამკვეთი შპს „ჰაიდელბერგცემენტ ჯორჯია" - 230866435
						კონსტრუქციული ნაწილი
ცვლ.	ცვლ.რაოდ.	ფურცელი	დოკუმ. №	ხელმოწერა	თარიღი	
დირექტორი		გ. გოგოლაძე				ცემენტის ქარხანა, დაფქვის უბანი.
კონსტრუქტორი		გ. ნოზაძე				

სტადია	ფურც.	ფურცლები
მ.პ.	კ-22	

ჭრილი 7-7	შპს „მუხა-გ" ქ. რუსთავი

Формат А3А

ჭრილი 8-8 (1: 100)

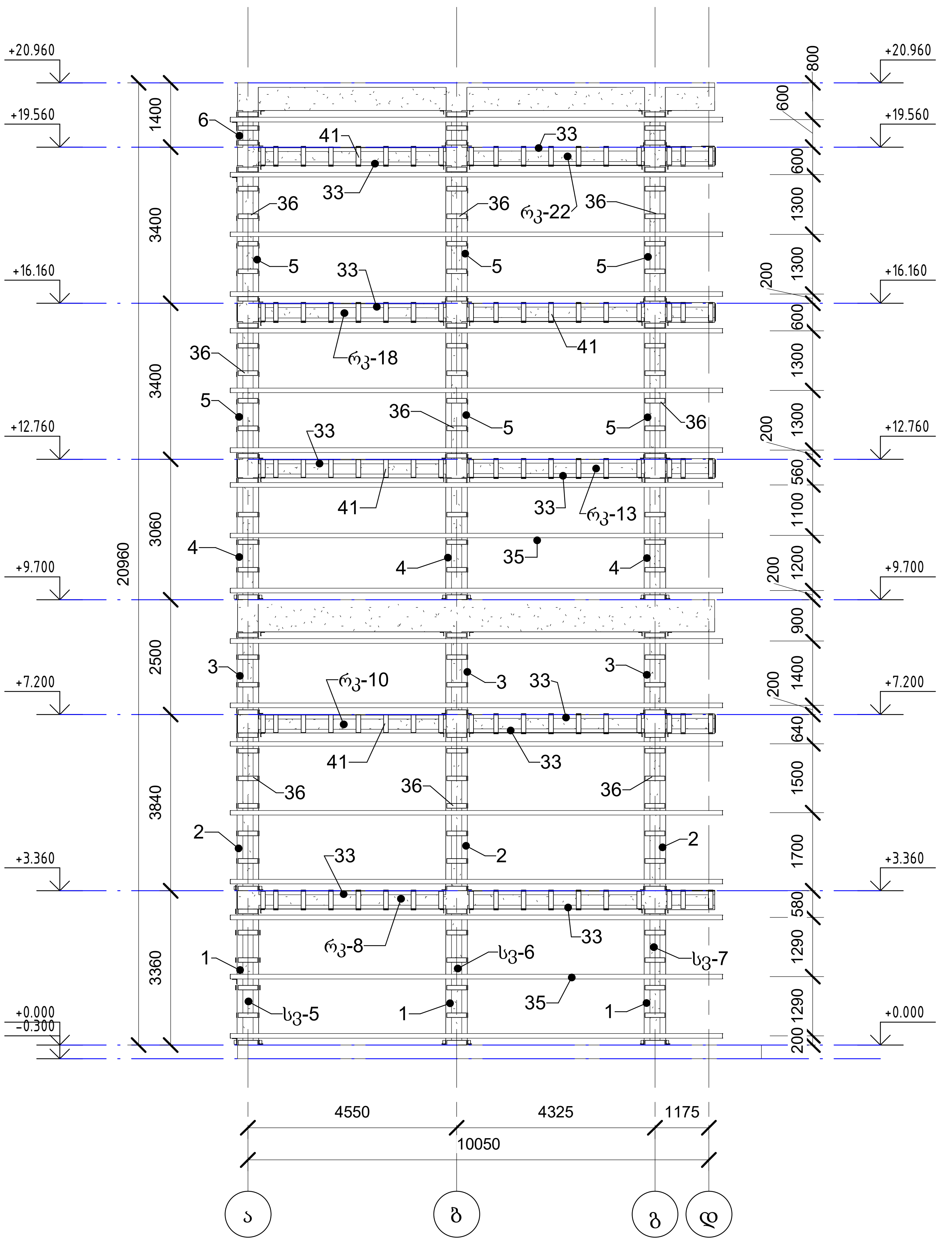

						დამკვეთი შპს „ჰაიდელბერგცემენტ ჯორჯია" - 230866435		
						კონსტრუქციული ნაწილი		
ცვლ.	ცვლ.რაოდ.	ფურცელი	დოკუმ. №	ხელმოწერა	თარიღი			
დირექტორი		გ. გოგოლაძე				ცემენტის ქარხანა, დაფქვის უბანი.	სტადია	ფურც.	ფურცლები
							მ.პ.	კ-23	
კონსტრუქტორი		გ. ნოზაძე							
						ჭრილი 8-8	შპს „მუხა-გ" ქ. რუსთავი		

Формат А3А

ჭრილი 9-9 (1 : 100)

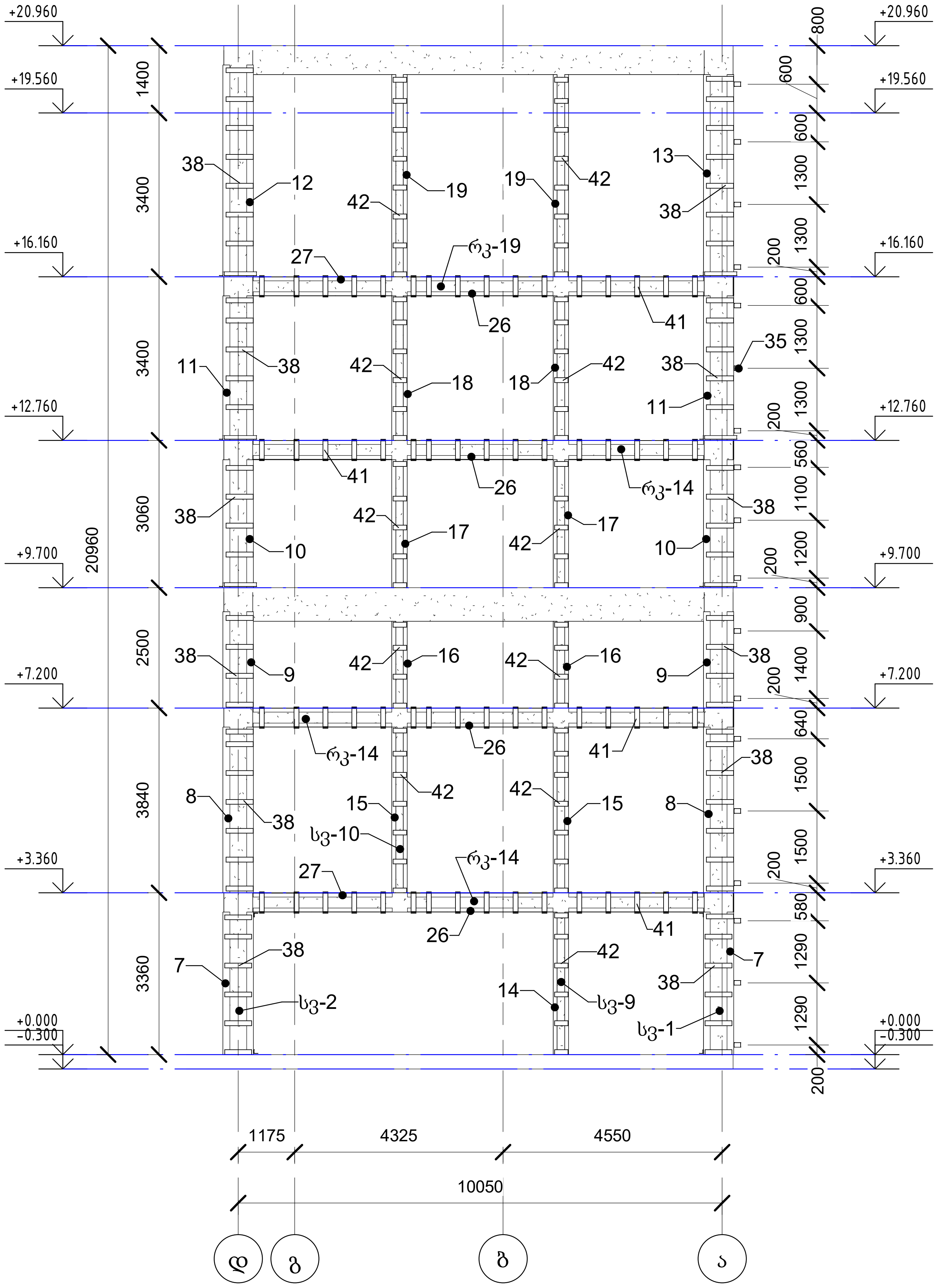

შენიშვნა

- "ა" ღერძზე (მოცემულ გვეძე) შენობის მთელ სიმაღლეზე მოიხსნას ბლოკის კედელი.

						დამკვეთი შპს „ჰაიდელბერგცემენტ ჯორჯია" - 230866435		
ცვლ.	ცვლ.რაოდ.	ფურცელი	დოკუმ. №	ხელმოწერა	თარიღი	კონსტრუქციული ნაწილი		
დირექტორი		გ. გოგოლაძე				ცემენტის ქარხანა, დაფქვის უბანი.	სტადია	ფურც.	ფურცლები
კონსტრუქტორი		გ. ნოზაძე					მ.პ.	კ-24	
						ჭრილი 9-9	შპს „მუხა-გ" ქ. რუსთავი		

Формат А3А

ჭრილი 10-10 (1 : 100)

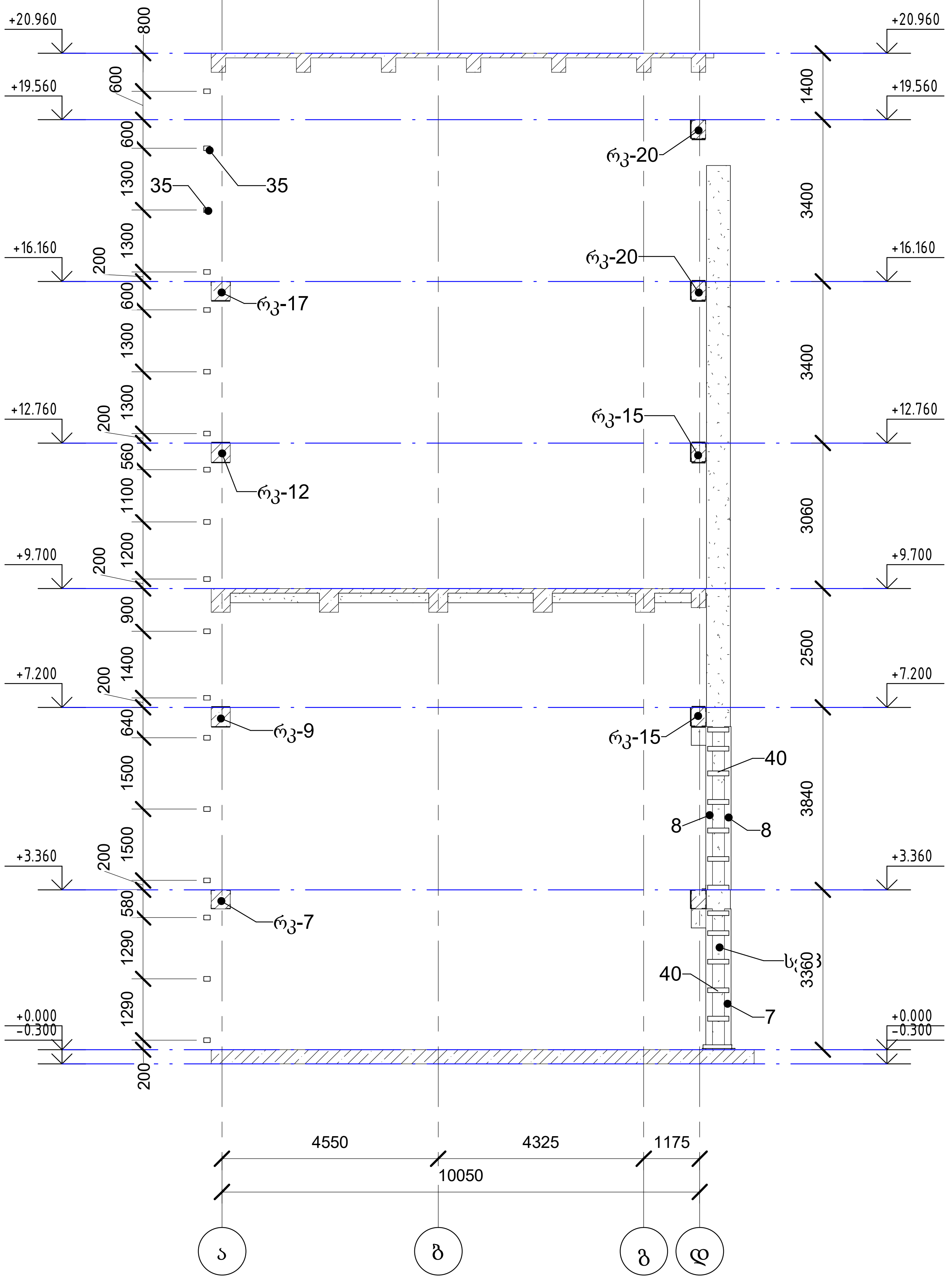

						დამკვეთი შპს „ჰაიდელბერგცემენტ ჯორჯია" - 230866435
						კონსტრუქციული ნაწილი
ცვლ.	ცვლ.რაოდ.	ფურცელი	დოკუმ. №	ხელმოწერა	თარიღი	
დირექტორი		გ. გოგოლაძე				ცემენტის ქარხანა, დაფქვის უბანი.
კონსტრუქტორი		გ. ნოზაძე				
						ჭრილი 10-10

სტადია	ფურც.	ფურცლები
მ.პ.	კ-25	

შპს „მუხა-გ"
ქ. რუსთავი

Формат А3А

ჭრილი 11-11 (1 : 25)

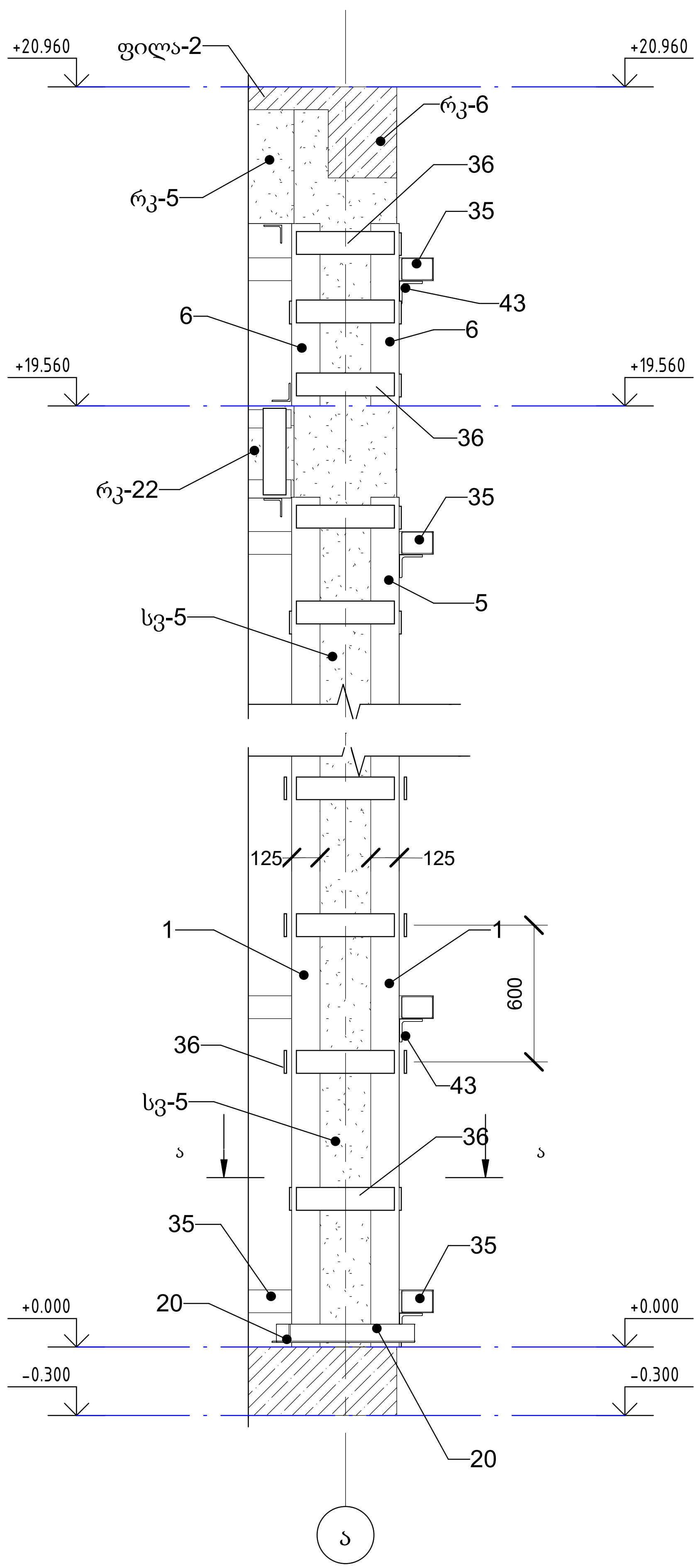

ა – ა (1 : 10)

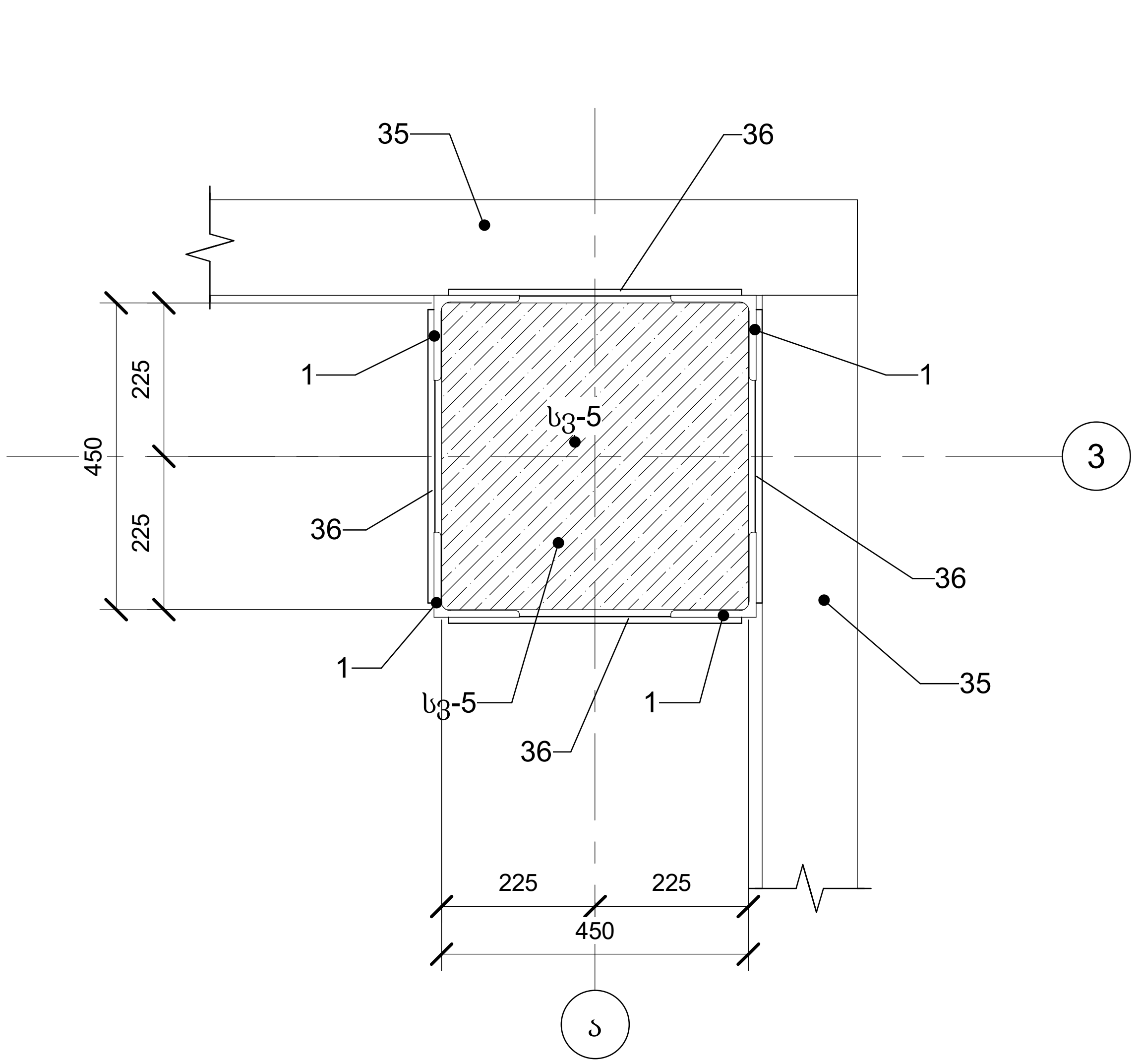

ცვლ.	ცვლ.რაოდ	ფურცელი	დოკუმ. №	ხელმოწერა	თარიღი
დირექტორი		გ. გოგოლაძე			
კონსტრუქტორი		გ. ნოზაძე			

დამკვეთი შპს „ჰაიდელბერგცემენტ ჯორჯია" – 230866435

კონსტრუქციული ნაწილი

ცემენტის ქარხანა, დაფქვის უბანი.

სტადია	ფურც.	ფურცლები
მ.პ.	კ-26	

ჭრილი 11-11

შპს „მუხა-გ"
ქ. რუსთავი

Формат А3А

12 – 12 (1: 20)

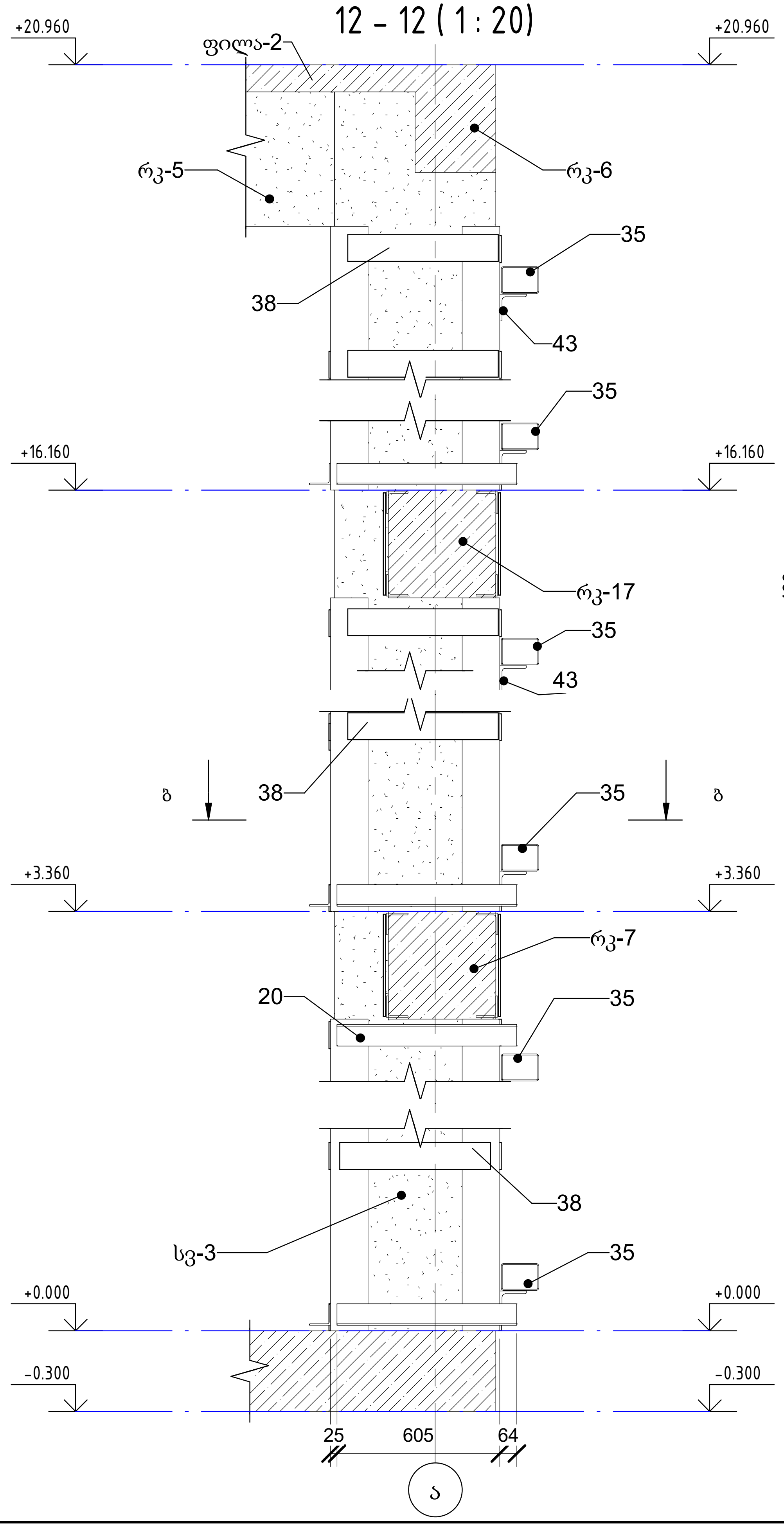

ბ – ბ (1: 10)

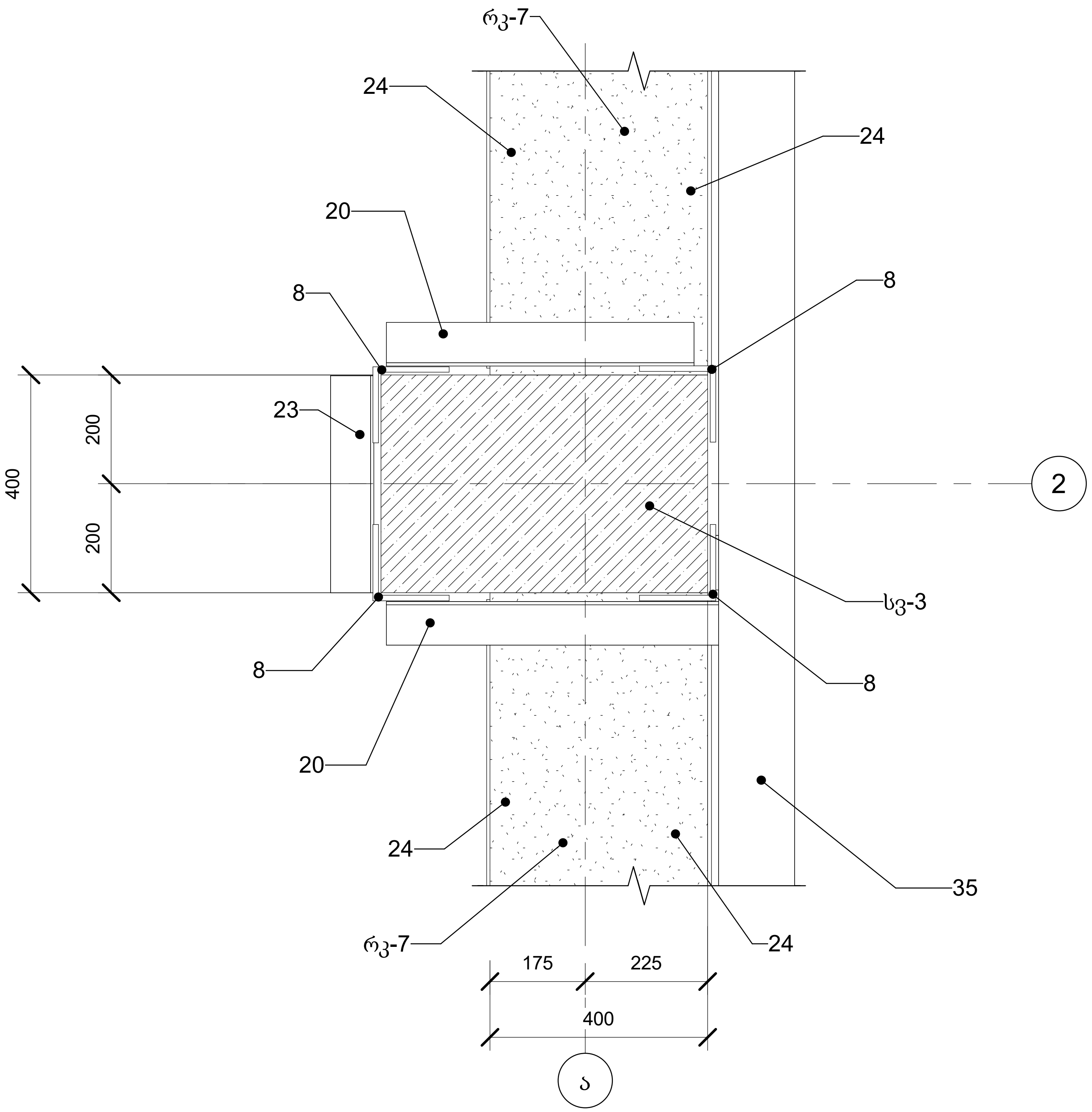

						დამკვეთი შპს „ჰაიდელბერგცემენტ ჯორჯია" – 230866435
ცვლ.	ცვლ.რაოდ.	ფურცელი	დოკუმ. №	ხელმოწერა	თარიღი	კონსტრუქციული ნაწილი
დირექტორი		გ. გოგოლაძე				ცემენტის ქარხანა, დაფქვის უბანი.
კონსტრუქტორი		გ. ნოზაძე				
						ჭრილი 12-12

სტადია	ფურც.	ფურცლები
მ.პ.	კ-27	

შპს „მუხა-გ"
ქ. რუსთავი

Формат A3A

13 - 13 (1 : 25)

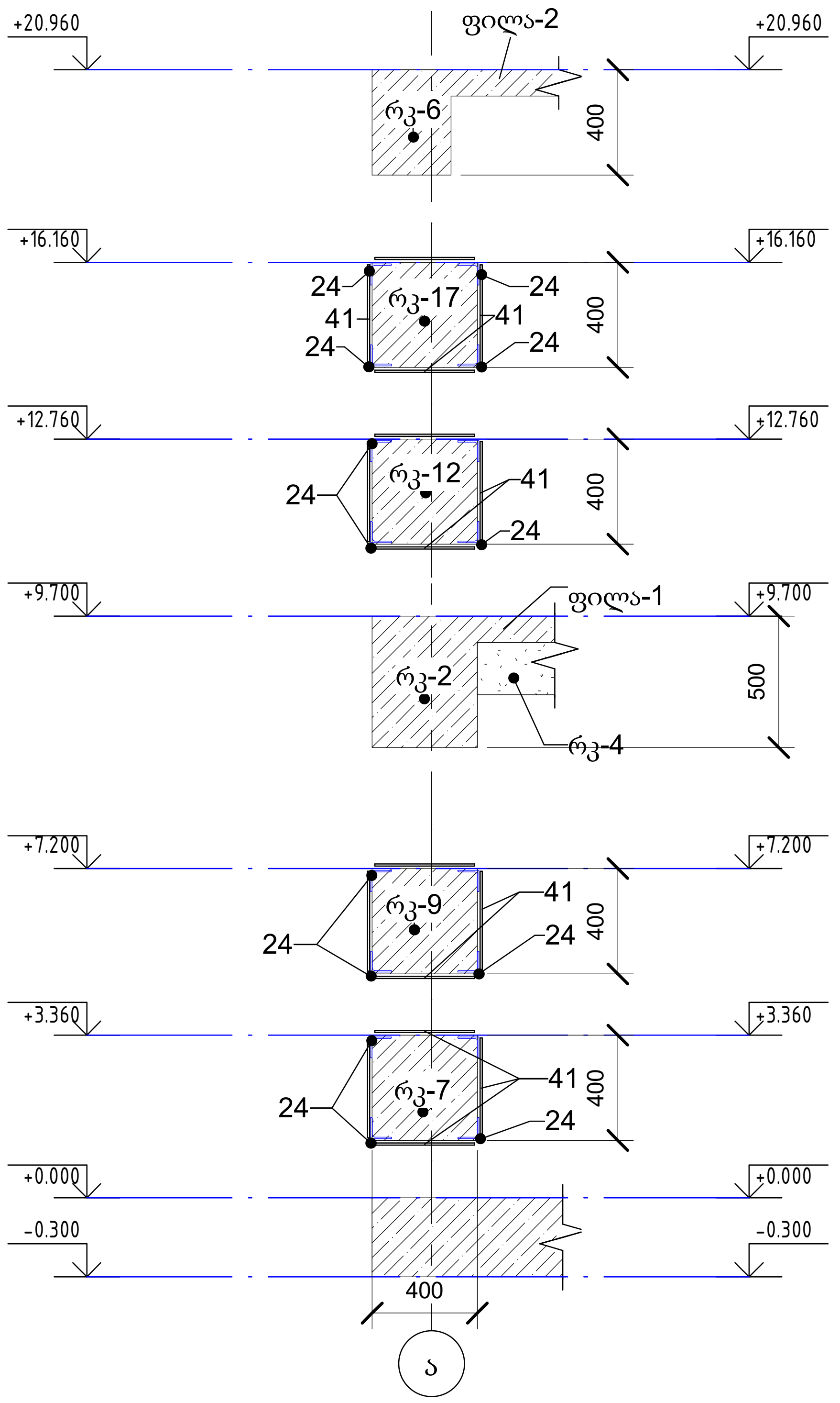

14 - 14 (1 : 25)

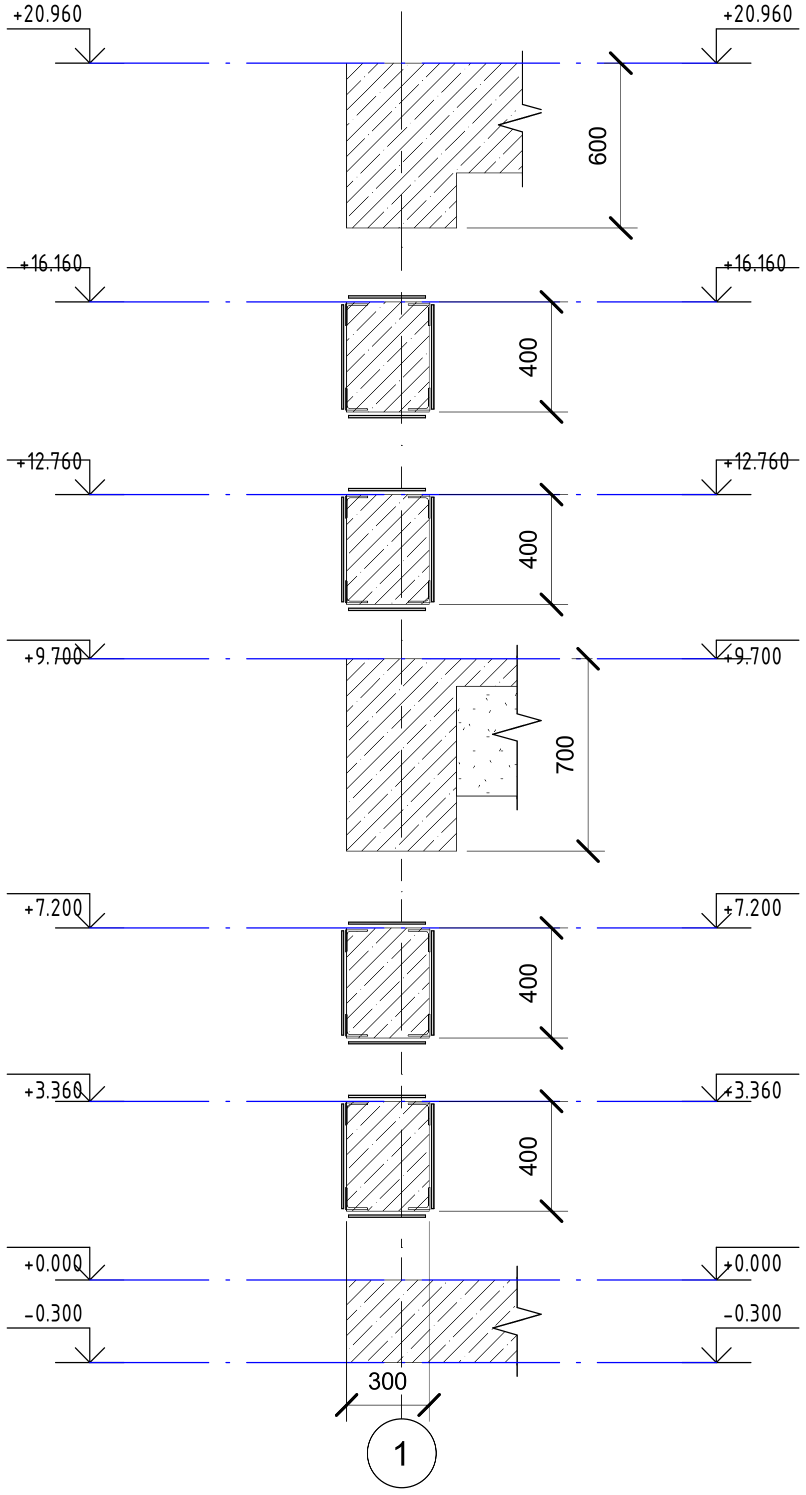

						დამკვეთი შპს „ჰაიდელბერგცემენტ ჯორჯია" - 230866435		
ცვლ.	ცვლ.რაოდ.	ფურცელი	დოკუმ. №	ხელმოწერა	თარიღი	კონსტრუქციული ნაწილი		
დირექტორი		გ. გოგოლაძე				ცემენტის ქარხანა, დაფქვის უბანი.	სტადია	ფურც.	ფურცლები
							მ.პ.	კ-28	
კონსტრუქტორი		გ. ნოზაძე				ჭრილი 13-13, 14-14	შპს „მუხა-გ" ქ. რუსთავი		

Формат А3А

15 – 15 (1 : 25)

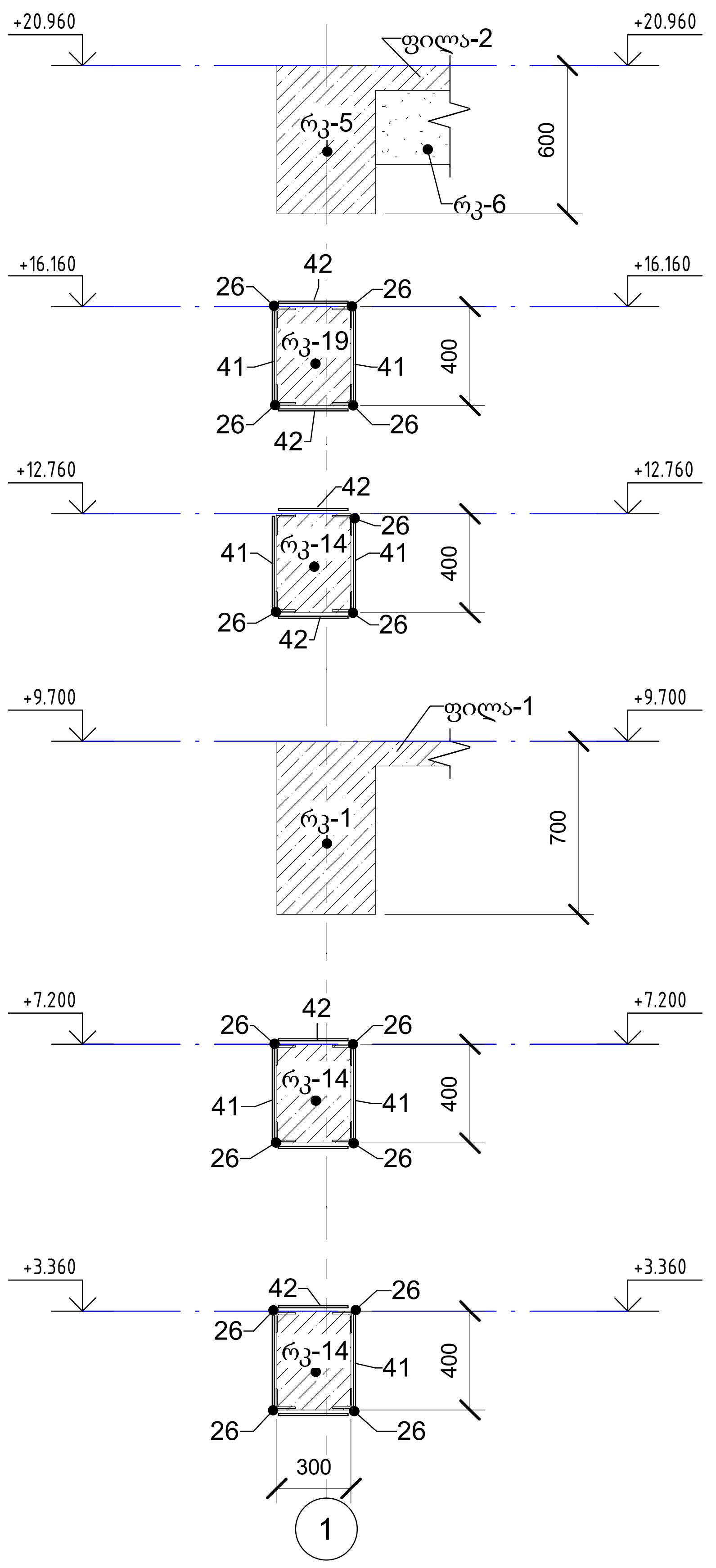

16 – 16 (1 : 25)

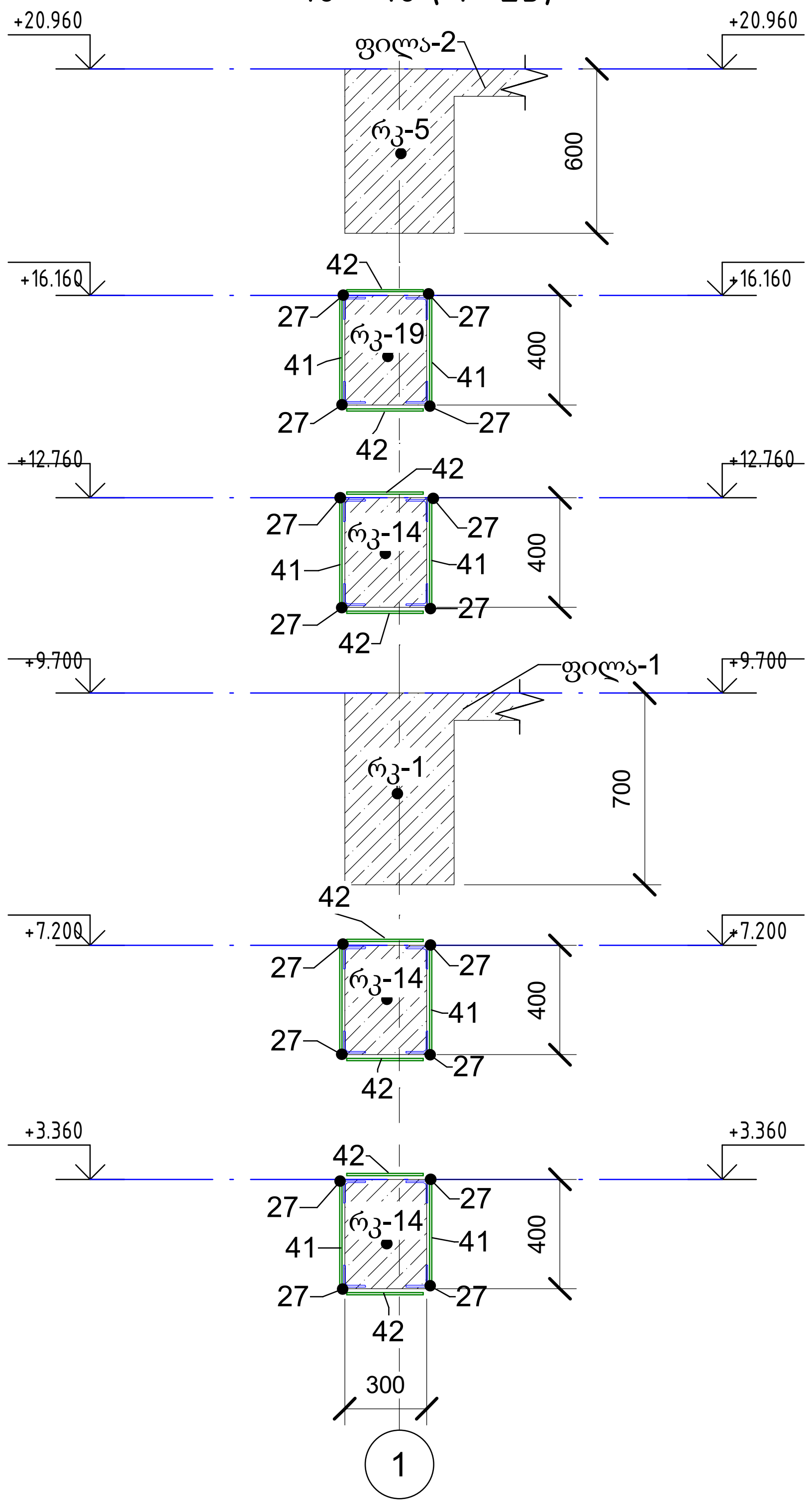

						დამკვეთი შპს „ჰაიდელბერგცემენტ ჯორჯია" – 230866435
ცვლ.	ცვლ.რაოდ.	ფურცელი	დოკუმ. №	ხელმოწერა	თარიღი	კონსტრუქციული ნაწილი
დირექტორი		გ. გოგოლაძე				ცემენტის ქარხანა, დაფქვის უბანი.
კონსტრუქტორი		გ. ნოზაძე				

სტადია	ფურც.	ფურცლები
მ.პ.	კ–29	

ჭრილი 15–15, 16–16

შპს „მუხა-გ"
ქ. რუსთავი

Формат А3А

17 – 17 (1 : 25)

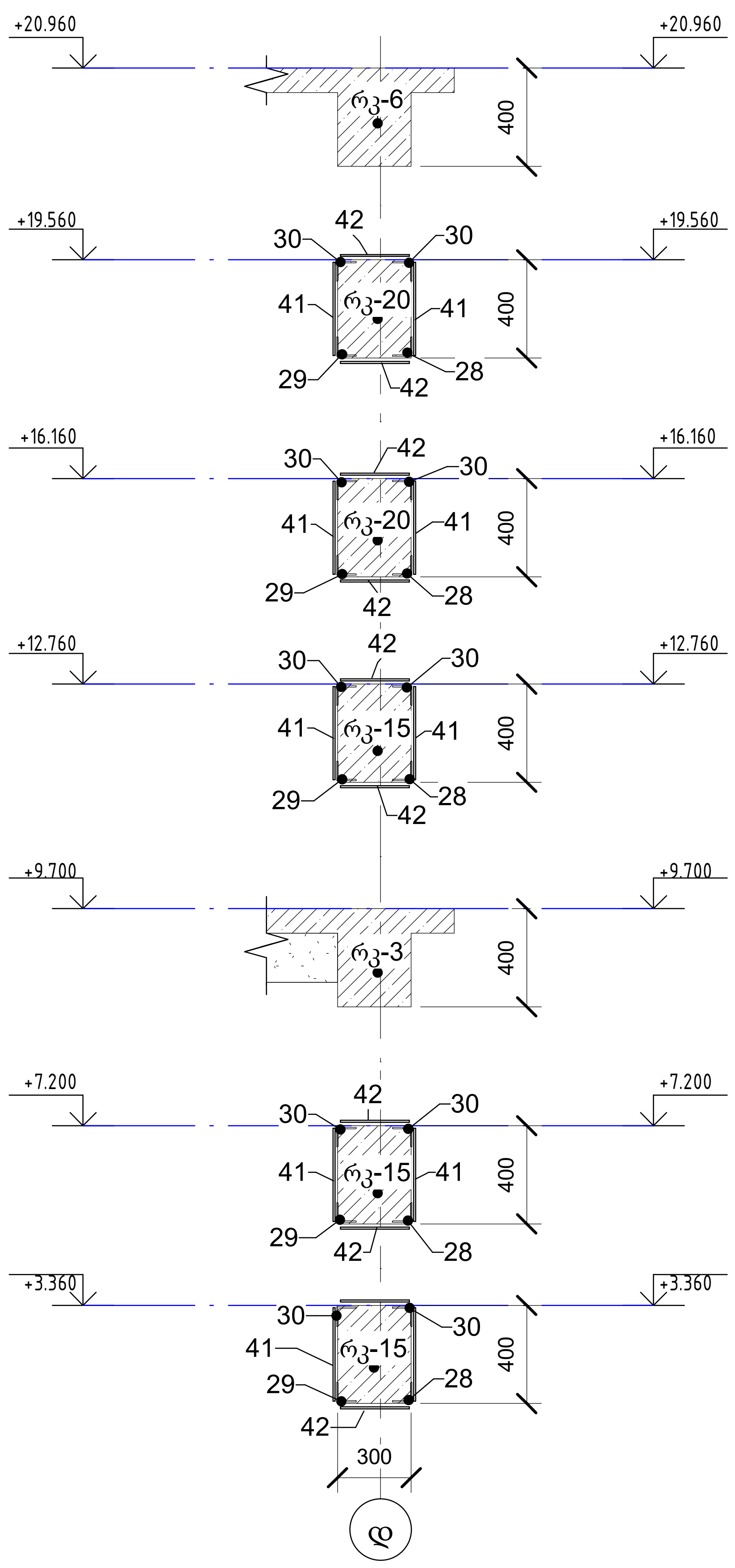

18 – 18 (1 : 25)

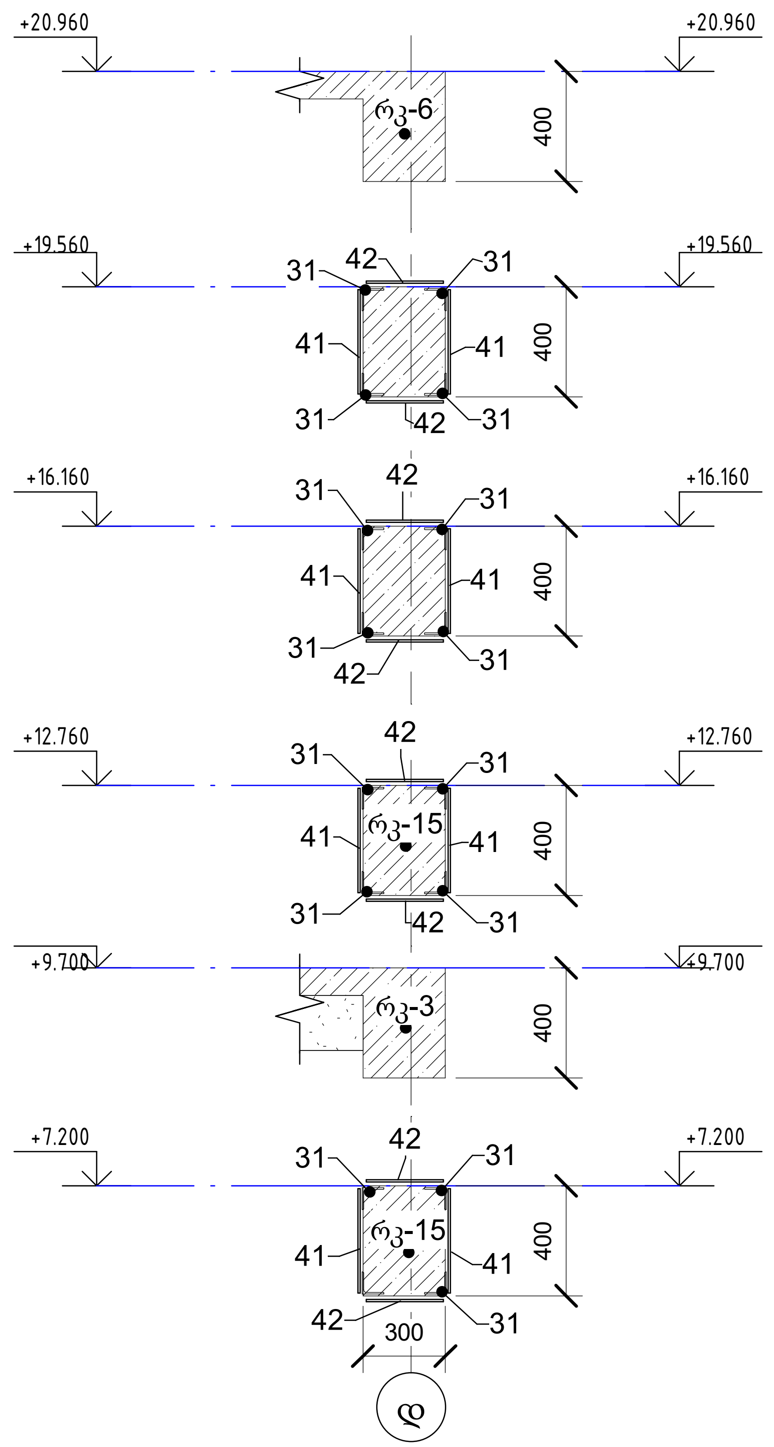

ცვლ.	ცვლ.რაოდ.	ფურცელი	დოკუმ. №	ხელმოწერა	თარიღი	დამკვეთი შპს „ჰაიდელბერგცემენტ ჯორჯია" – 230866435
						კონსტრუქციული ნაწილი
დირექტორი		გ. გოგოლაძე				ცემენტის ქარხანა, დაფქვის უბანი.
კონსტრუქტორი		გ. ნოზაძე				
						ჭრილი 17-17, 18-18

სტადია	ფურც.	ფურცლები
მ.პ.	კ-30	

შპს „მუხა-გ"
ქ. რუსთავი

Формат А3А

19 – 19 (1 : 25)

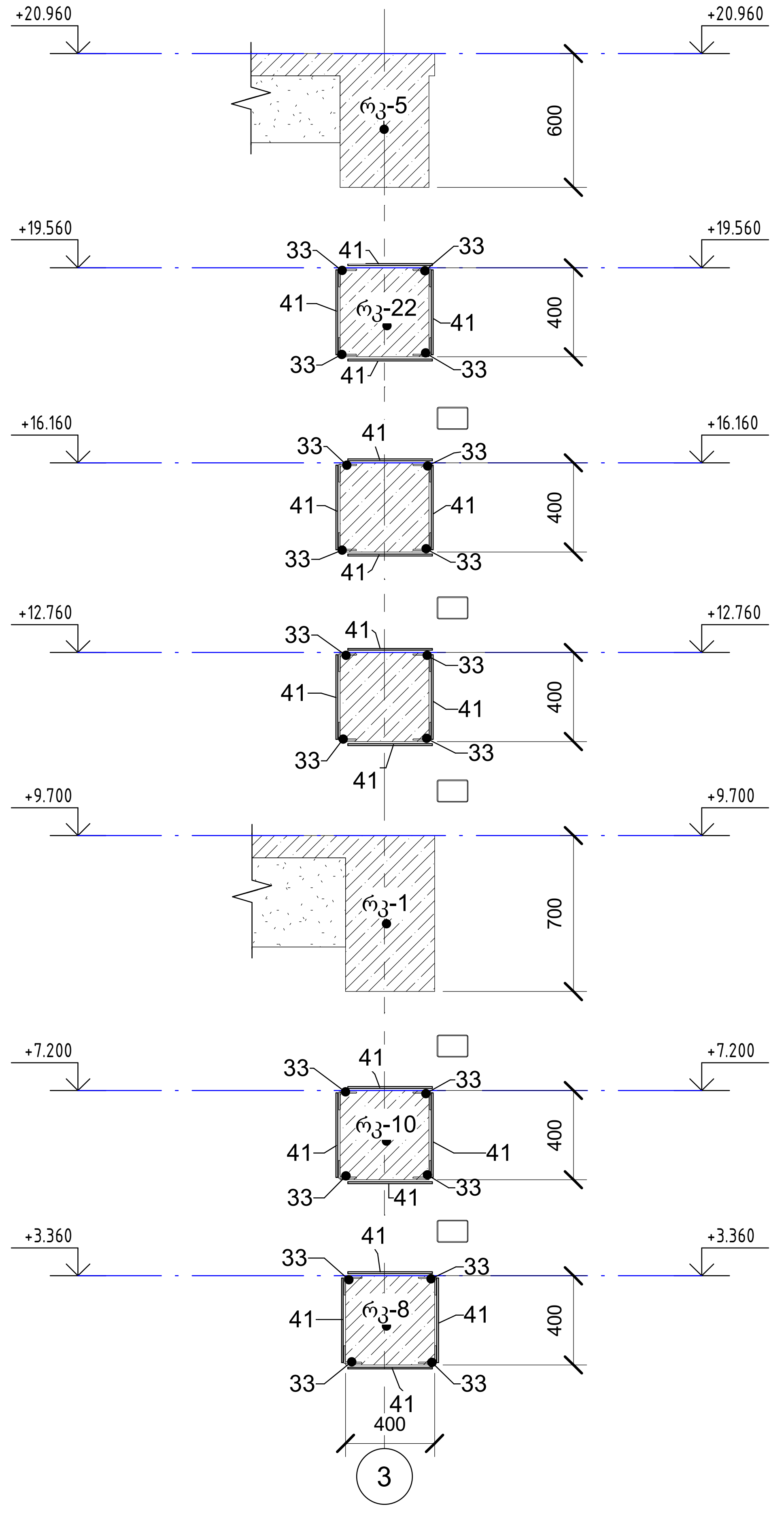

20 – 20 (1 : 25)

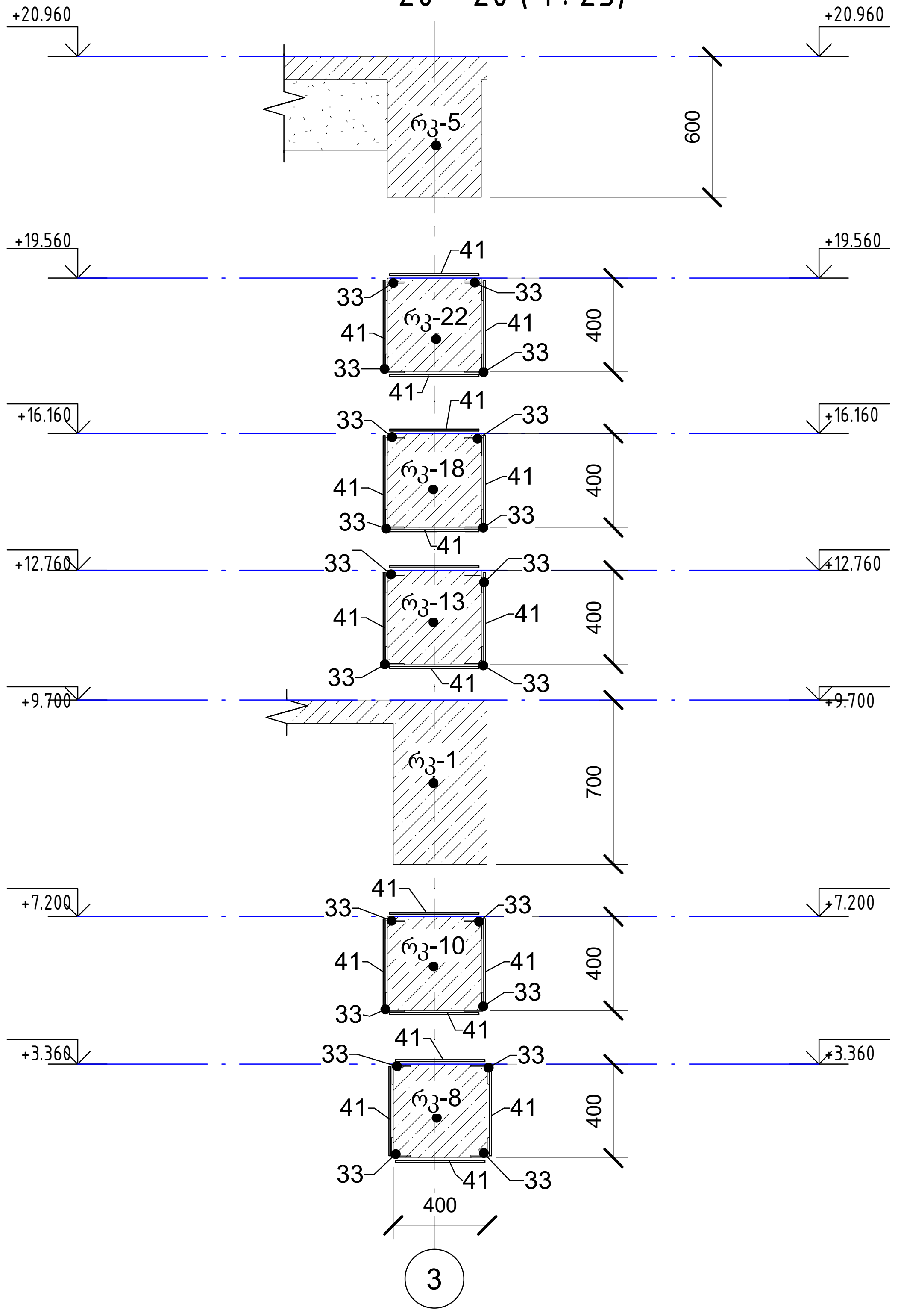

ცვლ.	ცვლ.რაოდ.	ფურცელი	დოკუმ. №	ხელმოწერა	თარიღი	დამკვეთი შპს „ჰაიდელბერგცემენტ ჯორჯია" – 230866435		
						კონსტრუქციული ნაწილი		
დირექტორი		გ. გოგოლაძე				ცემენტის ქარხანა, დაფქვის უბანი.	სტადია	ფურც.
კონსტრუქტორი		გ. ნოზაძე					მ.პ.	კ-31
						ჭრილი 19-19, 20-20	შპს „მუხა-გ" ქ. რუსთავი	

Формат А3А

ლითონის პროფილების სპეციფიკაცია

მარკა		პროფილის დას.	სიგრძე, მმ	რაოდ., ც	გრძ. მეტრის წონა, კგ	წონა, კგ
1	L	125 x 125 x 10	2960	12	19.09	678.11
2	L	125 x 125 x 10	3440	12	19.09	788.08
3	L	125 x 125 x 10	1800	20	19.09	687.28
4	L	125 x 125 x 10	2660	12	19.09	609.38
5	L	125 x 125 x 10	3000	24	19.09	1374.55
6	L	125 x 125 x 10	800	12	19.09	183.27
7	L	140 x 140 x 10	2960	20	21.45	1269.6
8	L	140 x 140 x 10	3440	20	21.45	1475.48
9	L	140 x 140 x 10	2000	16	21.45	686.27
10	L	140 x 140 x 10	2660	16	21.45	912.74
11	L	140 x 140 x 10	3000	16	21.45	1029.41
12	L	140 x 140 x 10	4400	8	21.45	754.9
13	L	140 x 140 x 10	4200	8	21.45	720.59
14	L	80 x 6	2960	4	7.01	83
15	L	80 x 6	3440	8	7.01	192.92
16	L	80 x 6	1800	8	7.01	100.94
17	L	80 x 6	2660	8	7.01	149.17
18	L	80 x 6	3000	8	7.01	168.24
19	L	80 x 6	4200	8	7.01	235.54
20	L	80 x 80 x 6	405	89	7.36	265.18
21	L	80 x 80 x 6	430	38	7.36	120.21
22	L	80 x 80 x 6	450	1	7.36	3.31
23	L	80 x 80 x 6	200	20	7.36	29.43
24	L	80 x 80 x 6	5531	32	7.36	1302.18
25	L	80 x 80 x 6	2995	16	7.36	352.52
26	L	80 x 80 x 6	3191	16	7.36	375.68
27	L	80 x 80 x 6	2880	15	7.36	317.82
28	L	80 x 80 x 6	5940	5	7.36	218.5
29	L	80 x 80 x 6	5935	5	7.36	218.34
30	L	80 x 80 x 6	5932	10	7.36	436.4
31	L	80 x 80 x 6	5586	1	7.36	41.1
31	L	80 x 80 x 6	5594	1	7.36	41.16
31	L	80 x 80 x 6	5601	3	7.36	123.62
31	L	80 x 80 x 6	5606	4	7.36	164.96
31	L	80 x 80 x 6	5609	7	7.36	288.87
32	L	100 x 100 x 10	1058	8	15.10	127.78
32	L	80 x 80 x 6	1080	1	7.36	7.95

ლითონის პროფილების სპეციფიკაცია

მარკა		პროფილის დას.	სიგრძე, მმ	რაოდ., ც	გრძ. მეტრის წონა, კგ	წონა, კგ
32	L	100 x 100 x 10	1080	11	15.10	179.36
33	L	80 x 80 x 6	4090	40	7.36	1203.61
34	L	80 x 80 x 6	795	8	7.36	46.76
35	■	140 x 100 x 4	11945	36	14.50	6235.29
						24199.49

43	L	100 x 100 x 10	100	162	15.10	244.59
						244.59

ლით. ფურცლის სპეციფიკაცია

მარკა		ფურც. ტიპი	სიგრძე, მმ	სიგანე, მმ	სისქე, მმ	ფართი, კვ.მ	რაოდენობა, ცალი	პოზ. წონა	წონა, კგ
36	-	t 10x100x430	430	100	10	0.043	392	3.38	1323.20
37	-	t 10x100x360	360	100	10	0.036	288	2.83	813.89
38	-	t 10x100x560	560	100	10	0.056	274	4.40	1204.50
39	-	t 10x100x550	550	100	10	0.055	21	4.32	90.67
40	-	t 10x100x450	450	100	10	0.045	24	3.53	84.78
41	-	t 8x100x380	380	100	8	0.038	941	2.39	2245.60
42	-	t 8x100x280	280	100	8	0.028	564	1.76	991.74
ჯამი									6754.38

სულ ლითონის ხარჯი 31228,81

ცვლ.	ცვლ.რაოდ.	ფურცელი	დოკუმ. №	ხელმოწერა	თარიღი
დირექტორი		გ. გოგოლაძე			
კონსტრუქტორი		გ. ნოზაძე			

დამკვეთი შპს „ჰაიდელბერგცემენტ ჯორჯია" - 230866435

კონსტრუქციული ნაწილი

ცემენტის ქარხანა, დაფქვის უბანი.

სტადია	ფურც.	ფურცლები
მ.პ.	კ-32	

ჯამური სპეციფიკაცია

შპს „მუხა-გ"
ქ. რუსთავი

Формат A3A