ვაკე-საბურთალოს რაიონი, ალექსიძის ქუჩა #1-3 -ის მიმდებარედ
წყალარინების ქსელის რეაბილიტაციის
პ რ ო ე ქ ტ ი

2024, ივნისი

ს ა რ ჩ ე ვ ი

№	ნახაზის დასახელება	ფურცელი №
ტ ე ქ ნ ო ლ ო გ ი უ რ ი ნ ა წ ი ლ ი		
1	სარჩევი - ტექნოლოგიური ნაწილი სარჩევი - კონსტრუქციული ნაწილი	კ-1
2	ტექნიკური დავალება	გვ-1-4
3	განმარტებითი ბარათი	კ-2
4	არსებული სიტუაციის ამსახველი ფოტომასალა	კ-3
5	სიტუაციური სქემა	კ-4
6	გენგეგმა-ორთოფოტოთი	კ-5
7	გენგეგმა-ორთოფოტოს გარეშე	კ-6
8	გეგმა-არსებული და საპროექტო ქსელების დატანით	კ-7
9	გეგმა-აღსადგენი ასფალტის საფარის დატანით	კ-8
10	კანალიზაციის ქსელის გრძივი პროფილი	კ-9
11	კანალიზაციის მილის მიწის თხრილის განივი კვეთი	კ-10
12	საპროექტო წყალარინების სწორხაზოვანი ტიპური ჭა	კ-11
სამუშაოების შესრულების მეთოდოლოგია (წყალარინება)		
1.	წყალსადენის ტიპიური ჭა; მრგვალი ჭების კონსტრუქციული ელემენტების (საძირკვლის, რგოლების და ფილების) გადაბმის კვანძი	გვ-1
2.	მიწის თხრილის და ჭის ქვაბულის გამაგრების კვანძი	გვ-2
3.	ინერტული მასალები	გვ-3
4.	მილების მოწყობა	გვ-4
5.	თხრილის შევსების მეთოდოლოგია	გვ-5
6.	საპროექტო ქსელის მოწყობა, გარეცხვა და ჰირავლიკური გამოცდა	გვ-6
7.	ღამის სამუშაოები და ნარჩენების მართვა	გვ-7
8.	დროებითი შენობა-ნაგებობები და დასუფთავება	გვ-8

№	ნახაზის დასახელება	ფურცელი №
კ ო ნ ს ტ რ უ ქ ც ი უ ლ ი ნ ა წ ი ლ ი		
1.	ჭის ანაკრები რკინაბეტონის ძირი d-1500 (სპეციფიკაცია)	სკ-1
2.	ჭის ანაკრები რკინაბეტონის გადახურვის ფილა d-1500 (საყალიბე ნახაზი)	სკ-2
3.	ჭის ანაკრები რკინაბეტონის გადახურვის ფილა d-1500 (არმირება)	სკ-3
4.	ჭის ანაკრები რკინაბეტონის გადახურვის ფილა d-1500 (სპეციფიკაცია)	სკ-4
5.	ჭის ანაკრები რკინაბეტონის რგოლი d-1500, H-900 მმ	სკ-5
6.	ჭის ანაკრები რკინაბეტონის ძირი d-1500 მმ	სკ-6

gwp

დამკვეთი: (#) IC24-0961393

ბიზნესცენტრების განვითარების დეპარტამენტი

შემსრულებელი:

ტექნიკური ექსპერტიზისა და პროექტირების დეპარტამენტი

პროექტის დასახელება:

ვაკე-საბურთალოს რაიონი, ალექსიძის ქუჩა #1-3 -ის მიმდებარედ წყალარინების ქსელის რეაბილიტაციის
პ რ ო ე ქ ტ ი

პროექტი მოამზადა:
ვახტანგ მესტვირიშვილი

პროექტი შეამოწმა:
თეა სალია

თარიღი: ივნისი, 2024

სარჩევი

მასშტაბი	ფურცელი	ფორმატი
-	კ-1	A3

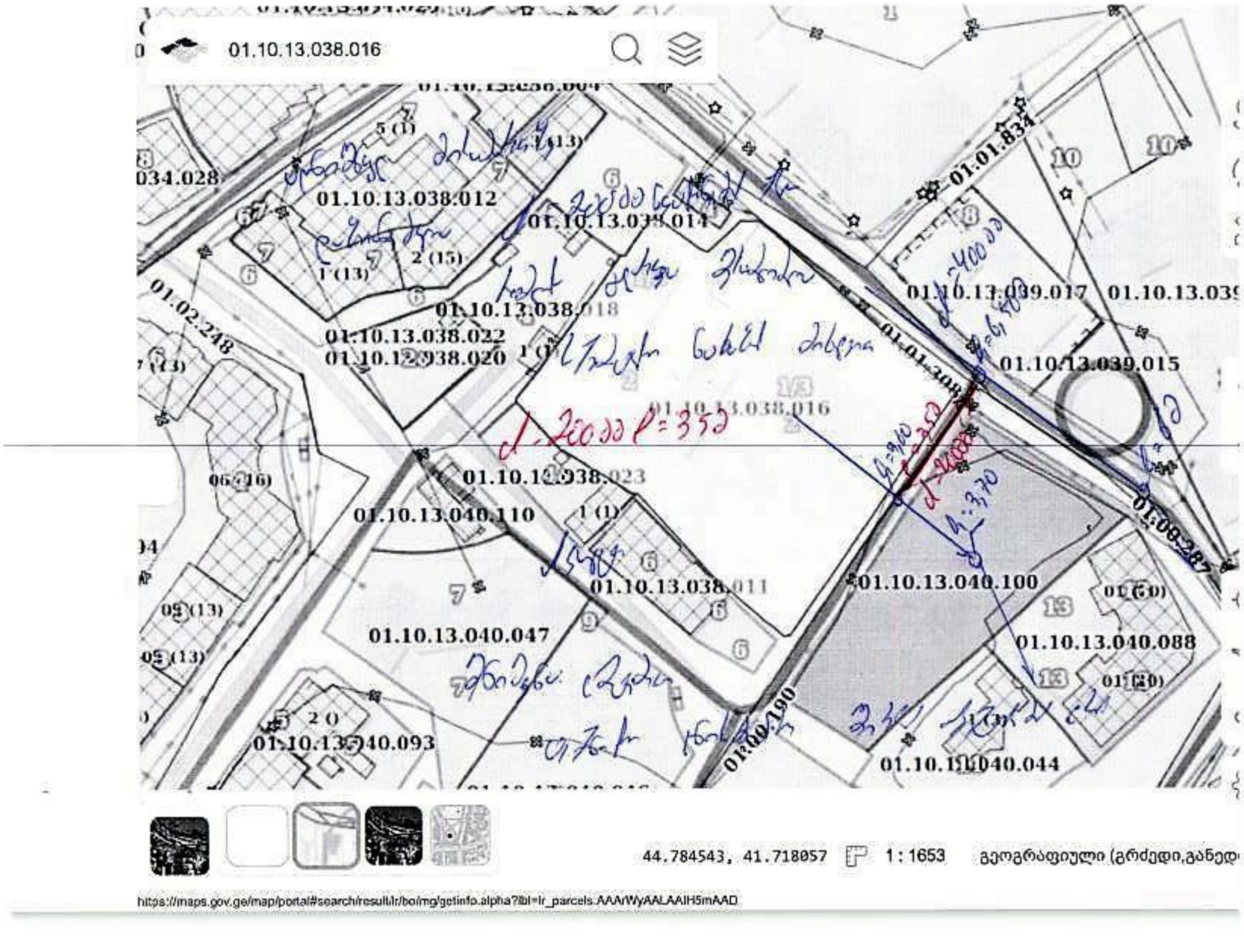

Network Rehabilitation Project Assignment

1. Operational Center:	1 Operational Centre Sewerage Network
2. Project name:	Merab Aleksidze 1-3 Str.
3.Address of the object:	Merab Aleksidze 1-3 Str.

4.Project type:

Name	Yes / No
Water supply network	No
Sewerage Network	Yes

5. The purpose of the project:

Name	Yes / No
Network Rehabilitation	Yes

Network Development	No

6. Technical specifications

From a schematic drawing:

N	Trunk		Branching			Fire hydrant count	Regulator quantity	Number of wells
	D Diameter mm	L length m	D Diameter mm	L length m	Quantity			
	200	33						2

7. Features of the existing track:

Name	Yes / No	Area approximately, m2
Ground	No	
Lawn	No	
Asphalt	Yes	
Sidewalk	No	
Qaffenili	No	

8.1. Asphalt Coating Afrezva

Name	Yes/No	Area approximately, m2
GWP	Yes	
Third party	**No**	

8.2. Restoration of asphalt coating:

Name	Yes / No	Area approximately, m2
GWP	Yes	40-50
Third party	No	

9.Subscribers:

Name	Quantity
Number of customers who will improve the service	1

10.Initial Connection Point:

Name	Quantity
Working pressure at the junction site, ATM	
Diameter of existing connected network, mm	200
Existing connector grid indentation, meters	

11. Final connection point:

Name	Quantity
Working pressure at the junction site, ATM	
Final connector network diameter, mm	400
Final Connector Network Recess, Meter	6.50

12. Cancellation network:

Water supply / SEWERAGE	Material	Network diameter, mm	Network Length, m	Medium Depth, m
SEWAGE	concrete	200	40	3.50

13. Cancelled wells:

Water supply / SEWAGE	Well Diameter, mm	Well Quantity	Well Depth, m
SEWAGE			

14. Responsible persons:

Name	Name, Surname	Position
Assignment compiled	Mamuka Sibashvili	Main injiner
Assignment agreed	Imeda Gelashvil	Head of the Sewerage Exploitation Group

15. Contact persons:

Name, Surname	Position	Mobile Number
Mamuka Shibashvili	Main engineer	
Imeda Gelashvili	Head of the Sewerage Exploitation Group	595953295

16. Approvals:

Name, Surname	Position	Signature
Temur tsitlidze	1st Operation Center Manager	
Antonio Quintana	Water & Wastewater Facilities Director	

Note *In case of development, the schematic drawing must show the network development area;The starting and final connection points should be displayed in detail in the schematic drawing;

განმარტებითი ბარათი

ზოგადი ინფორმაცია

წინამდებარე პროექტი დამუშავებულია კომპანია „ჯორჯიან უოთერ ენდ ფაუერის“ სტრუქტურული ერთეულის - ტექნიკური ექსპერტიზისა და პროექტირების დეპარტამენტის მიერ.

ტექნიკური დავალება, რომელიც გაცემულია პროექტის დამკვეთის - ბიზნესცენტრების მართვის დეპარტამენტის მიერ, ითვალისწინებს ვაკე-საბურთალოს რაიონში, ალექსიძის ქუჩაზე 1-3-ის მიმდებარედ, წყალარინების ქსელის ტრაექტორიის შეცვლას-რეაბილიტაციას.

საპროექტო დოკუმენტაციაში გამოყენებული თითოეული ტექნიკური გადაწყვეტილება მიღებულია საქართველოში მოქმედი სამშენებლო წესებისა და ნორმების საფუძველზე.

პროექტის მიზანი

წინამდებარე პროექტი ითვალისწინებს ალექსიძის ქუჩაზე წყალარინების ქსელის ტრაექტორიის შეცვლას, რომლითაც გაუმჯობესდება აბონენტების მომსახურება.

არსებული და საპროექტო ქსელების დახასიათება

ალექსიძის ქუჩაზე არსებული წყალარინების ქსელი მოწყობილია d-200 მმ კერამიკის მილით. პროექტის მიზანია არსებული ქსელის ჩაჭრა და მის ნაცვლად ახალი საპროექტო ქსელის მოწყობა, ქსელის ტრაექტორიის შეცვლით.

ობიექტზე საჭიროა d=200 მმ-იანი გოფრირებული მილის მოწყობა არსებული ქსელის ნაცვლად.

საპროექტო ქსელის დაერთება ხორციელდება წყალარინების მაგისტრალურ d=300 მმ პოლიეთილენის ქსელზე.

წყალარინების საპროექტო ძირითადი ქსელის სიგრძე შეადგენს L=30 მეტრს,
საპროექტო ქსელის ჯამური სიგრძე შეადგენს ΣL=30 მეტრს.
ქსელის საშუალო ჩაღრმავებები მონაკვეთების მიხედვით არის: 3.3 მ.

საპროექტო ქსელი ეწყობა შემდეგი მილებისგან: პოლიეთ. გოფრირებილი SN8 d=200 მმ, L=30 მ; საპროექტო ქსელზე ეწყობა 2 ცალი საპროექტო წყალარინების ჭა, სიღრმეები იხ კანალიზაციის ქსელის გრძივ პროფილსა და გეგმაზე.

შენიშვნა: სამშენებლო სამუშაოები წარიმართოს განსაკუთრებული სიფრთხილით, ტექნიკური ნორმების დაცვით.

საპროექტო ქსელის მოწყობისას, მიწის სამუშაოების წარმოება გათვალისწინებულია ტრაპეციული ტიპის მიწის თხრილით. თუ ვერტიკალური თხრილის სიღრმე აღემატება 1.5 მეტრს, ფერდი უნდა გამაგრდეს დამცავი ფარებით.

ძირითადი აქტივები

საპროექტო ქსელი ΣL=30 მეტრი

დასახელება	არსებული	საპროექტო
ჭა (ცალი)	2	2
მილები (მეტრი)	-	30

გეოლოგია

გეოლოგიური მონაცემები აღებულია საფონდო მასალებზე დაყრდნობით, რომლის თანახმად - პროექტში გათვალისწინებულია IV-VI კატეგორიის გრუნტები.

მიწისქვეშა კომუნიკაციები

მიუხედავად იმისა, რომ მოკვლევის დროს არსებულ კომუნიკაციებზე მოპოვებული ინფორმაცია სრულად ასახულია პროექტში, სამშენებლო სამუშაოების დაწყებამდე, შემსრულებელი ვალდებულია, მიწისქვეშა ქსელების მდებარეობა დააზუსტოს კომუნიკაციის მფლობელ კომპანიებთან.

ასფალტი

პროექტით სამშენებლო სამუშაოები გათვალისწინებულია ასფალტიან მონაკვეთზე. ასფალტის აღდგენა ხორციელდება-GWP -მიერ. და შეადგენს 243 $მ^2$.

გეოდეზია:

ტოპოგეოდეზიური სამუშაოები შესრულებულია LEICA GS10 ხელსაწყოს გამოყენებით.

დამკვეთი: (#) IC24-0961393 ბიზნესცენტრების განვითარების დეპარტამენტი	
შემსრულებელი: ტექნიკური ექსპერტიზისა და პროექტირების დეპარტამენტი	
პროექტის დასახელება: ვაკე-საბურთალოს რაიონი, ალექსიძის ქუჩა #1-3 -ის მიმდებარედ წყალარინების ქსელის რეაბილიტაციის პ რ ო ე ქ ტ ი	
პროექტი მოამზადა: ვახტანგ მესტვირიშვილი პროექტი შეამოწმა: თეა სალია	
თარიღი:	ივნისი, 2024
განმარტებითი ბარათი	

მასშტაბი	ფურცელი	ფორმატი
-	კ-2	A3

არსებული სიტუაციის ამსახველი ფოტომასალა

დამკვეთი: (#) IC24-0961393

ბიზნესცენტრების განვითარების დეპარტამენტი

შემსრულებელი:

ტექნიკური ექსპერტიზისა და პროექტირების დეპარტამენტი

პროექტის დასახელება:

ვაკე-საბურთალოს რაიონი, ალექსიძის ქუჩა #1-3 -ის მიმდებარედ წყალარინების ქსელის რეაბილიტაციის
პ რ ო ე ქ ტ ი

პროექტი მოამზადა:
ვახტანგ მესტვირიშვილი

პროექტი შეამოწმა:
თეა სალია

თარიღი: ივნისი, 2024

არსებული სიტუაციის ამსახველი ფოტომასალა

მასშტაბი	ფურცელი	ფორმატი
-	კ-3	A3

gwp

დამკვეთი: (#) IC24-0961393

ბიზნესცენტრების განვითარების დეპარტამენტი

შემსრულებელი:

ტექნიკური ექსპერტიზისა და პროექტირების დეპარტამენტი

პროექტის დასახელება:

ვაკე-საბურთალოს რაიონი, ალექსიძის ქუჩა #1-3 -ის მიმდებარედ წყალარინების ქსელის რეაბილიტაციის პროექტი

პროექტი მოამზადა:
ვახტანგ მესტვირიშვილი

პროექტი შეამოწმა:
თეა სალია

თარიღი: ივნისი, 2024

სიტუაციური სქემა

მასშტაბი	ფურცელი	ფორმატი
-	ჰ-4	A3

ჩ
დ ა
ს

პირობითი აღნიშვნები

- წყალარინების საპროექტო მილი
- წყალარინების არსებული მილი
- წყალსადენის არსებული მილი
- ელ კაბელი
- წყალარინების საპროექტო ჭა
- აღსადგენი ასფალტის საფარი-243 $მ^2$
- გრუნტი
- განათების ბოძი
- დაუდგენელი კომუნიკაციის ჭა

gwp

დამკვეთი: (#) IC24-0961393

ბიზნესცენტრების განვითარების დეპარტამენტი

შემსრულებელი:

ტექნიკური ექსპერტიზისა და პროექტირების დეპარტამენტი

პროექტის დასახელება:

ვაკე-საბურთალოს რაიონი, ალექსიძის ქუჩა #1-3 -ის მიმდებარედ წყალარინების ქსელის რეაბილიტაციის
პ რ ო ე ქ ტ ი

პროექტი მოამზადა:

ვახტანგ მესტვირიშვილი

პროექტი შეამოწმა:

თეა სალია

თარიღი: ივნისი, 2024

გენგეგმა-ორთოფოტოთი

მასშტაბი	ფურცელი	ფორმატი
1:250	პ-5	A3

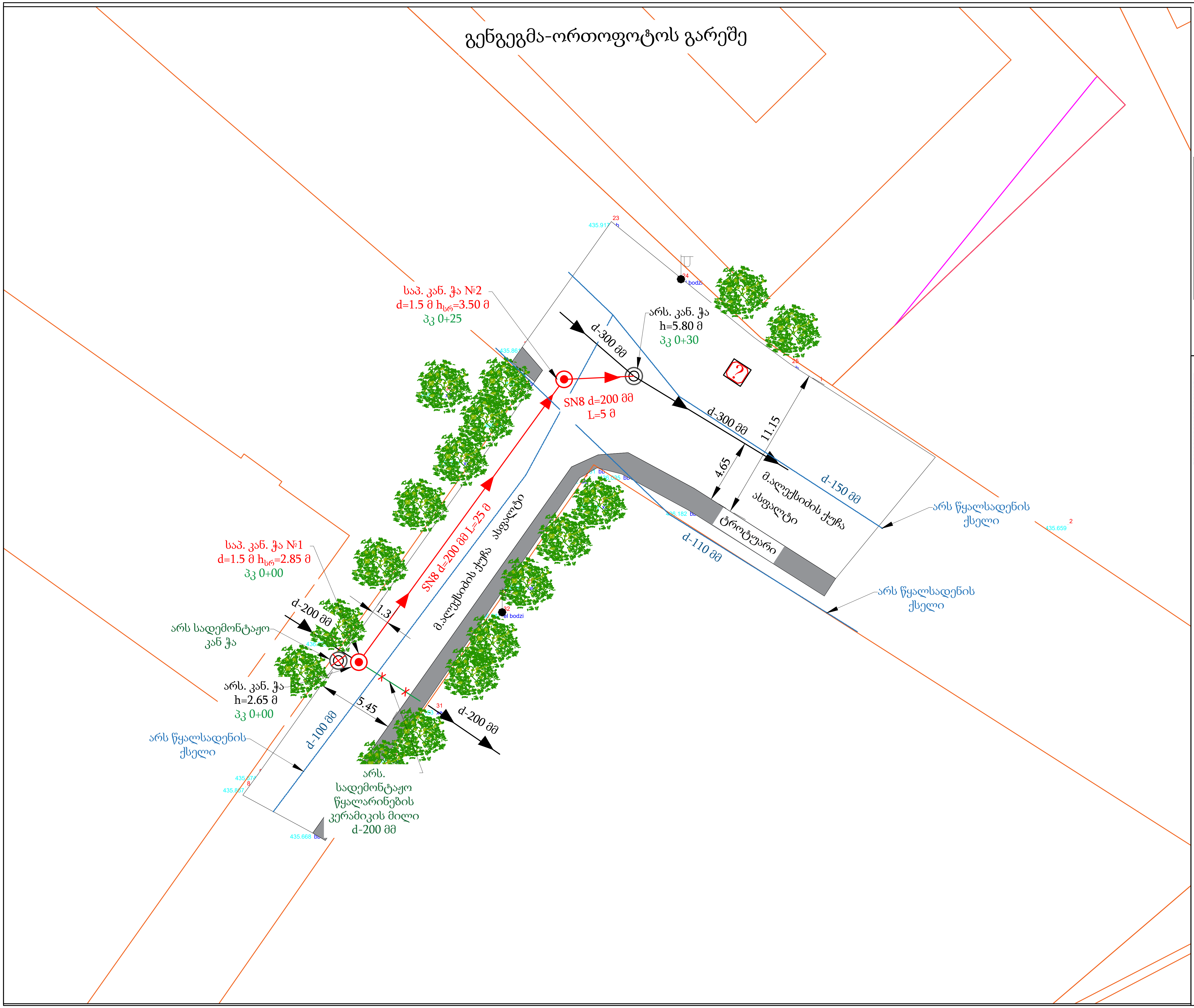

ჩ / ა / ს / დ

პირობითი აღნიშვნები

- წყალარინების საპროექტო მილი
- წყალარინების არსებული მილი
- წყალსადენის არსებული მილი
- ელ კაბელი
- წყალარინების საპროექტო ჭა
- აღსადგენი ასფალტის საფარი-243 მ^2
- გრუნტი
- განათების ბოძი
- დაუდგენელი კომუნიკაციის ჭა

gwp

დამკვეთი: (#) IC24-0961393

ბიზნესცენტრების განვითარების დეპარტამენტი

შემსრულებელი:

ტექნიკური ექსპერტიზისა და პროექტირების დეპარტამენტი

პროექტის დასახელება:

ვაკე-საბურთალოს რაიონი, ალექსიძის ქუჩა #1-3 -ის მიმდებარედ წყალარინების ქსელის რეაბილიტაციის პროექტი

პროექტი მოამზადა:

ვახტანგ მესტვირიშვილი

პროექტი შეამოწმა:

თეა სალია

თარიღი: ივნისი, 2024

გენგეგმა-ორთოფოტოს გარეშე

მასშტაბი	ფურცელი	ფორმატი
1:250	პ-6	A3

პირობითი აღნიშვნები

- წყალარინების საპროექტო მილი
- წყალარინების არსებული მილი
- წყალსადენის არსებული მილი
- ელ კაბელი
- წყალარინების საპროექტო ჭა
- აღსადგენი ასფალტის საფარი-243 $მ^2$
- გრუნტი
- განათების ბოძი
- დაუდგენელი კომუნიკაციის ჭა

ჩ
დ
ა
ს

gwp

დამკვეთი: (#) IC24-0961393

ბიზნესცენტრების განვითარების დეპარტამენტი

შემსრულებელი:

ტექნიკური ექსპერტიზისა და პროექტირების დეპარტამენტი

პროექტის დასახელება:

ვაკე-საბურთალოს რაიონი, ალექსიძის ქუჩა #1-3 -ის მიმდებარედ წყალარინების ქსელის რეაბილიტაციის
პ რ ო ე ქ ტ ი

პროექტი მოამზადა:

ვახტანგ მესტვირიშვილი

პროექტი შეამოწმა:

თეა სალია

თარიღი: ივნისი, 2024

გეგმა არსებული და საპროექტო ქსელების დატანით

მასშტაბი	ფურცელი	ფორმატი
1:500	კ-7	A3

პირობითი აღნიშვნები

- წყალარინების საპროექტო მილი
- წყალარინების არსებული მილი
- წყალსადენის არსებული მილი
- ელ კაბელი
- წყალარინების საპროექტო ჭა
- აღსადგენი ასფალტის საფარი-243 $м^2$
- გრუნტი
- განათების ბოძი
- დაუდგენელი კომუნიკაციის ჭა

დამკვეთი: (#) IC24-0961393

ბიზნესცენტრების განვითარების დეპარტამენტი

შემსრულებელი:

ტექნიკური ექსპერტიზისა და პროექტირების დეპარტამენტი

პროექტის დასახელება:

ვაკე-საბურთალოს რაიონი, ალექსიძის ქუჩა #1-3 -ის მიმდებარედ წყალარინების ქსელის რეაბილიტაციის
პ რ ო ე ქ ტ ი

პროექტი მოამზადა:

ვახტანგ მესტვირიშვილი

პროექტი შეამოწმა:

თეა სალია

თარიღი: ივნისი, 2024

გეგმა აღსადგენი ასფალტის საფარის დატანით

მასშტაბი	ფურცელი	ფორმატი
1:250	კ-8	A3

საპროექტო წყალარინების ქსელის გრძივი პროფილი

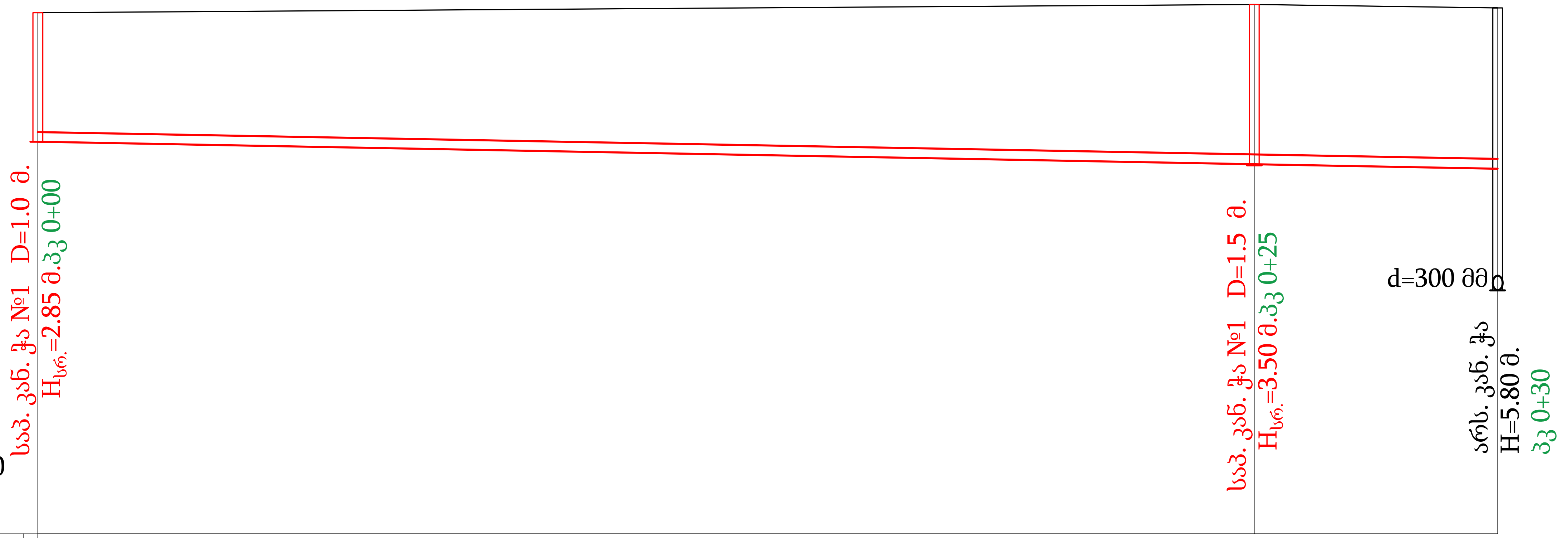

მასშ:100-100
425

მილის მასალა დიამ. სიგრ.	გოფრ. SN8 d=200 მმ L=30 მ		
მილის ჩაღრმავება	2.65	3.3	3.3 / 5.8
მილის ძირის ნიშნული	433.05	432.56	432.49 / 429.99
მიწის ზედაპირის ნიშნული	435.7	435.86	435.79
მანძილები	25		5
ქანობი / სიგრძე	30		0.0184
ჭების შორის მანძილი			
პიკეტი			

დამკვეთი: (#) IC24-0961393

ბიზნესცენტრების განვითარების დეპარტამენტი

შემსრულებელი:

ტექნიკური ექსპერტიზისა და პროექტირების დეპარტამენტი

პროექტის დასახელება:

ვაკე-საბურთალოს რაიონი, ალექსიძის ქუჩა #1-3 -ის მიმდებარედ წყალარინების ქსელის რეაბილიტაციის პ რ ო ე ქ ტ ი

პროექტი მოამზადა:

ვახტანგ მესტვირიშვილი

პროექტი შეამოწმა:

თეა სალია

თარიღი: ივნისი, 2024

კანალიზაციის ქსელის გრძივი პროფილი

მასშტაბი	ფურცელი	ფორმატი
-	კ-9	A3

მიწის თხრილის განივი კვეთი

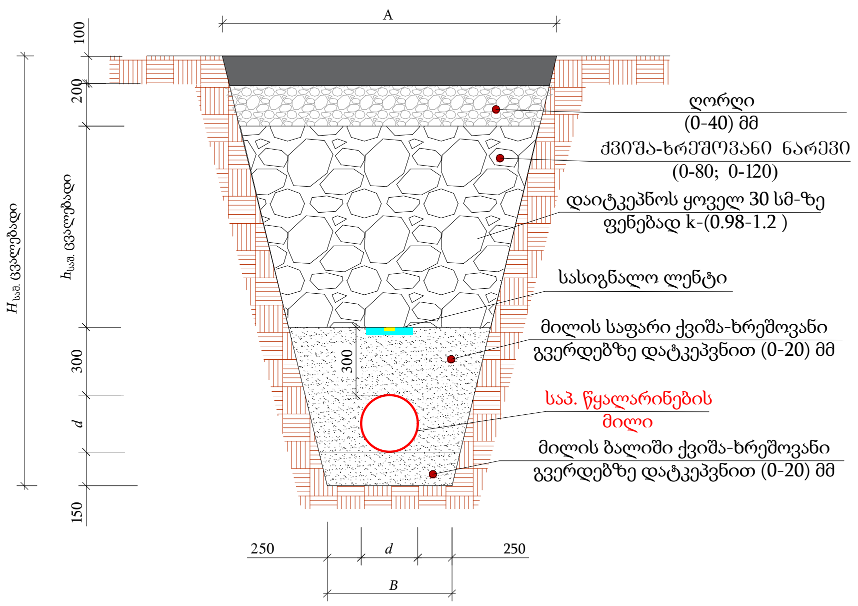

№	d	$H_{საშ.}$	A	B	$h_{საშ}$	L (მ)
1	გოფრ. მილი SN8 200	3300 (მმ)	2350 (მმ)	750 (მმ)	2350 (მმ)	30 (მ)

თხრილის დამუშავება

- საპროექტო თხრილი დამუშავდეს მექანიზმით.
- იმ მონაკვეთებზე, სადაც შეუძლებელია სამუშაოების წარმოება ტექნიკით, ან იქმნება არსებული კომუნიკაციების დაზიანების რისკი, სამუშაოები შესრულდეს ხელით.
- აუცილებელია უსაფრთხოების სპეციალისტის უწყვეტი ჩართულობა.
- წინამდებარე ტიპიური განივი კვეთები ასახავს ზოგად ინფორმაციას სხვადასხვა მახასიათებელი მონაკვეთებისთვის.
- თუ ვერტიკალური თხრილის სიღრმე აღემატება 1.5 მეტრს, ფერდი უნდა გამაგრდეს ნახ. №4-ის მიხედვით.
- ტექნიკა და ამოღებული გრუნტი განთავსდეს ნახ. №1 და ნახ. №2-ზე ნაჩვენები დისტანციით გრუნტის კატეგორიებსა და თხრილის გამაგრების შესაბამისად.
- გზის განივი ქანობის არსებობის შემთხვევაში ამოღებული გრუნტი დასაწყობდეს №3-ის შესაბამისად.
- თხრილი დამუშავების დროს მშენებელმა უნდა დაიცვას უსაფრთხოების ნორმები ქვეყანაში მოქმედი კანონმდებლობის შესაბამისად.
- თხრილში წყალსადენ-წყალარინების მილის მონტაჟის დროს ბოლოები უნდა დაიგმანოს დამხშობებით.

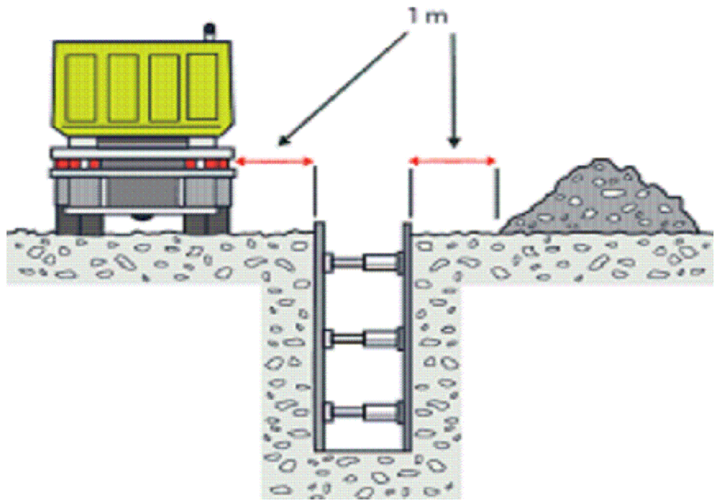

ნახ. #1

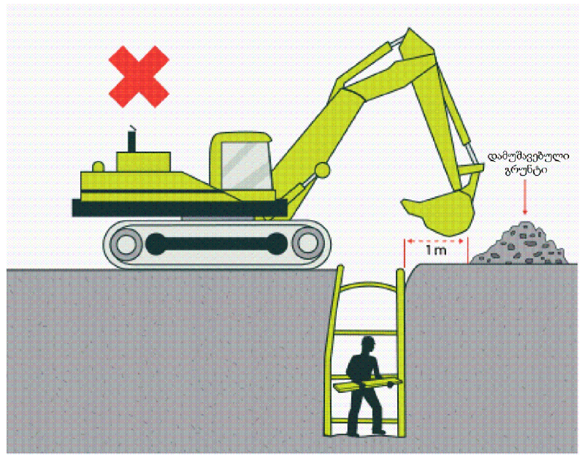

ნახ. #2

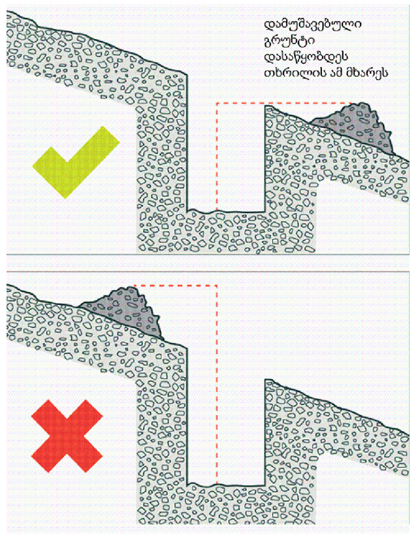

ნახ. #3

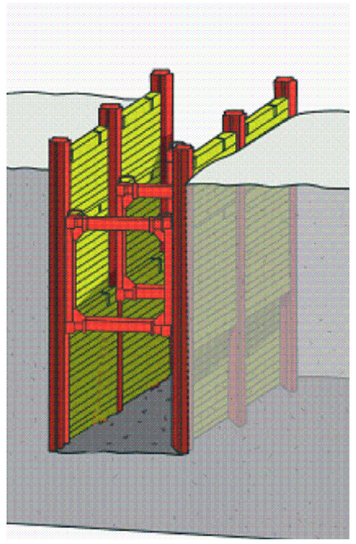
ნახ. #4

დამკვეთი: (#) IC24-0961393

ბიზნესცენტრების განვითარების დეპარტამენტი

შემსრულებელი:

ტექნიკური ექსპერტიზისა და პროექტირების დეპარტამენტი

პროექტის დასახელება:

ვაკე-საბურთალოს რაიონი, ალექსიძის ქუჩა #1-3 -ის მიმდებარედ წყალარინების ქსელის რეაბილიტაციის
პ რ ო ე ქ ტ ი

პროექტი მოამზადა:
ვახტანგ მესტვირიშვილი

პროექტი შეამოწმა:
თეა სალია

თარიღი: ივნისი, 2024

კანალიზაციის მილის მიწის თხრილის განივი კვეთი

მასშტაბი	ფურცელი	ფორმატი
-	კ-10	A3

საპროექტო წყალარინების მიერთების ჭა ჭრილი I-I

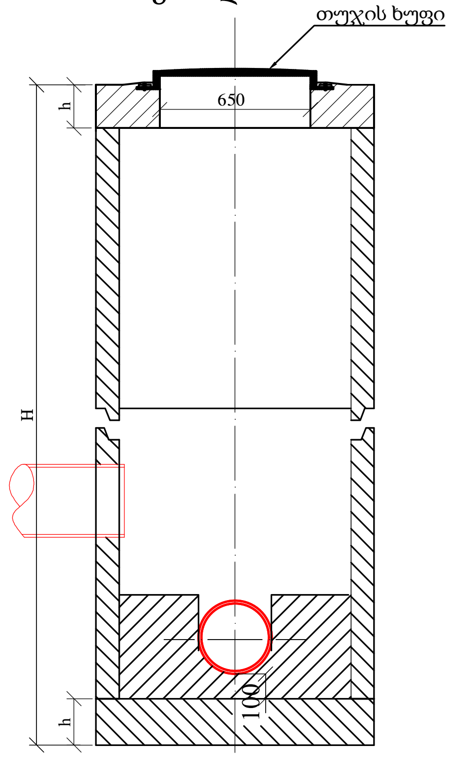

საპროექტო წყალარინების მოხვევის ჭა ჭრილი I-I

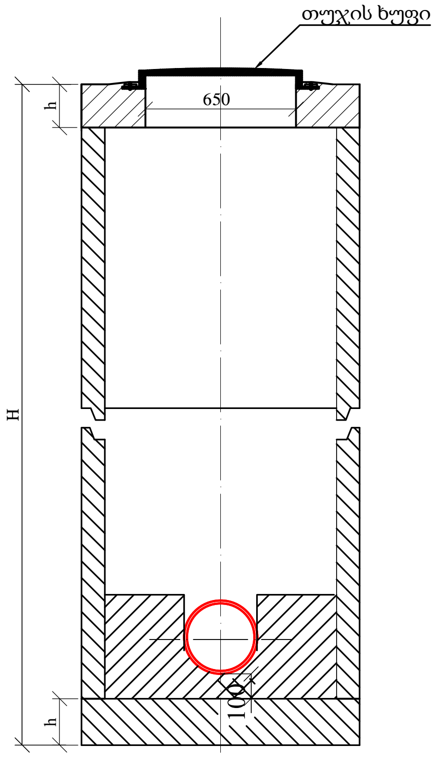

საპროექტო წყალარინების სწორხაზოვანი ჭა ჭრილი I-I

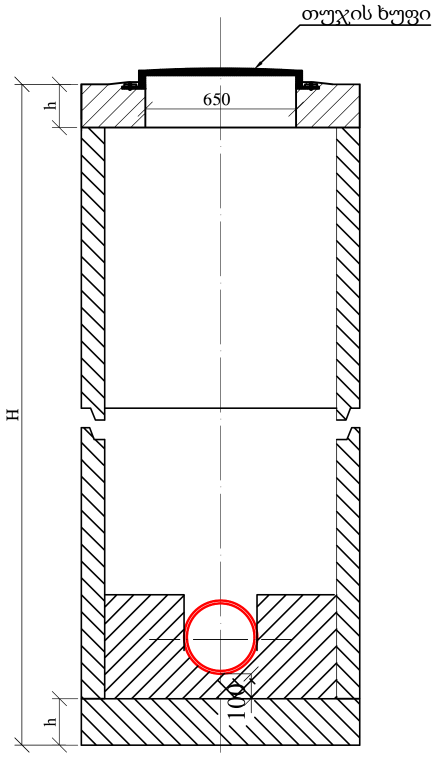

გეგმა

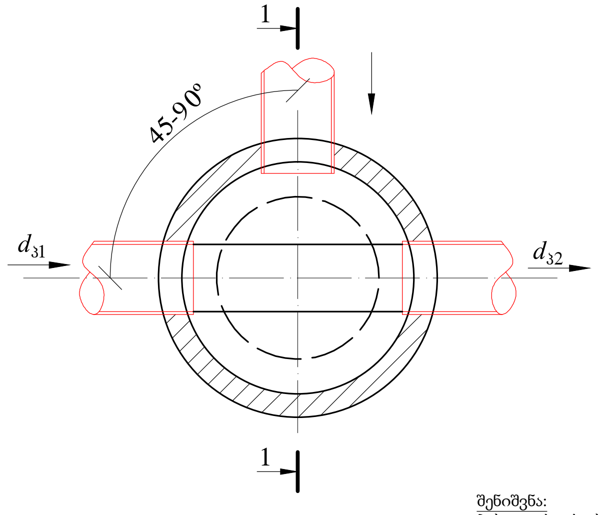

გეგმა

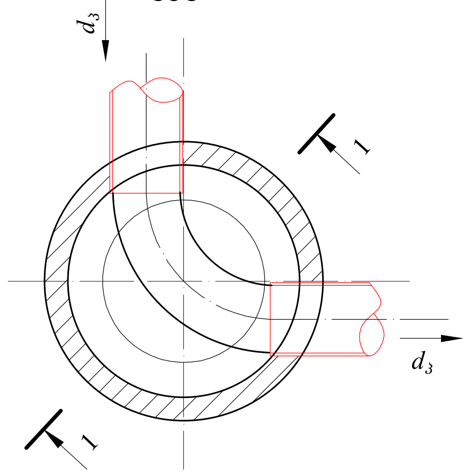

გეგმა

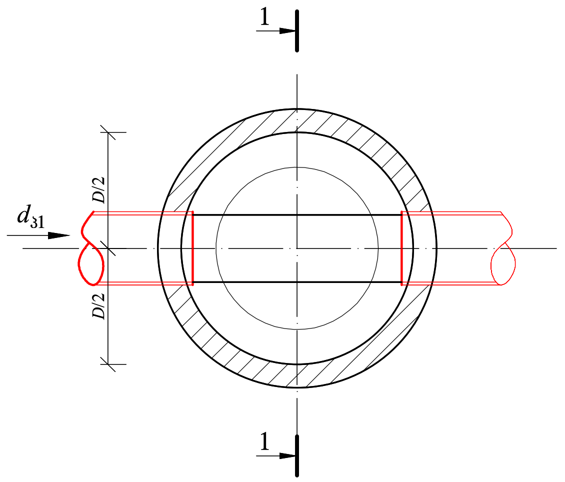

შენიშვნა:
ჭის გადახურვის და ძირის ფილის სისქე H იხილეთ კონსტრუქციულ ნაწილში

ჭის დიამეტრი D	მილის დიამეტრი		ღარის სიმაღლე $h_ღ$
	შემყვანი $d_з1$	გამყვანი $d_з2$	
1	2	3	4
1000	150	150	200
	200	200	300
	250	250	350
	300	300	400
	350	350	450
	400	400	500
	450	450	550
	500	500	600
	600	600	700
1500	600	700	800
		800	950
	700	700	800
		800	950
		900	1050
	800	800	950
		900	1050
		1000	1150
	900	900	1050
		1000	1150
2000	1000	1000	1150

შენიშვნა:

1. ნახაზების ჩამონათვალი იხილეთ ფურც. კ-1
2. ცხრილებში მოყვანილია კანალიზაციის ტიპიური ჭების ანალოგიურად.
3. ჭების დიამეტრები და ღარის ჩაღრმავებები შერჩეულ იქნას შესაბამისი ტიპის ჭების ცხრილებიდან.
4. ჭების ჰიდროიზოლაცია განხორციელდეს ჭის გარე პერიმეტრზე ბიტუმით არა უმცირესი 2 ფენისა საერთო სისქით 4-5 მმ.
5. წყალარინების თხრილის სიღრმის მიხედვით H-1.5 მ და მეტი სამუშაოთა წარმოების უსაფრთხოების მიზნით მოვაწყოთ თხრილის ფერდების გამაგრება.
6. ანაკრები ჭის რგოლის გადაბმა განხორციელდეს ქვიშა-ცემენტის ხსნარით წყალშერევადი დანამატის დამატებით B-7 M-100 W8.
7. ქვიშა-ცემენტის ხსნარის მოცულობა დაზუსტდეს ადგილზე ჭების კონსტრუქციული ელემენტების ზედაპირების სისწორისა და გეომეტრიული ზომების მიხედვით.
8. იხელმძღვანელეთ კონსტრუქციული ნახაზების მიხედვით.

დამკვეთი: (#) IC24-0961393

ბიზნესცენტრების განვითარების დეპარტამენტი

შემსრულებელი:

ტექნიკური ექსპერტიზისა და პროექტირების დეპარტამენტი

პროექტის დასახელება:

ვაკე-საბურთალოს რაიონი, ალექსიძის ქუჩა #1-3 -ის მიმდებარედ წყალარინების ქსელის რეაბილიტაციის
პ რ ო ე ქ ტ ი

პროექტი მოამზადა:
ვახტანგ მესტვირიშვილი

პროექტი შეამოწმა:
თეა სალია

თარიღი: ივნისი, 2024

საპროექტო კანალიზაციის ტიპიური ჭა,

მასშტაბი	ფურცელი	ფორმატი
-	კ-11	A3

ვაკე-საბურთალოს რაიონი, ალექსიძის ქუჩა #1-3 -ის მიმდებარედ
წყალარინების ქსელის რეაბილიტაციის
პ რ ო ე ქ ტ ი

კონსტრუქციული ნაწილი

ანაკრები რკინაბეტონის ჭა d=1000 მმ
ანაკრები რკინაბეტონის ჭა d=1500 მმ

ჭის ანაკრები რკინაბეტონის გადახურვის ფილა
(საყალიბე ნახაზი)

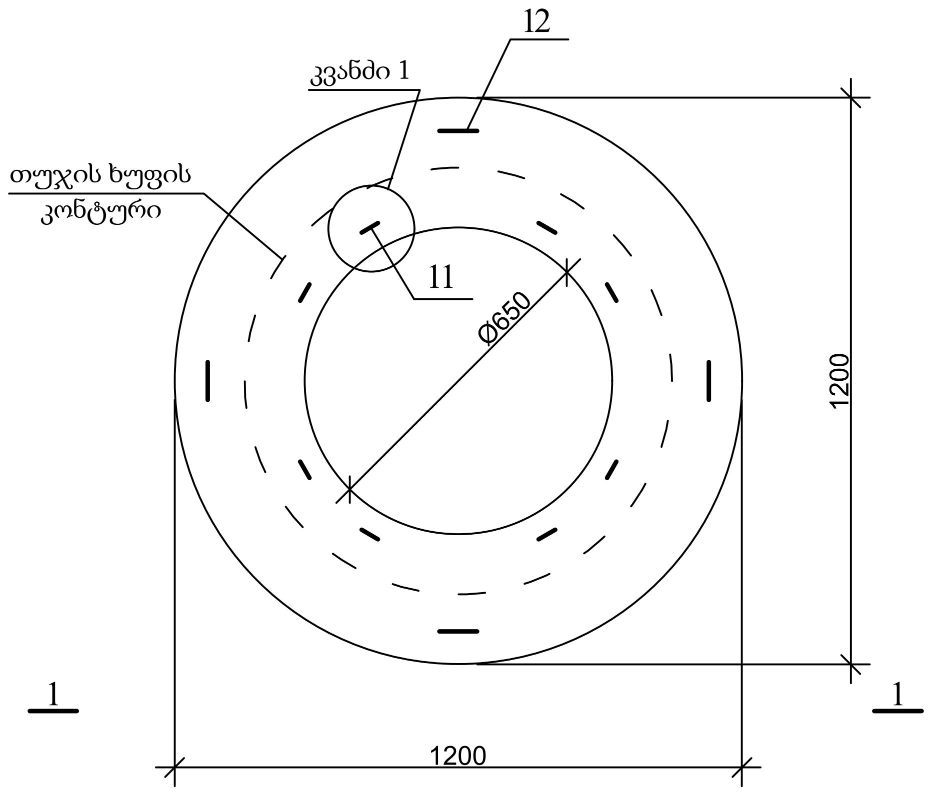

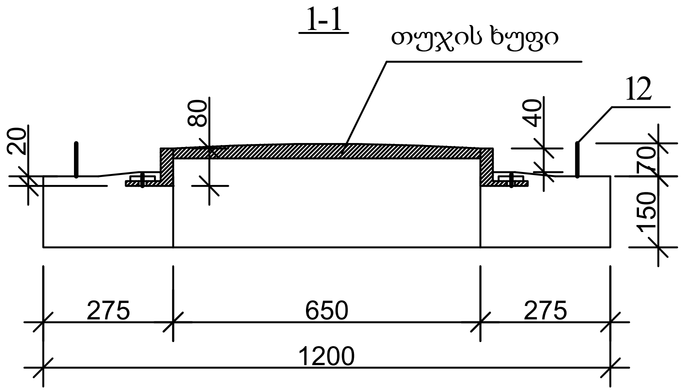

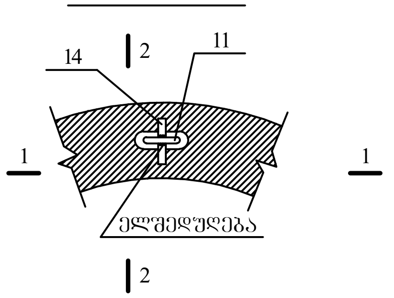

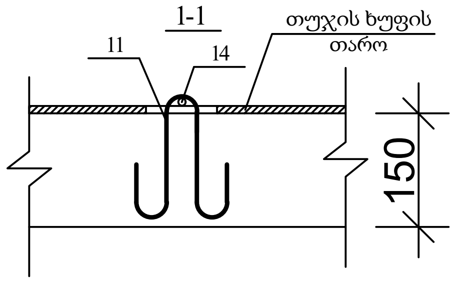

პოზ. 11

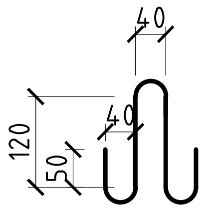

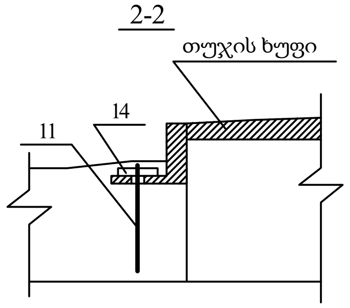

პოზ. 17

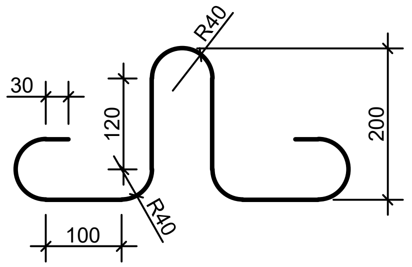

დამკვეთი:
ბიზნესცენტრების
განვითარების დეპარტამენტი

შემსრულებელი:
ტექნიკური ექსპერტიზისა და
პროექტირების დეპარტამენტი

პროექტი მოამზადა:
გოჩა გელაშვილი

პროექტი შეამოწმა:
თეა სალია

ჭის ანაკრები რკინაბეტონის
გადახურვის ფილა D=1000 მმ
(საყალიბე ნახაზი)

მასშტაბი	ფურცელი	ფორმატი
	სკ-2	A3

ჭის ანაკრები რკინაბეტონის გადახურვის ფილა
(ქვედა შრის არმირება)

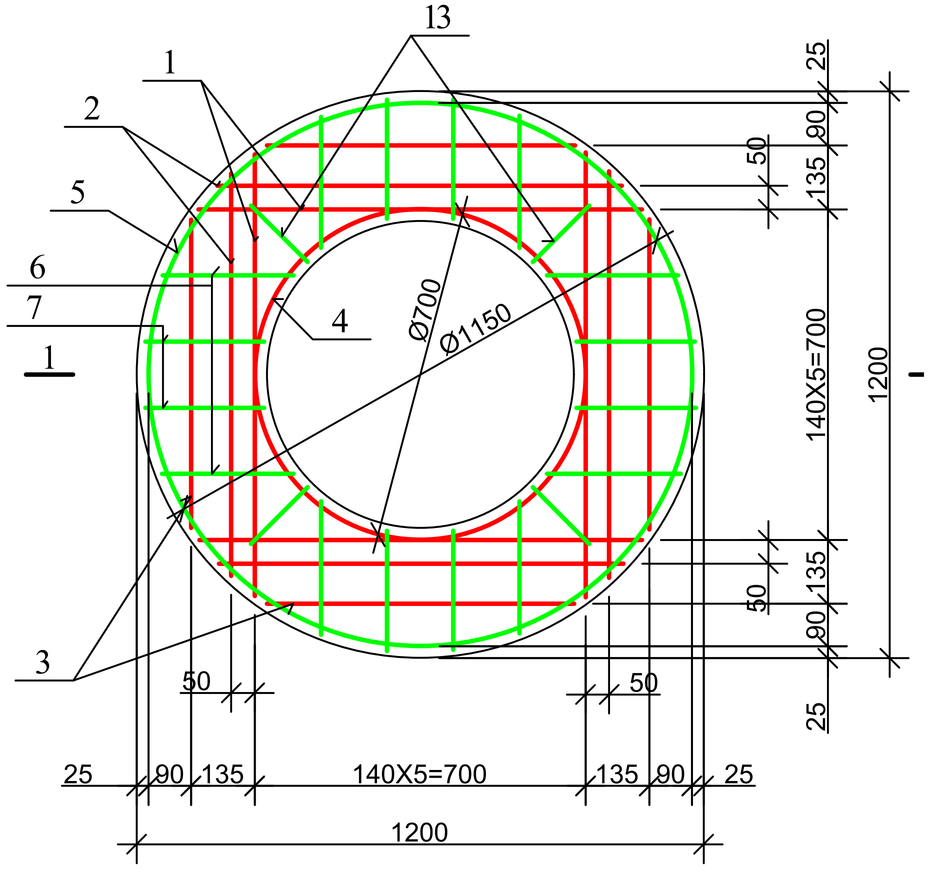

ჭის ანაკრები რკინაბეტონის გადახურვის ფილა
(ზედა შრის არმირება)

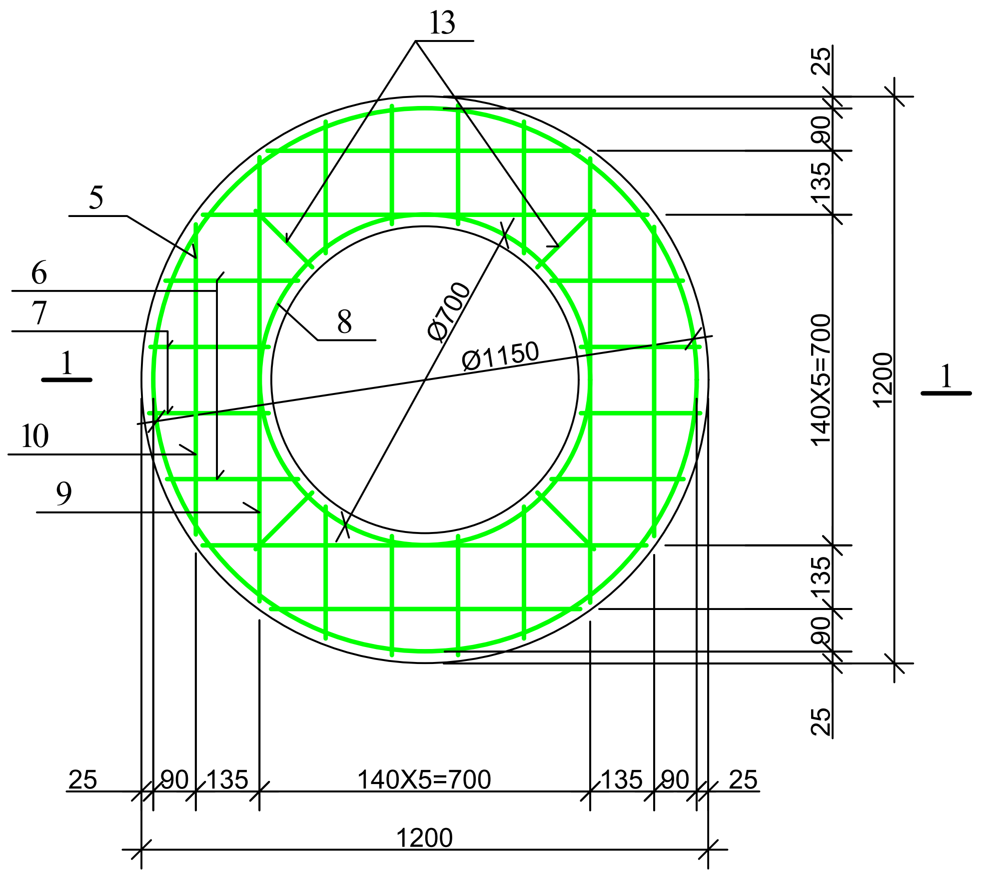

დეტალების უწყისი

პოზ.	ე ს კ ი ზ ი
4	D=700; 100; პირაპირი შედუღდეს
5	D=1150; 100; პირაპირი შედუღდეს
8	D=700; 100; პირაპირი შედუღდეს
9	940; 115; 115

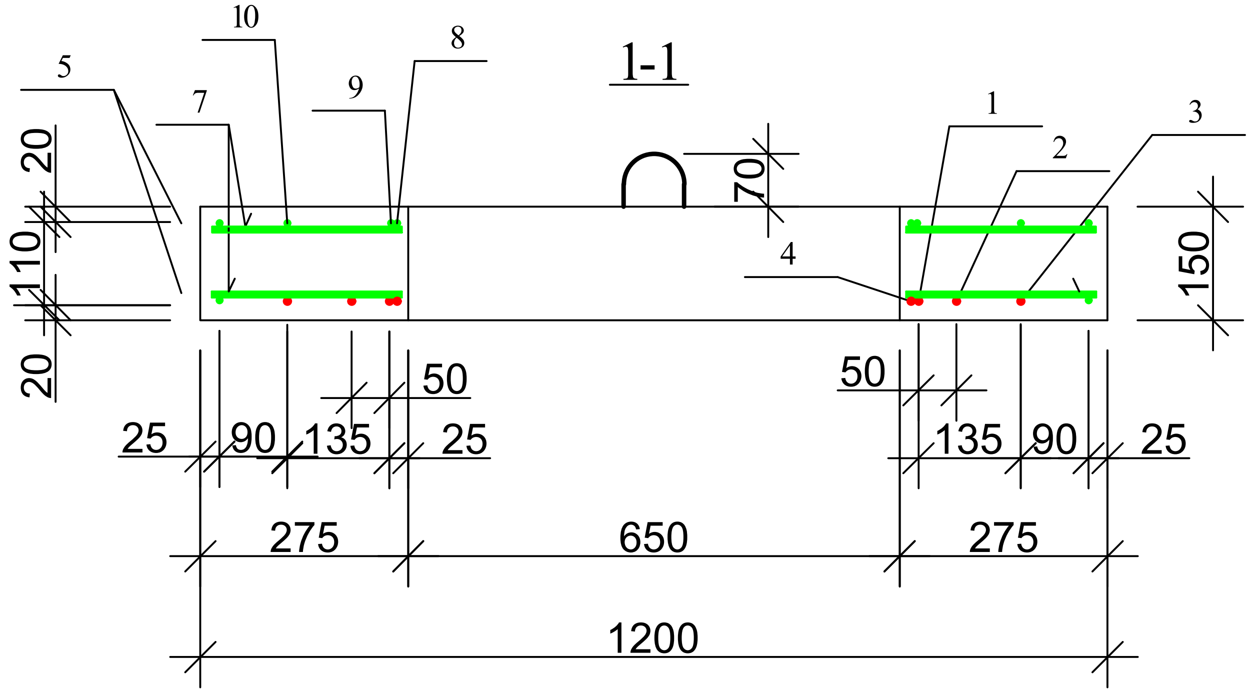

ჭის ანაკრები რკინაბეტონის გადახურვის ფილის სპეციფიკაცია

პოზ.	ა ღ ნ ი შ ვ ნ ა	დ ა ს ა ხ ე ლ ე ბ ა	რაოდ.	მასა ერთ. კგ	შენიშვნა	
		დეტალები				
1		Φ 10 A500c L=940	4	0.58	2.33კგ	7.99კგ
2		L=860	4	0.53	2.13კგ	
3		L=650	4	0.40	1.60კგ	
4*		L=2300	1	1.43	1.43კგ	
14		L=100	8	0.06	0.5კგ	
5*		Φ 8 A240c L=3710	2	1.48	2.97კგ	14.27კგ
6		L=280	16	0.11	1.79კგ	
7		L=250	16	0.10	1.60კგ	
8*		L=2300	1	0.92	0.92კგ	
9*		L=1170	4	0.47	1.87კგ	
10		L=650	4	0.26	1.04კგ	
11*		L=600	8	0.24	1.92კგ	
12*		L=1005	4	0.4	1.60კგ	
13		L=170	8	0.07	0.56კგ	
		მასალები				
		ბეტონი კლასით B22.5			0.12 მ^3	

dგვპ

gwp

დამკვეთი:
ბიზნესცენტრების განვითარების დეპარტამენტი

შემსრულებელი:
ტექნიკური ექსპერტიზისა და პროექტირების დეპარტამენტი

პროექტი მოამზადა:
გოჩა გელაშვილი

პროექტი შეამოწმა:
თეა სალია

ჭის ანაკრები რკინაბეტონის გადახურვის ფილა D=1000 მმ (არმირება); სპეციფიკაცია

მასშტაბი	ფურცელი	ფორმატი
	სკ-3	A3

საყალიბე ნახაზი

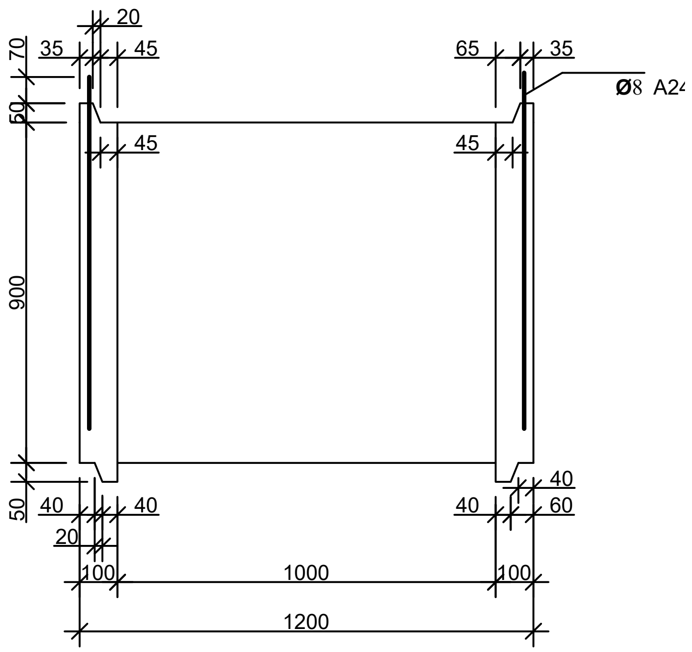

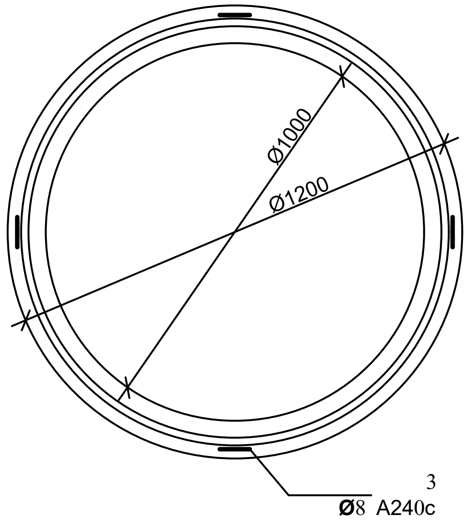

არმირება

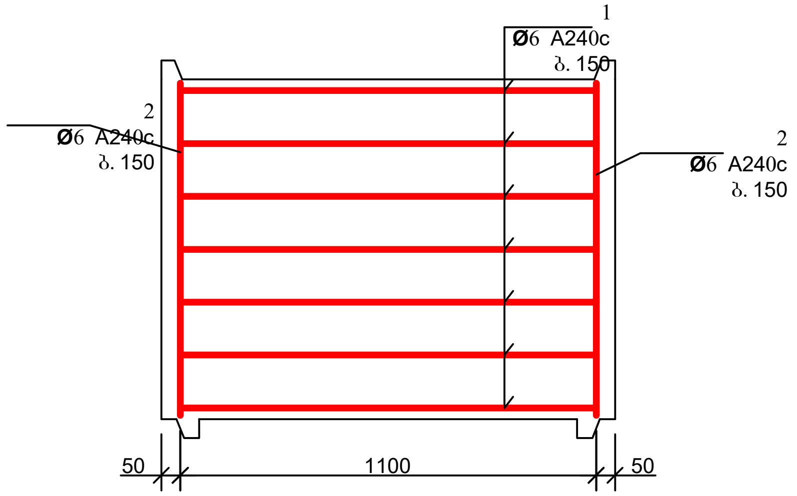

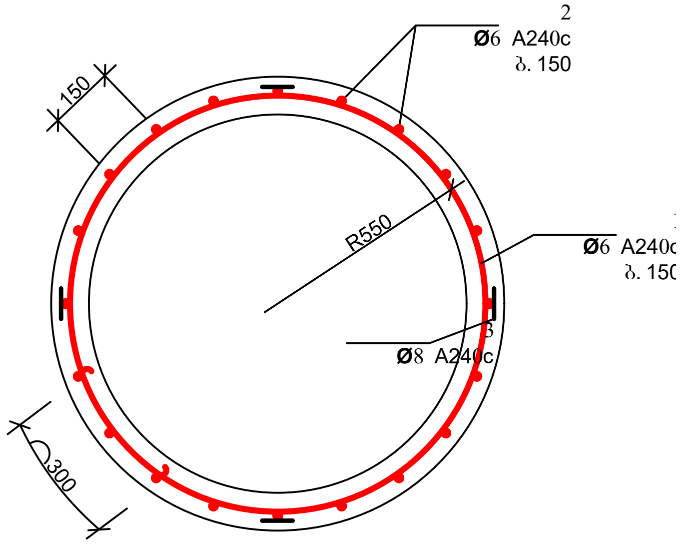

დეტალების უწყისი

პოზ.	ე ს კ ი ზ ი
1	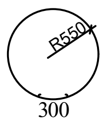

პოზ. 3

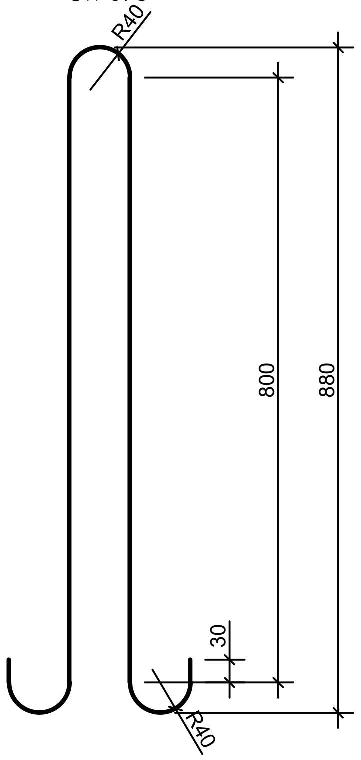

ჭის ანაკრები რკინაბეტონის რგოლის სპეციფიკაცია

პოზ.	ა ღ ნ ი შ ვ ნ ა	დ ა ს ა ხ ე ლ ე ბ ა	რაოდ.	მასა ერთ. კგ	შენიშვნა	
		დეტალები				
1*		Φ 6 A240c L=3920	7	0.87	6.09კგ	10.53კგ
2*		L=870	23	0.19	4.44კგ	
3*		Φ 8 A240c L=1980	4	0.79	3.17კგ	
		მასალები				
		ბეტონი კლასით B 22.5			0.33 $მ^3$	

დამკვეთი:
ბიზნესცენტრების განვითარების დეპარტამენტი

შემსრულებელი:
ტექნიკური ექსპერტიზისა და პროექტირების დეპარტამენტი

პროექტი მოამზადა:
გოჩა გელაშვილი

პროექტი შეამოწმა:
თეა სალია

ჭის ანაკრები რკინაბეტონის რგოლი
D=1000 მმ H=900 მმ

მასშტაბი	ფურცელი	ფორმატი
	სკ-4	A3

ჭის ანაკრები რკინაბეტონის ძირი D=1000
(საყალიბე ნახაზი)

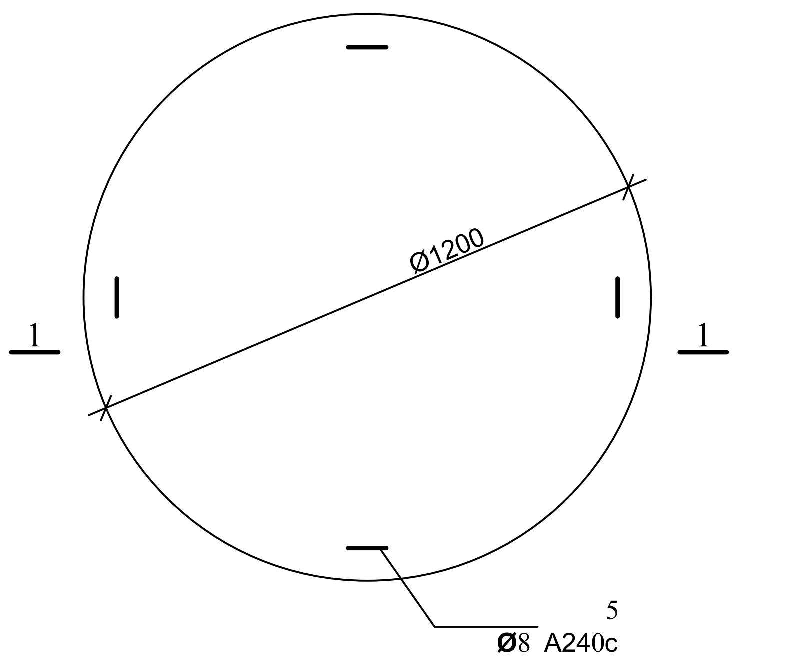

1-1

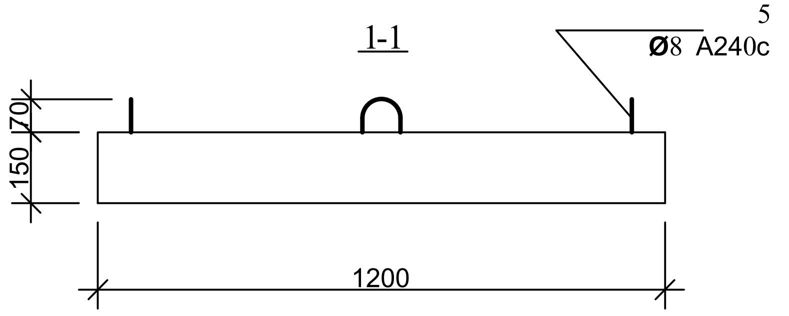

არმირება
ბადე 1; ბადე 2

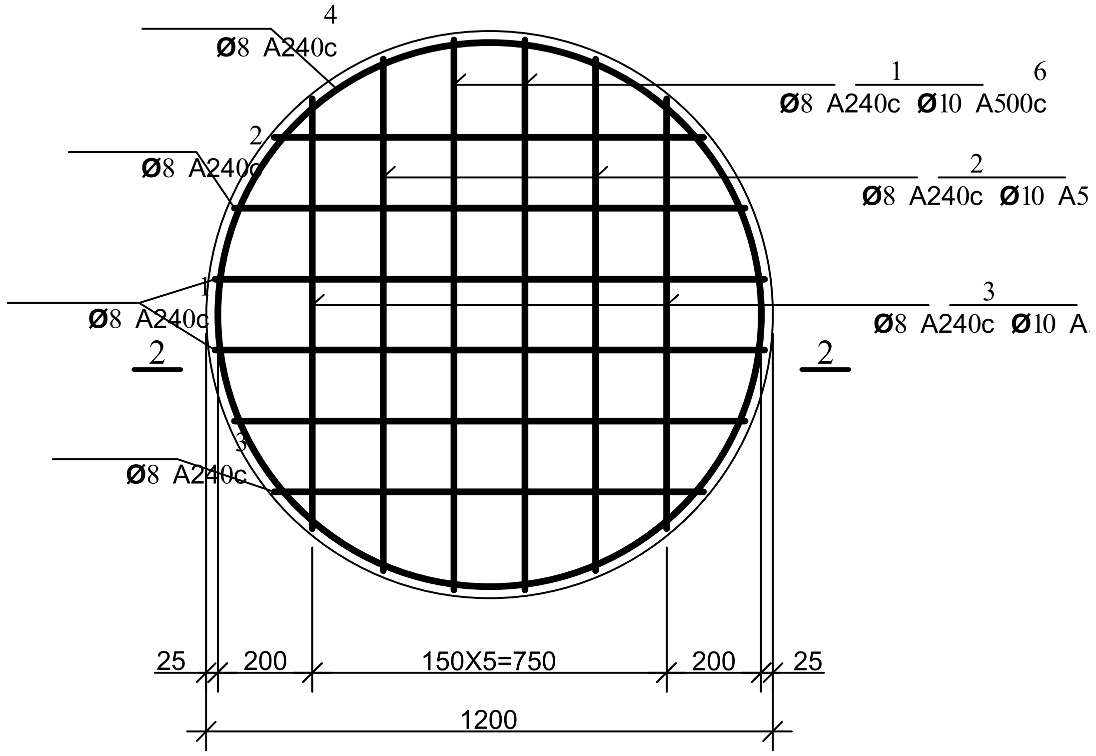

პოზ. 5

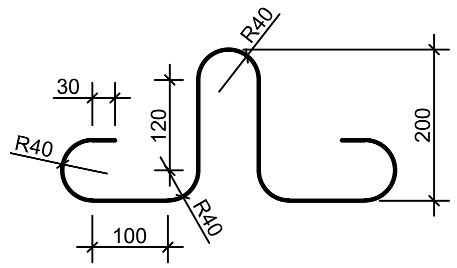

2-2

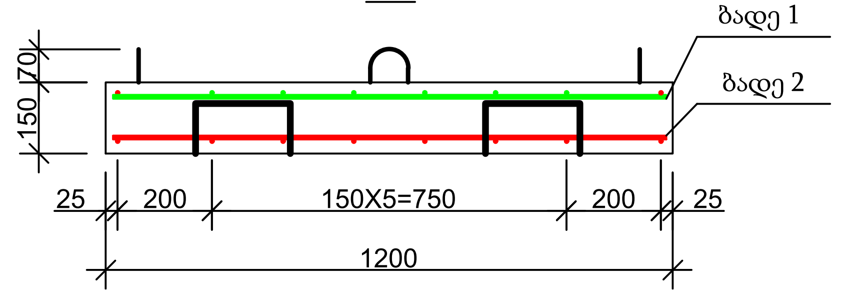

დეტალების უწყისი

პოზ.	ე ს კ ი ზ ი
4	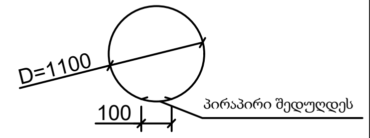
9	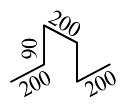

ჭის ანაკრები რკინაბეტონის ძირის სპეციფიკაცია

პოზ.	ა ღ ნ ი შ ვ ნ ა	დ ა ს ა ხ ე ლ ე ბ ა	რაოდ.	მასა ერთ. კგ	შენიშვნა	
		დეტალები				
1	ბადე 1	Ф 8 A240c L=1160	4	0.46	1.84კგ	11.81კგ
2	ბადე 1	L=1080	4	0.43	1.72კგ	
3	ბადე 1	L=910	4	0.36	1.44კგ	
4*		L=3560	2	1.42	2.85კგ	
5*		L=1005	4	0.4	1.60კგ	
9*		L=780	4	0.31	1.25კგ	
6	ბადე 2	Ф 10 A500c L=1160	4	0.72	2.88კგ	7.81კგ
7	ბადე 2	L=1080	4	0.67	2.68კგ	
8	ბადე 2	L=910	4	0.56	2.26კგ	
		მასალები				
		ბეტონი კლასით B 22.5			0.17 $მ^3$	

დამკვეთი:
ბიზნესცენტრების განვითარების დეპარტამენტი

შემსრულებელი:
ტექნიკური ექსპერტიზისა და პროექტირების დეპარტამენტი

პროექტი მოამზადა:
გოჩა გელაშვილი

პროექტი შეამოწმა:
თეა სალია

ჭის ანაკრები რკინაბეტონის ძირი D=1000 მმ

მასშტაბი	ფურცელი	ფორმატი
	სკ-5	A3

ჭის ანაკრები რკინაბეტონის გადახურვის ფილა
(საყალიბე ნახაზი)

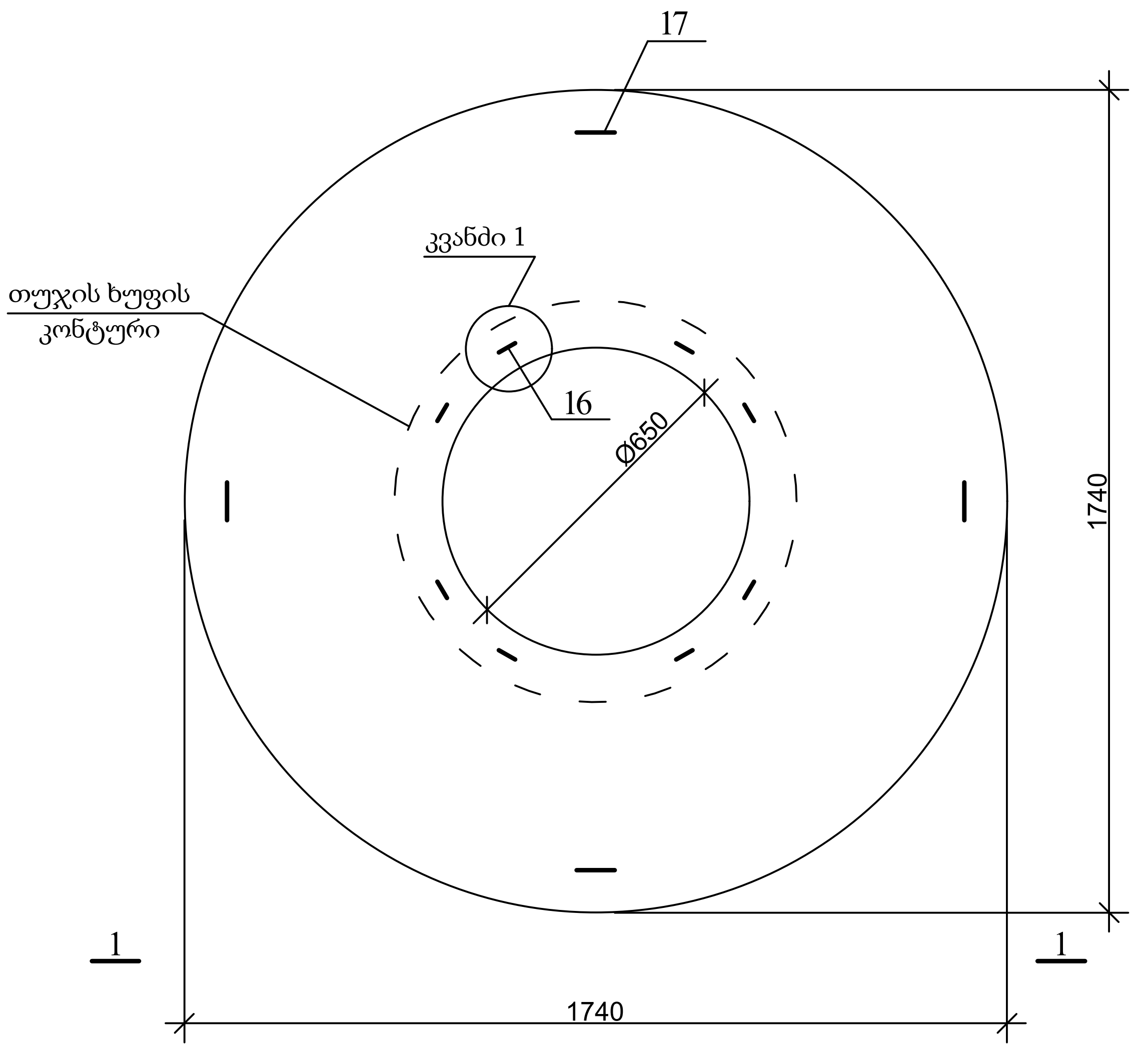

1-1

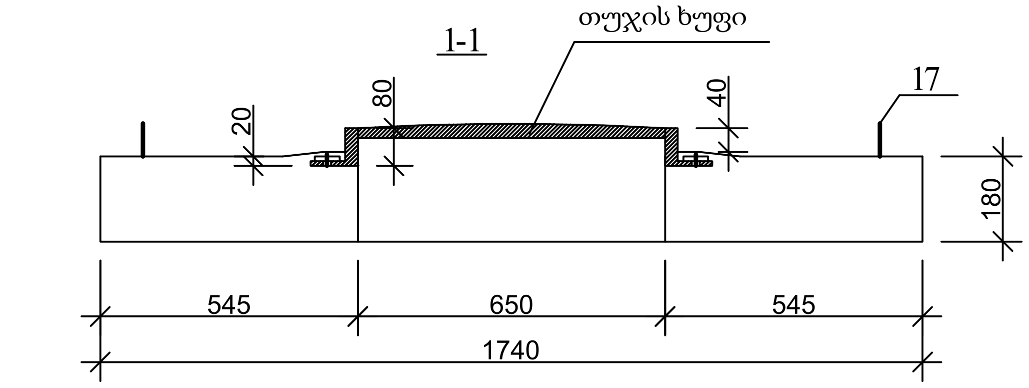

კვაÉ

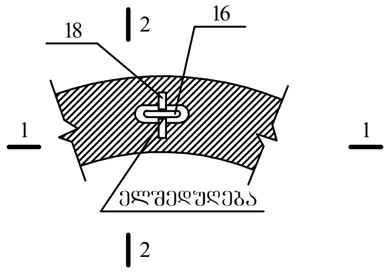

1-1

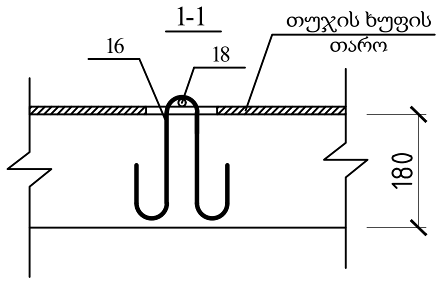

2-2

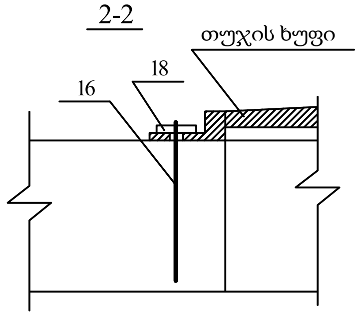

პოზ. 16

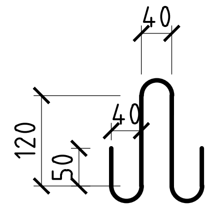

პოზ. 17

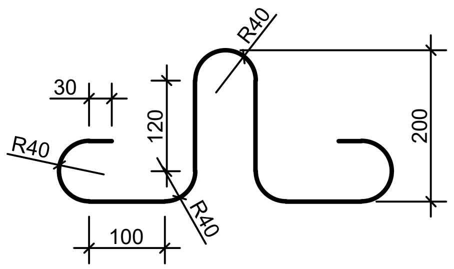

gwp

დამკვეთი:
ბიზნესცენტრების
განვითარების დეპარტამენტი

შემსრულებელი:
ტექნიკური ექსპერტიზისა და
პროექტირების დეპარტამენტი

პროექტი მოამზადა:
გოჩა გელაშვილი

პროექტი შეამოწმა:
თეა სალია

ჭის ანაკრები რკინაბეტონის
გადახურვის ფილა D=1500 მმ
(საყალიბე ნახაზი)

მასშტაბი	ფურცელი	ფორმატი
	სკ-6	A3

ჭის ანაკრები რკინაბეტონის გადახურვის ფილა
(ქვედა შრის არმირება)

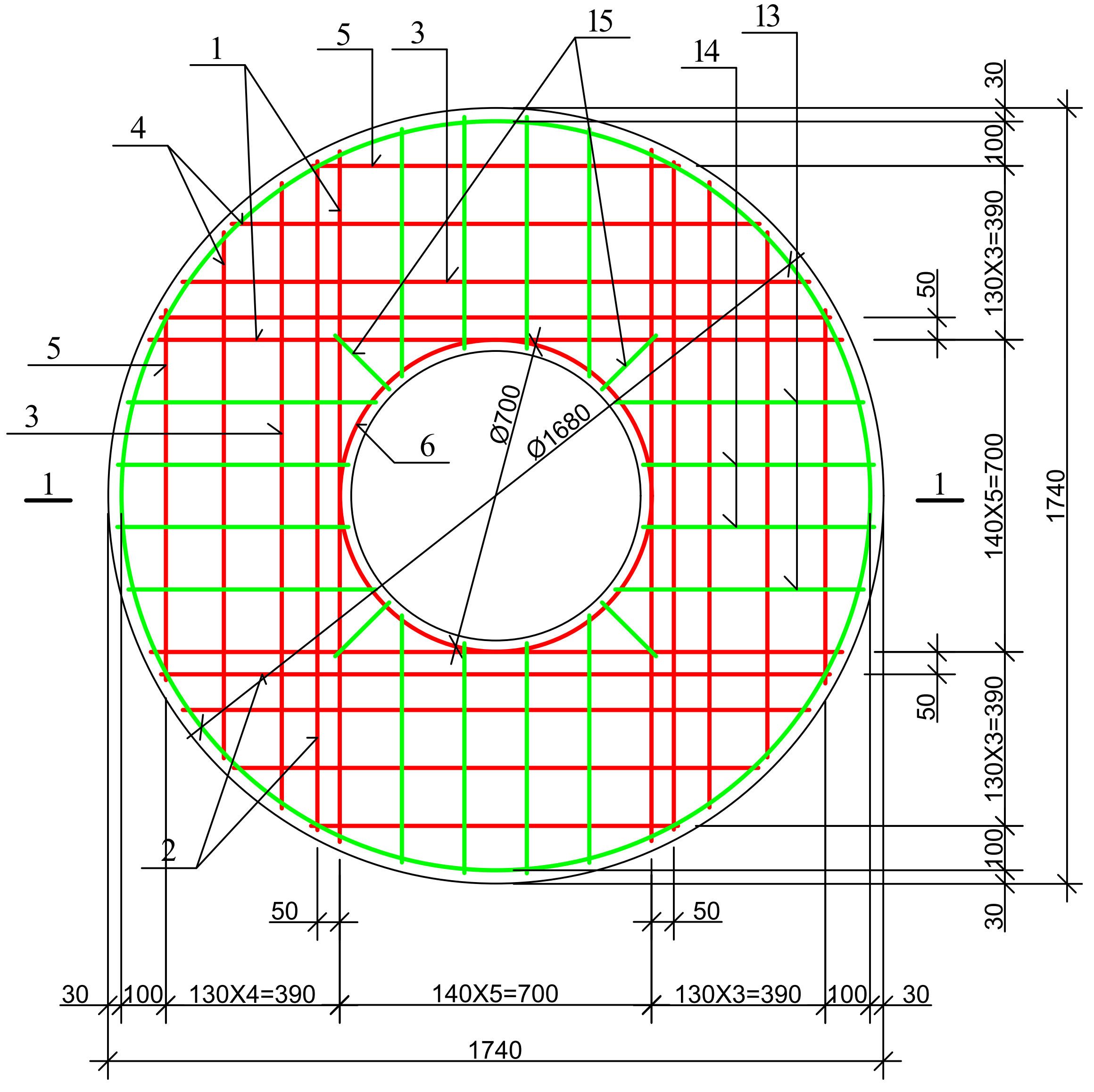

ჭის ანაკრები რკინაბეტონის გადახურვის ფილა
(ზედა შრის არმირება)

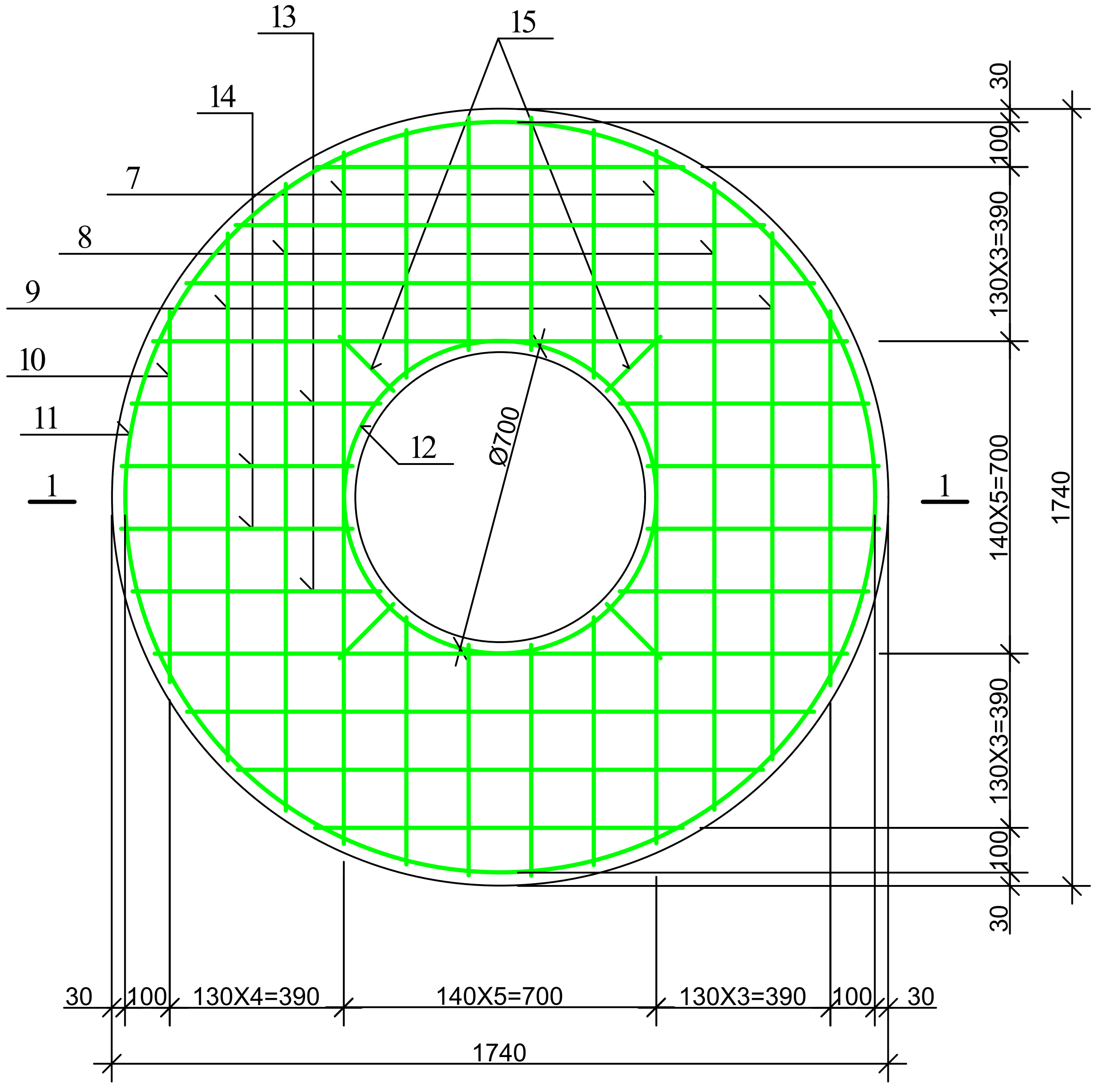

1-1

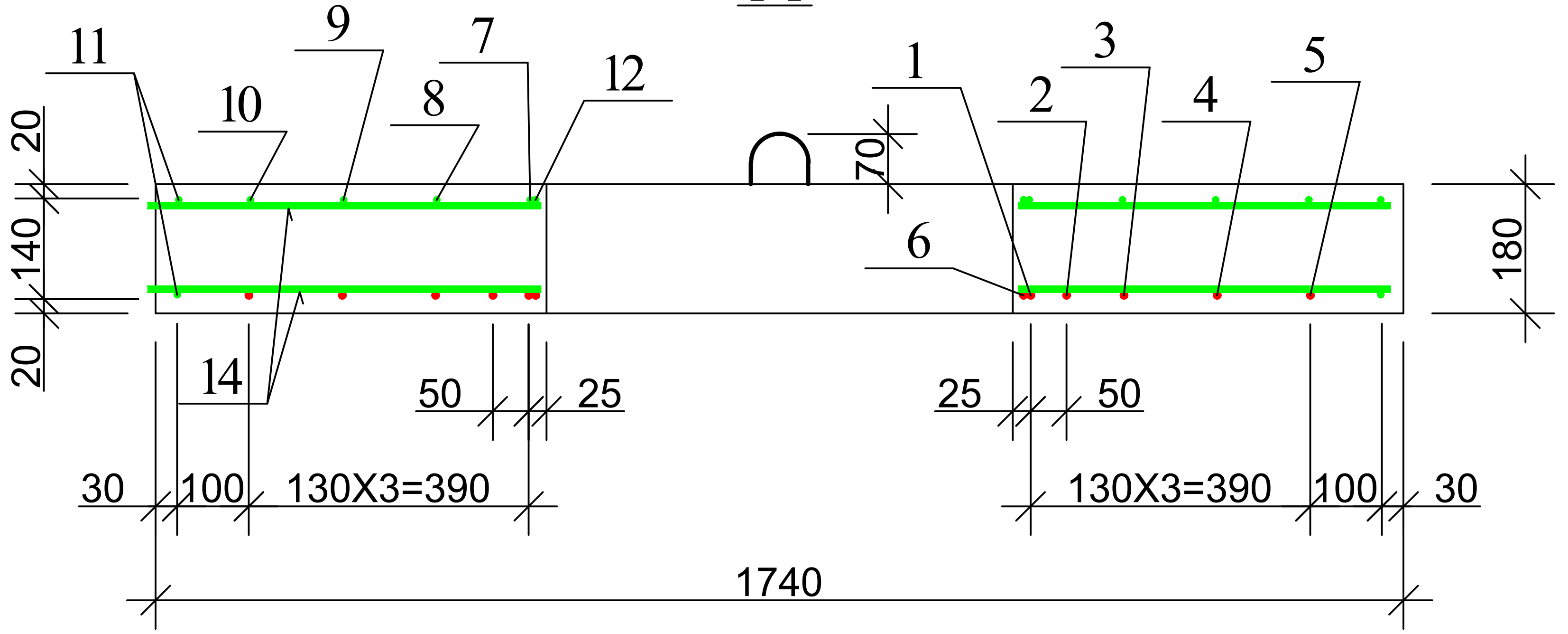

დამკვეთი:	ბიზნესცენტრების განვითარების დეპარტამენტი
შემსრულებელი:	ტექნიკური ექსპერტიზისა და პროექტირების დეპარტამენტი
პროექტი მოამზადა:	გოჩა გელაშვილი
პროექტი შეამოწმა:	თეა სალია

ჭის ანაკრები რკინაბეტონის გადახურვის ფილა D=1500 მმ (არმირება)

მასშტაბი	ფურცელი	ფორმატი
	სკ-7	A3

დეტალების უწყისი

პოზ.	ე ს კ ი ზ ი
6	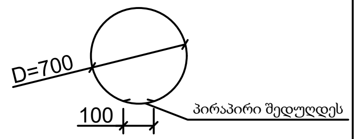
7	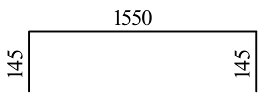
11	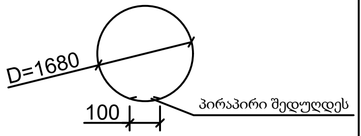
12	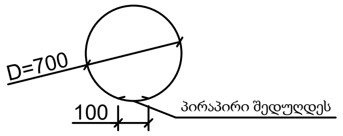

ჭის ანაკრები რკინაბეტონის გადახურვის ფილის სპეციფიკაცია

პოზ.	ა ღ ნ ი შ ვ ნ ა	დ ა ს ა ხ ე ლ ე ბ ა	რაოდ.	მასა ერთ. კგ	შენიშვნა	
		დეტალები				
1		ф 12 A500c L=1550	4	1.38	5.52კგ	25.05კგ
2		L=1500	4	1.34	5.34კგ	
3		L=1410	4	1.25	5.02კგ	
4		L=1180	4	1.05	4.20კგ	
5		L=820	4	0.73	2.92კგ	
6*		L=2300	1	2.05	2.05კგ	
7*		ф 8 A240c L=1840	4	0.74	2.94კგ	24.62კგ
8		L=1410	4	0.56	2.26კგ	
9		L=1180	4	0.47	1.89კგ	
10		L=820	4	0.33	1.31კგ	
11*		L=5380	2	2.15	4.30კგ	
12*		L=2300	1	0.92	0.92კგ	
13		L=560	16	0.22	3.58კგ	
14		L=520	16	0.21	3.33კგ	
15		L=170	8	0.07	0.56კგ	
16*		L=600	8	0.24	1.92კგ	
17*		L=1005	4	0.4	1.60კგ	
18		ф 10 A500c L=100	8	0.06	0.5კგ	
		მასალები				
		ბეტონი კლასით B22.5			0.37 მ^3	

დამკვეთი:	ბიზნესცენტრების განვითარების დეპარტამენტი
შემსრულებელი:	ტექნიკური ექსპერტიზისა და პროექტირების დეპარტამენტი
პროექტი მოამზადა:	გოჩა გელაშვილი
პროექტი შეამოწმა:	თეა სალია

ჭის ანაკრები რკინაბეტონის გადახურვის ფილა D=1500 მმ სპეციფიკაცია

მასშტაბი	ფურცელი	ფორმატი
	სკ-8	A3

საყალიბე ნახაზი

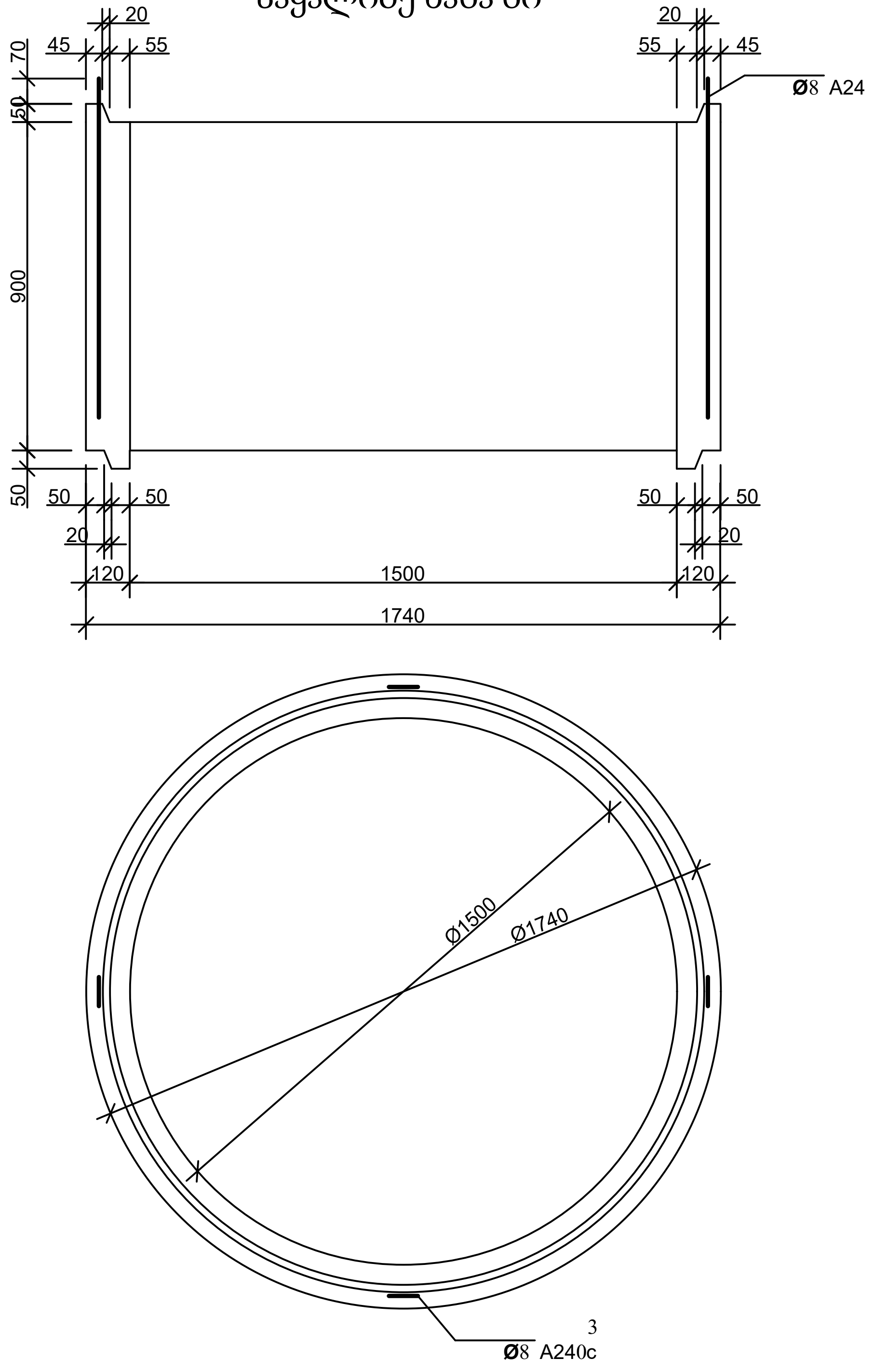

არმირება

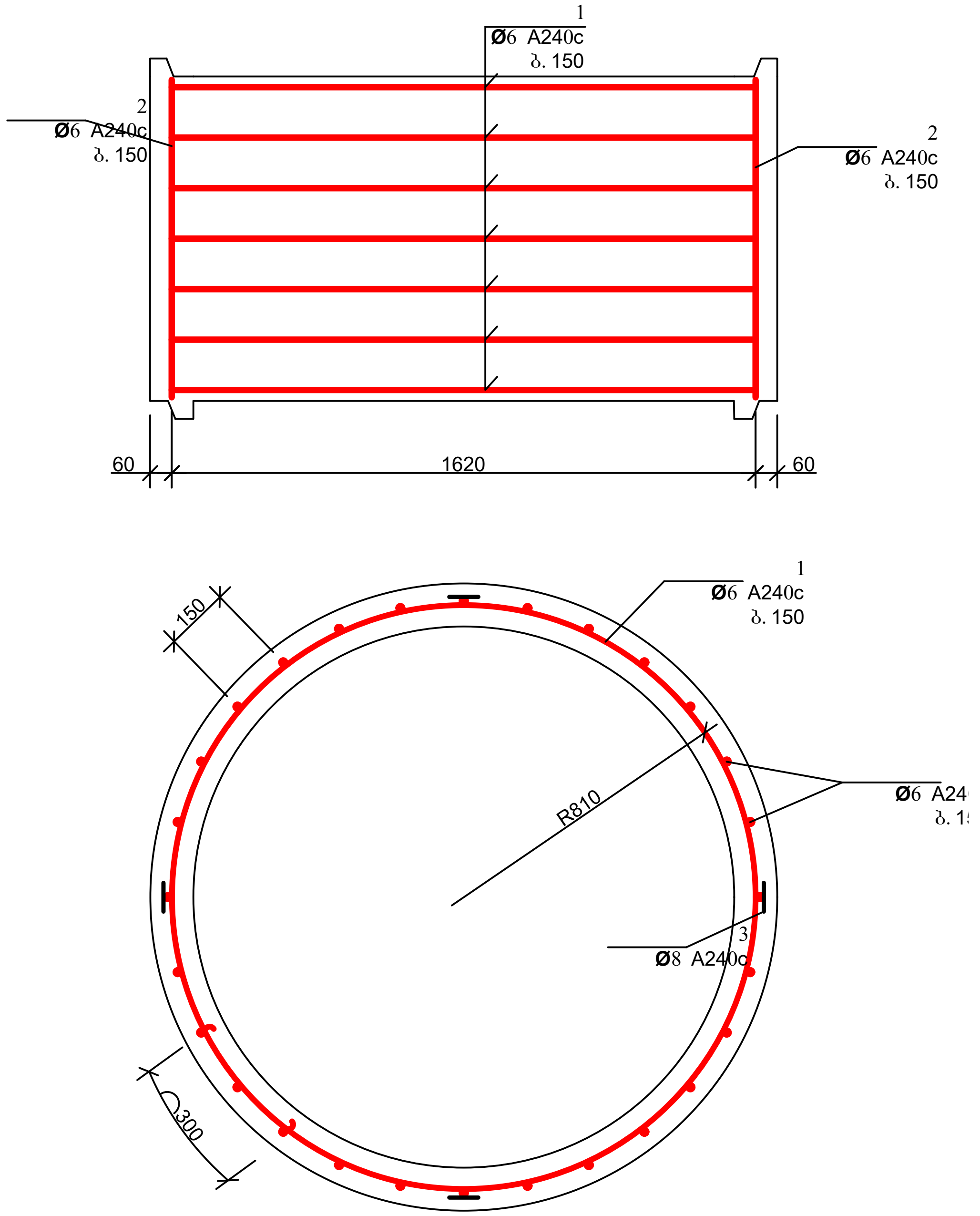

პოზ. 3

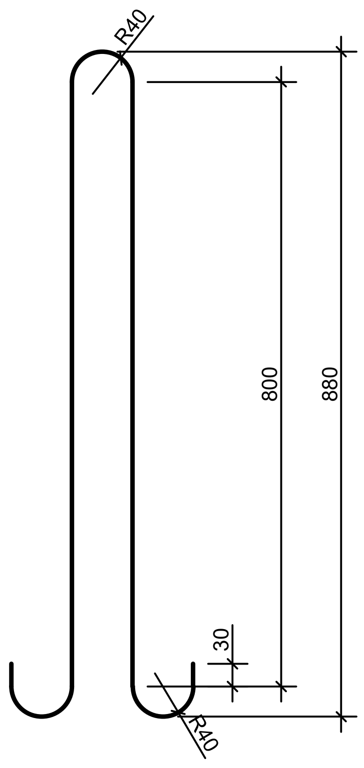

ჭის ანაკრები რკინაბეტონის რგოლის სპეციფიკაცია

პოზ.	აღნიშვნა	დასახელება	რაოდ.	მასა ერთ. კგ	შენიშვნა	
		დეტალები				
1*		ф 6 A240c L=5550	7	1.23	8.62კგ	15.19კგ
2*		L=870	34	0.19	6.57კგ	
3*		ф 8 A240c L=1980	4	0.79	3.17კგ	
		მასალები				
		ბეტონი კლასით B 22.5			0.58 $მ^3$	

დეტალების უწყისი

პოზ.	ესკიზი
1	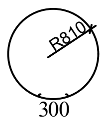

დამკვეთი:
ბიზნესცენტრების განვითარების დეპარტამენტი

შემსრულებელი:
ტექნიკური ექსპერტიზისა და პროექტირების დეპარტამენტი

პროექტი მოამზადა:
გოჩა გელაშვილი

პროექტი შეამოწმა:
თეა სალია

ჭის ანაკრები რკინაბეტონის რგოლი
D=1500 მმ H=900 მმ

მასშტაბი	ფურცელი	ფორმატი
	სკ-9	A3

ჭის ანაკრები რკინაბეტონის ძირი D=1500
(საყალიბე ნახაზი)

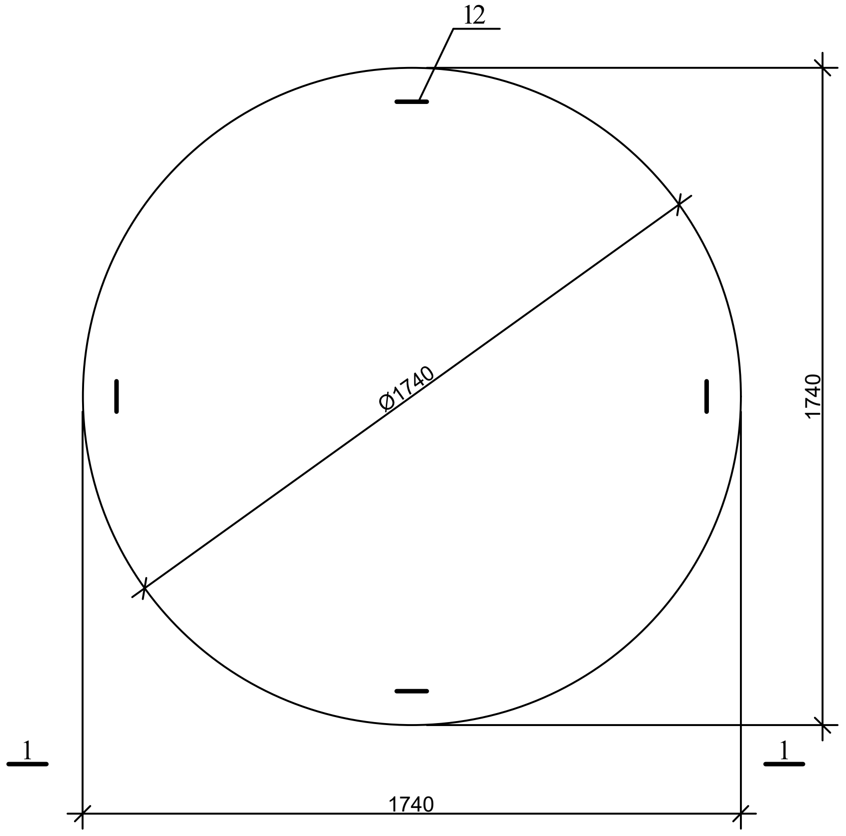

1-1

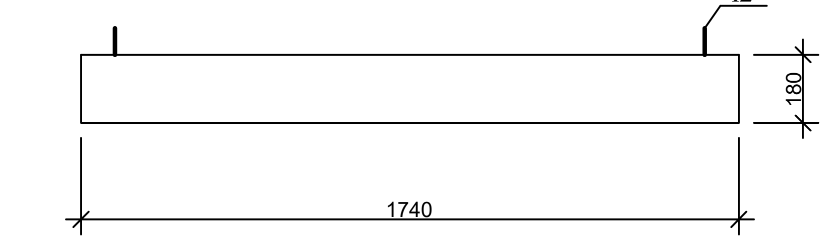

პოზ. 12

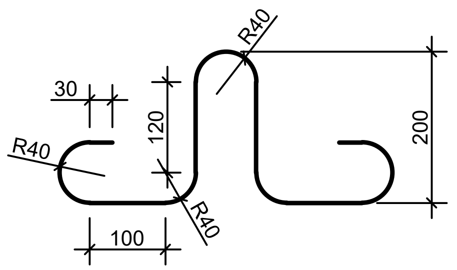

არმირება
ბადე 1; ბადე 2

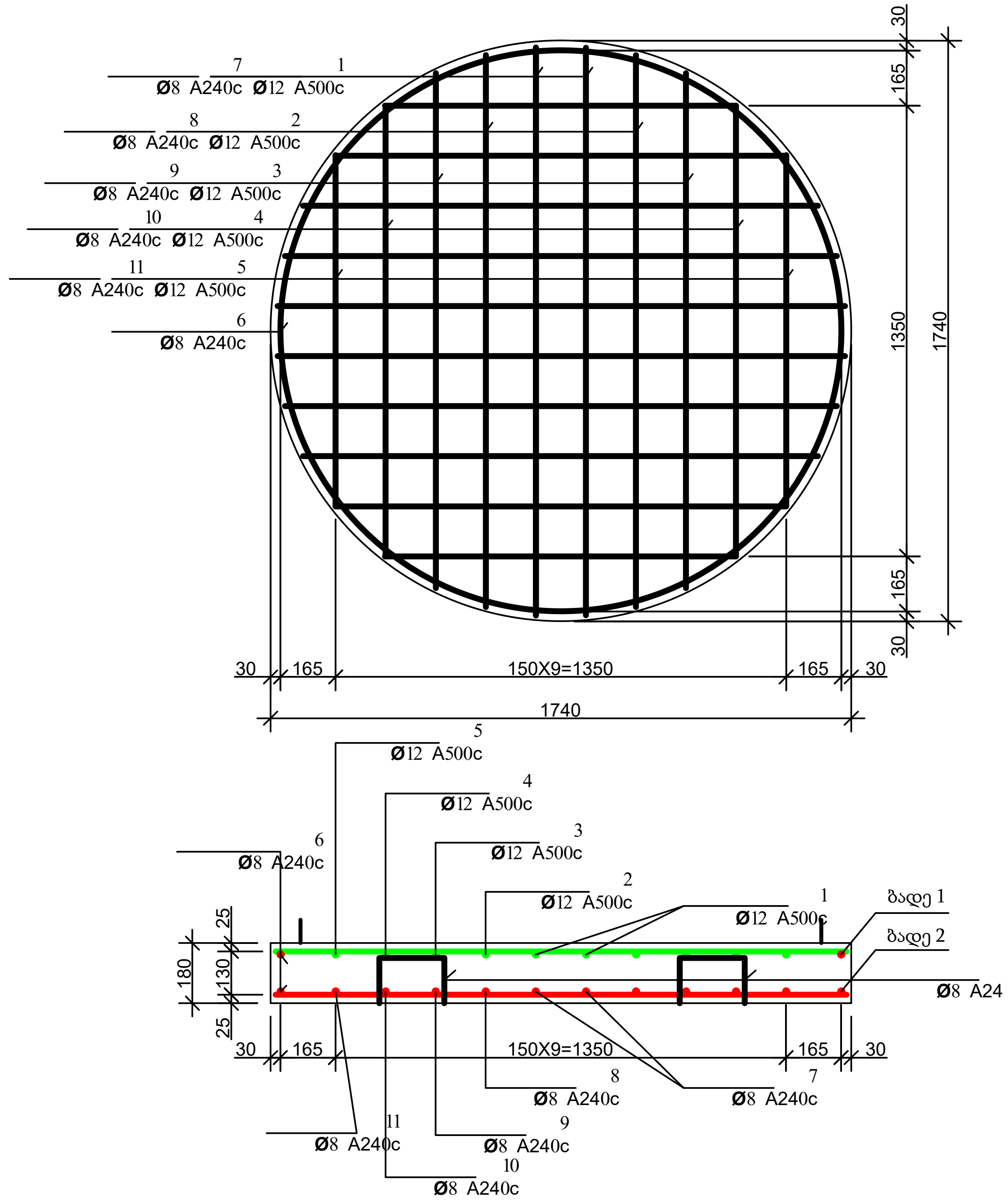

gwp

დამკვეთი:
ბიზნესცენტრების განვითარების დეპარტამენტი

შემსრულებელი:
ტექნიკური ექსპერტიზისა და პროექტირების დეპარტამენტი

პროექტი მოამზადა:
გოჩა გელაშვილი

პროექტი შეამოწმა:
თეა სალია

ჭის ანაკრები რკინაბეტონის ძირი D=1500 მმ

მასშტაბი	ფურცელი	ფორმატი
	სკ-10	A3

ჭის ანაკრები რკინაბეტონის ძირის სპეციფიკაცია

პოზ.	ა ღ ნ ი შ ვ ნ ა	დ ა ს ა ხ ე ლ ე ბ ა	რაოდ.	მასა ერთ. კგ	შენიშვნა	
		დეტალები				
1	ბადე 1	ф 12 A500c L=1700	4	1.51	6.04კგ	25.96კგ
2	ბადე 1	L=1660	4	1.48	5.92კგ	
3	ბადე 1	L=1540	4	1.37	5.48კგ	
4	ბადე 1	L=1350	4	1.20	4.8კგ	
5	ბადე 1	L=1050	4	0.93	3.72კგ	
6*		ф 8 A240c L=5400	2	2.16	4.32კგ	18.94კგ
7	ბადე 2	L=1700	4	0.68	2.72კგ	
8	ბადე 2	L=1660	4	0.66	2.64კგ	
9	ბადე 2	L=1540	4	0.62	2.48კგ	
10	ბადე 2	L=1350	4	0.54	2.16კგ	
11	ბადე 2	L=1050	4	0.42	1.68კგ	
12*		L=1005	4	0.4	1.60კგ	
13*		L=840	4	0.34	1.34კგ	
		მასალები				
		ბეტონი კლასით B 22.5			0.43 $მ^3$	

დეტალების უწყისი

პოზ.	ე ს კ ი ზ ი
6	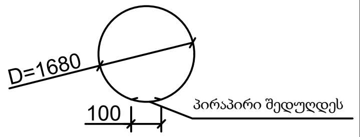
13	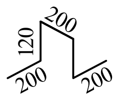

დამკვეთი:
ბიზნესცენტრების განვითარების დეპარტამენტი

შემსრულებელი:
ტექნიკური ექსპერტიზისა და პროექტირების დეპარტამენტი

პროექტი მოამზადა:
გოჩა გელაშვილი

პროექტი შეამოწმა:
თეა სალია

ჭის ანაკრები რკინაბეტონის ძირი D=1500 მმ ; სპეციფიკაცია

მასშტაბი	ფურცელი	ფორმატი
	სკ-11	A3

სამუშაოების შესრულების მეთოდოლოგია
წყალარინება

სამუშაოების შესრულების მეთოდოლოგია (წყალარინება)		
1.	ტიპური მრგვალი ჭების კონსტრუქციული ელემენტების (საძირკვლის, რგოლების და ფილების) მოწყობა და დამუშავება	გვ-1
2.	მიწის თხრილის და ჭის ქვაბულის გამაგრების კვანძი	გვ-2
3.	ინერტული მასალები	გვ-3
4.	თხრილის შევსების მეთოდოლოგია	გვ-4
5.	ღამის სამუშაოები და ნარჩენების მართვა	გვ-5
6.	დროებითი შენობა ნაგებობები	გვ-6
7.	მობილიზაცია და სამშენებლო მოედნის მოწესრიგება	გვ-7

ტიპური მრგვალი ჭების კონსტრუქციული ელემენტების (საძირკვლის, რგოლების და ფილების) მოწყობა და დამუშავება

ანაკრები რკინაბეტონის სტანდარტული ჭა

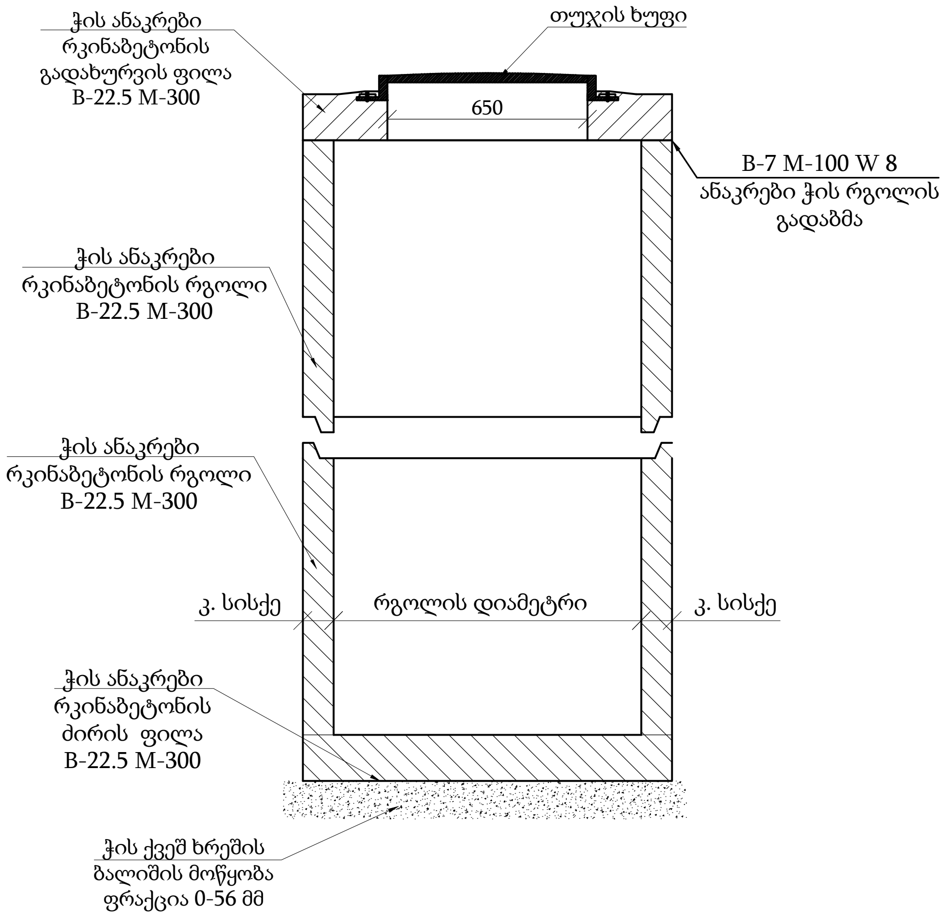

ჭის რგოლებს შორის ჰიდროსაიზოლაციო მასალის მოწყობის კვანძი

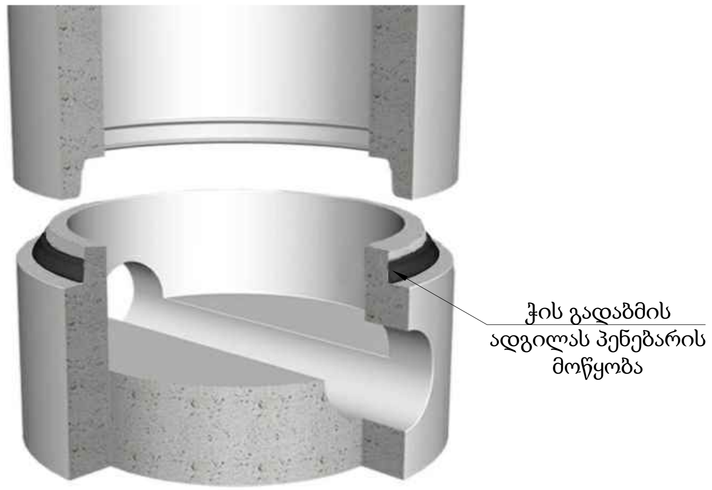

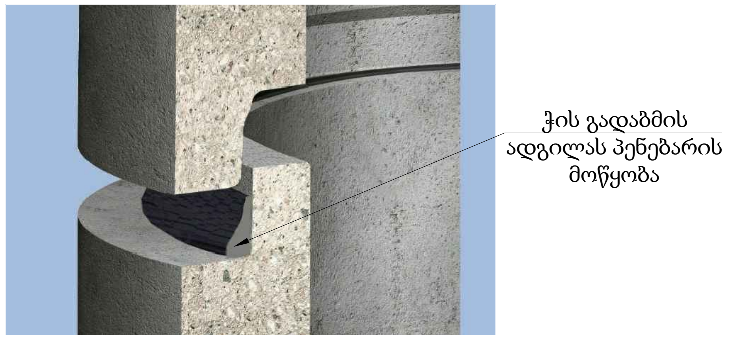

საპროექტო წყალარინების ჭა გეგმა

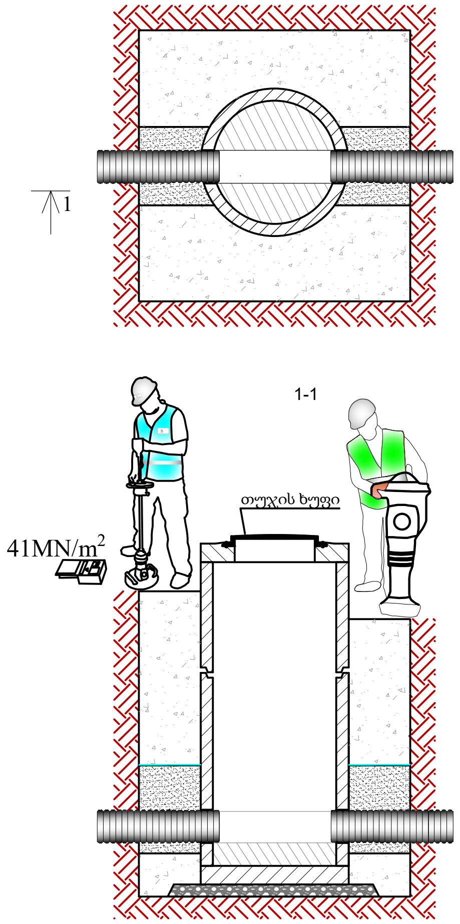

თუჯის ხუფი

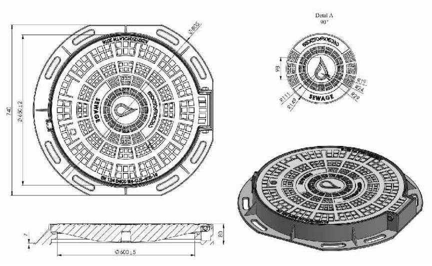

ჭები

- რკინა-ბეტონის ანაკრები ჭების ელემენტების ტრანსპორტირება განხორციელდეს მაქსიმალური სიფრთხილით.
- სამონტაჟო სამუშაოების დაწყებამდე შემოწმედეს ანაკრები რკინა-ბეტონის ჭის ელემენტების მარკიანობა და არმირება.
- დაუშვებელია კონსტრუქციული ბზარის მქონე რკინა-ბეტონის ელემენტების გამოყენება.
- ძირის ფილის მონტაჟამდე პროექტში გათვალისწინებული ქვიშა-ხრეშოვანი ფენა დაიტკეპნოს არანაკლებ 98 %-ით.
- ჭის გარე ზედაპირი დამუშავდეს ჰიდროსაიზოლაციო მასალით.
- დამუშავებული ქვაბული შეივსოს ისე, რომ არ დაზიანდეს ჰიდროსაიზოლაციო მასალით დამუშავებული ჭის გარე ზედაპრი.

ბეტონის ჭის კედელში მილის შეჭრისთვის ხვრეტის მოწყობა

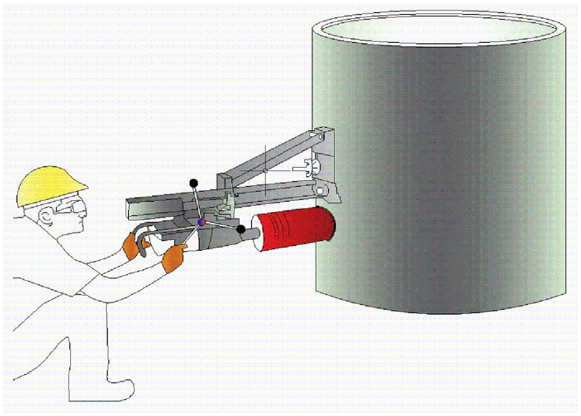

ჭის გარე ზედაპირის დამუშავება ჰიდროსაიზოლაციო მასალით

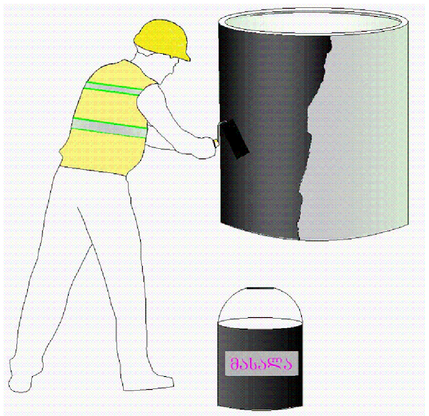

1. ჭის გარე პერიმეტრზე გაკეტებული უნდა იყოს ჰიდროიზოლაცია ბიტუმით არა უმცირესი 2 ფენისა საერთო სისქით 4-5 მმ.
2. თხრილის სიღრმის მიხედვით H-1.5 მ და მეტი სამუშაოთა წარმოების უსაფრთხოების მიზნით მოვაწყოდ თხრილის ფერდების გამაგრება, იხ. თხრილის გამაგრების ნახაზში.
3. ანაკრები ჭის რგოლის გადაბმა განხორციელდეს ქვიშა-ცემენტის ხსნარით წყალშეუხწევადი დანამატის დამატებით B-7 M-100 W8.
4. კბილიანი ჭების გადაბმის ადგილებიში გამოვიყენოთ პენებარი.
5. ქვიშა-ცემენტის ხსნარის მოცულობა დაზუსტდეს ადგილზე ჭების კონსტრუქციული ელემენტების ზედაპირების სისწორისა და გეომეტრიული ჭების მიხედვით.
6. იხელმძღვანელეთ კონსტრუქციული ნახაზების მიხედვით.

დამკვეთი №:		
შემსრულებელი: ტექნიკური ექსპერტიზისა და პროექტირების დეპარტამენტი		
სამუშაოების შესრულების მეთოდოლოგია		
თარიღი: 2022 წელი		
ტიპური მრგვალი ჭების კონსტრუქციული ელემენტების (საძირკვლის, რგოლების და ფილების) მოწყობა და დამუშავება		
მასშტაბი	ფურცელი	ფორმატი
	ვკ-1	A3

მიწის თხრილის და ჭის ქვაბულის გამაგრების კვანძი

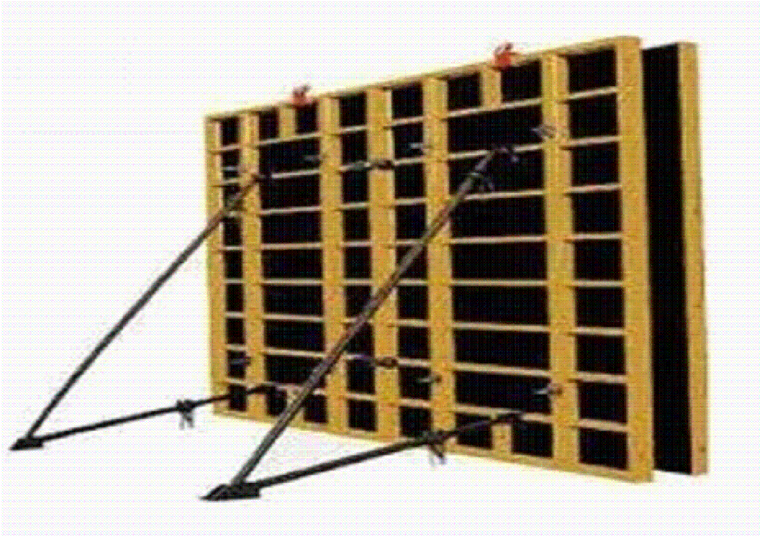

შენიშვნა: საპროექტო ქსელის h ≥1.5 მ-ს ჩაღრმავების შემთხვევაში
საჭიროა მიწის თხრილის და ჭის ქვაბულის კედლების გამაგრება.

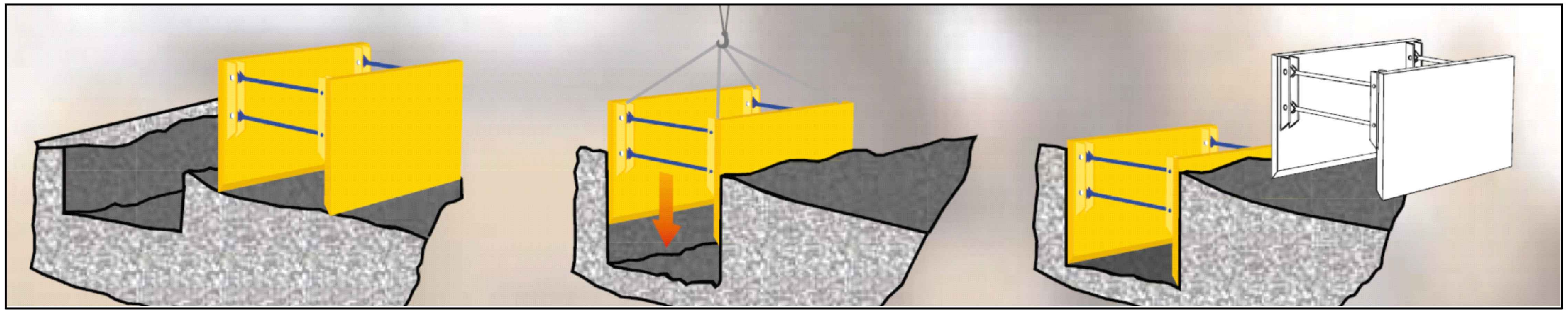

დამკვეთი №:		
შემსრულებელი: ტექნიკური ექსპერტიზისა და პროექტირების დეპარტამენტი		
სამუშაოების შესრულების მეთოდოლოგია		
თარიღი: 2022 წელი		
მიწის თხრილის და ჭის ქვაბულის გამაგრების კვანძი		
მასშტაბი	ფურცელი	ფორმატი
	გვ-2	A3

მიწის თხრილის და ჭის ქვაბულის გამაგრების კვანძი

ქვიშა

პროექტი ითვალისწინებს ქვიშას ფრაქციით 0-20 მმ. ქვიშის ფიზიკო- მექანიკური მახასიათებლები უნდა შეესაბამებოდეს ГОСТ 8736-2014 სტანდარტს.

ქვიშა-ხრეშოვანი ნარევი

პროექტი ითვალისწინებს მდინარის ქვიშა-ხრეშოვან ნარევს ფრაქციით 0-80 მმ , 0-120. ქვიშა-ხრეშოვანი ნარევის ფიზიკო-მექანიკური მახასიათებლები უნდა შეესაბამებოდეს წინამდებარე დიაგრამაზე წარმოდგენილ მინიმალურ და მაქსიმალურ ზღვრებს.

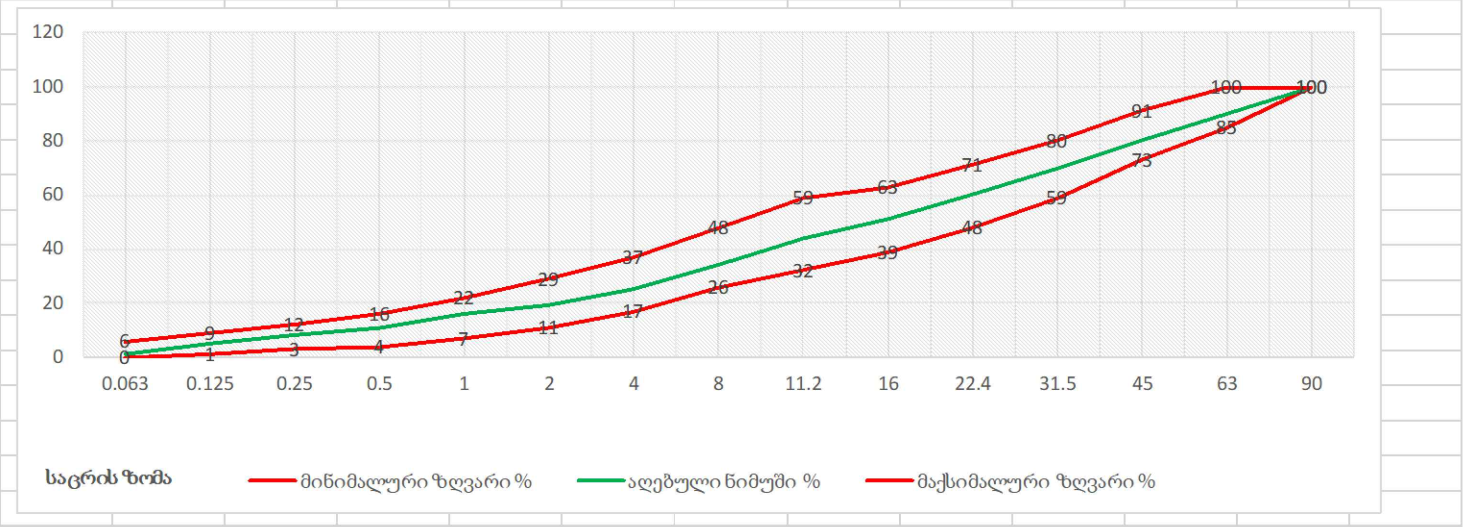

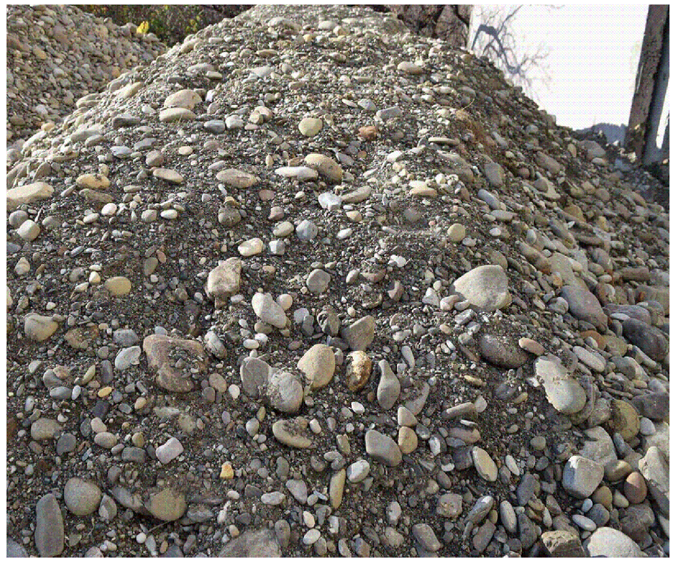

ფრაქციული ღორღი

პროექტი ითვალისწინებს ღორღს ფრაქციით 0 - 40 მმ. ფრაქციული ღორღის ფიზიკო-მექანიკური მახასიათებლები უნდა შეესაბამებოდეს წინამდებარე დიაგრამაზე წარმოდგენილ მინიმალურ და მაქსიმალურ ზღვრებს.

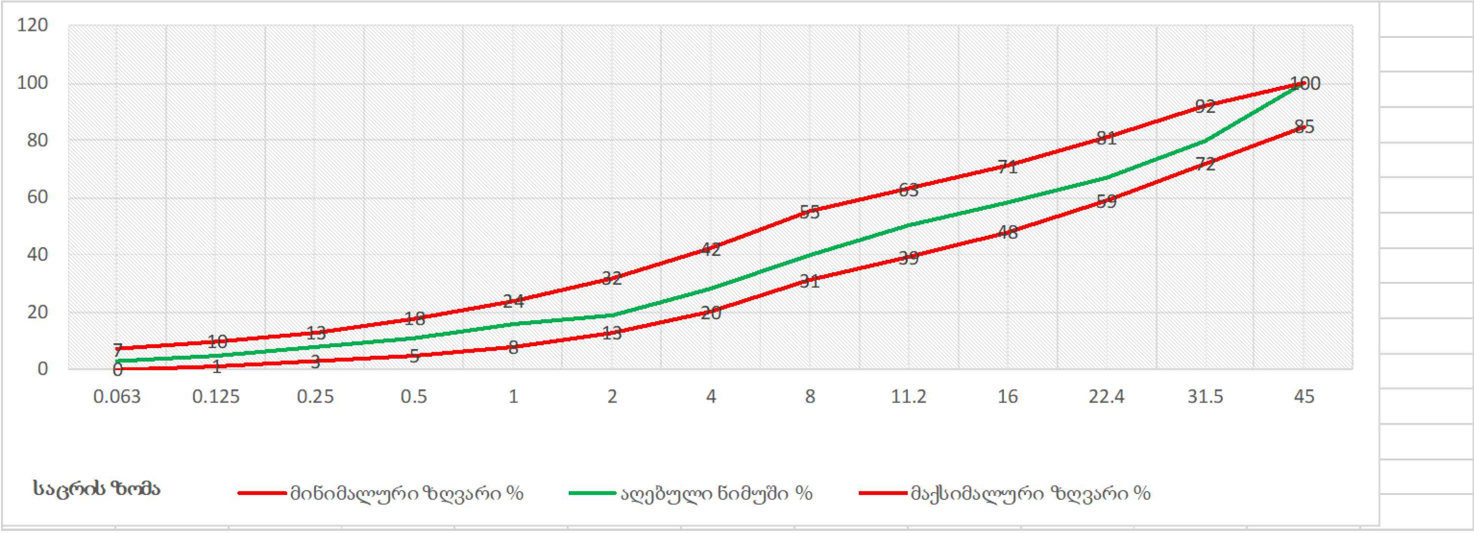

ასფალტი

ასფალტო-ბეტონის საფარი უნდა აკმაყოფილებდეს GOST 9128-2013სტანდარტის მოთხოვნებს.

მსხვილმარცვლოვანი: ტკეპნის კოეფიციენტი ≥ 98 % ფორიანობა 5 - 10 %
წვრილმარცვლოვანი: ტკეპნის კოეფიციენტი ≥ 99 % ფორიანობა 2.5 - 6.5%

დამკვეთი №:		
შემსრულებელი: ტექნიკური ექსპერტიზისა და პროექტირების დეპარტამენტი		
სამუშაოების შესრულების მეთოდოლოგია		
თარიღი: 2022 წელი		
ინერტული მასალები		
მასშტაბი	ფურცელი	ფორმატი
	გვ-3	A3

თხრილის შევსების მეთოდოლოგია

1. სამშენებლო სამუშაოების მიმდინარეობის დროს სამშენებლო მოედანზე განთავსდეს საინფორმაციო ბანერი.
2. თხრილი შემოიფარგლოს უსაფრთხოების დამცავი ჯებირებით.
3. დაიტკეპნოს მილის ძირი.
4. მოეწყოს ქვიშის ბალიში და დაიტკეპნოს.
5. მილსადენის თხრილში მონტაჟის შემდეგ, მილის გვერდები ამოივსოს ქვიშით და დაიტკეპნოს; გვერდების დატკეპნის შემდეგ მილის ზურგი დაიფაროს ქვიშით და დაიტკეპნოს მსუბუქი სატკეპნით.
6. ქვიშის თავზე მოეწყოს გამაფრთხილებელი ლენტი.
7. მოეწყოს ქვიშა-ხრეშოვანი ნარევის ფენები, თითოეული არაუმეტეს 30 სმ და დაიტკეპნოს 95-98 %.
8. მოეწყოს ფრაქციული ღორღის ფენა და დაიტკეპნოს არაუმცირეს 98%.
9. ფრაქციული ღორღის ზედაპირი დამუშავდეს ბიტუმით და დაიგოს ასფალტის მსხვილმარცვლოვანი ფენა არაუმცირეს 98 % ტკეპნით და წვრილმარცვლოვანი საცვეთი ფენა - არაუმცირეს 99 % ტკეპნით.
10. ტკეპნის კოეფიციენტები შემოწმდეს.
11. სამშენებლო მოედანზე მყოფმა პირებმა უნდა ატარონ შრომის უსაფრთხოების დამცავი საშუალებები.
12. სამშენებლო სამუშაოების მიმდინარეობის დროს სამშენებლო მოედანზე და მის მიმდებარედ განთავსდეს სამუშაო პროცესის აღმნიშვნელი შსაბამისი საგზაო გამაფრთხილებელი ნიშნები (ნიშნების რაოდენობა და ტიპები არ არის ლიმიტირებული).
13. ჭის ძირის მონტაჟამდე საფუძველი მოშანდაკდეს და დაიტკეპნოს.
14. ჭის ირგვლივ ქვაბული ქვიშის ბალიშამდე შეივსოს ქვიშა-ხრეშოვანი ნარევით.
15. ჩობალსა და მილს შორის სივრცე შეივსოს გაპოხილი ძენძითა და სპეცსაიზოლაციო ხსნარით, ან ალტერნატიული მასალით პროექტის ავტორთან შეთანხმებით.
16. ჭის ანაკრები ელემენტების გადაბმის ადგილები დამუშავდეს საიზოლაციო მასალით.
17. ჭის ირგვლივ ქვაბული შეივსოს ქვიშა-ხრეშოვანი ნარევით, არაუმეტეს 30 სმ ფენებად და დაიტკეპნოს 95-98 %.
18. ჭის გადახურვის ფილა მოეწყოს ისე, რომ თუჯის ხუფის ნიშნული გაუთანაბრდეს გზის ნიშნულს.

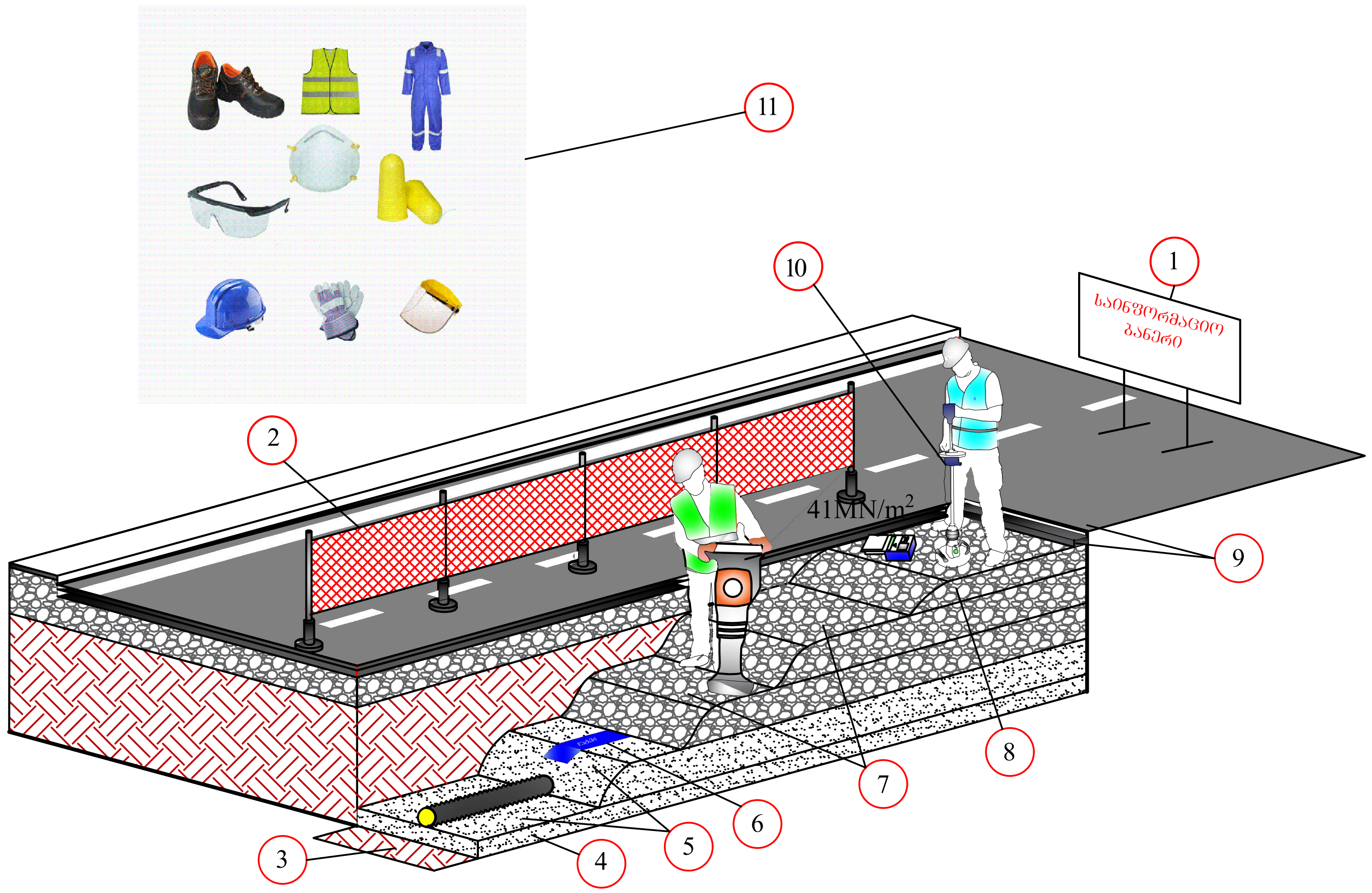

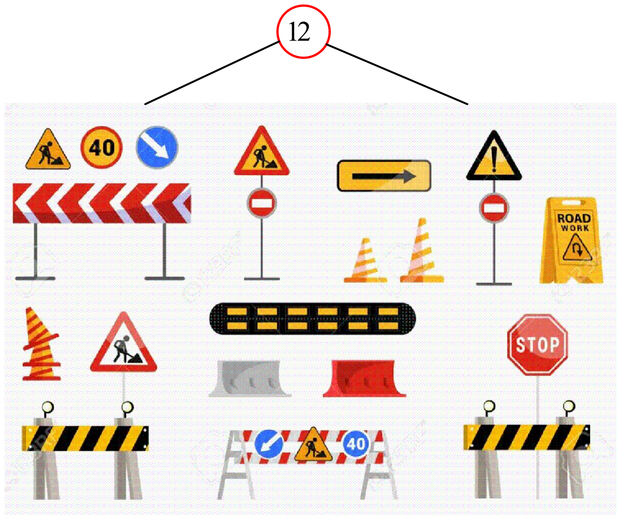

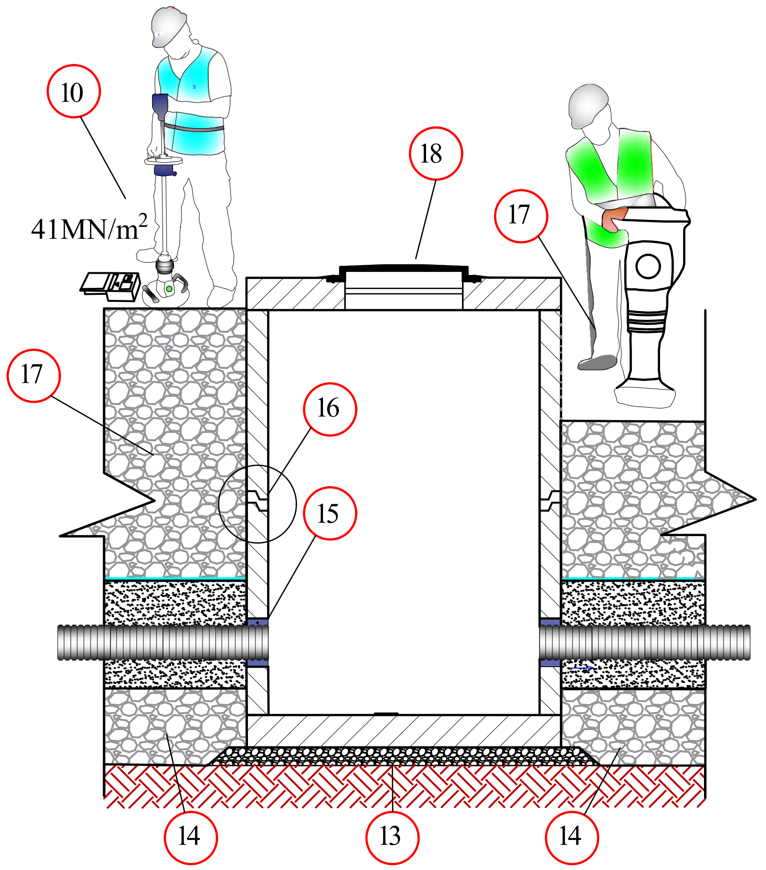

დამკვეთი №:

შემსრულებელი:

ტექნიკური ექსპერტიზისა და პროექტირების დეპარტამენტი

სამუშაოების შესრულების მეთოდოლოგია

თარიღი: 2022 წელი

თხრილის შევსების მეთოდოლოგია

მასშტაბი	ფურცელი	ფორმატი
	გვ-4	A3

ღამის სამუშაოები და ნარჩენების მართვა

ღამის სამუშაოები

1. თანამშრომლები აღჭურვილი უნდა იყვნენ სამუშაოს და სეზონის შესაბამისი სპეცტანსაცმლით ამრეკლი ჩანართებით, სამუშაოს შესაბამისი ტიპის სპეცფეხსამცლით.
2. ტერიტორიაზე განთავსებული იყოს ამრეკლი შესრულების ყველა საჭირო გამაფრთხილებელი, ამკრძალავი და მიმთითებელი ნიშნები;
3. სამუშაო ადგილის განათება, უნდა მოეწყოს დადგენილი წესის მიხედვით EN 12464-1.
4. განათხარის ორივე მხარეს, უნდა დაყენდეს ციმციმა მაშუქები, ხოლო სამუშაოების წარმოების მანიშნებელი გამაფრთხილებელი ნიშნები, უნდა განთავდეს განათხარიდან/სამუშაო ადგილიდან 50 მ მოშორებით;
5. განათხარის შემოღობვა უნდა განხორციელდეს მყარი მოაჯირებით;
6. მძიმე ტექნიკის ოპერირება და სამუშაო ადგილზე გადაადგილება, უნდა გაკონტროლდეს მედროშის მიერ;
7. სამუშაოების წარმოების მუდმივი კონტროლი უნდა განხორციელდეს უსაფრთხოების თანამშრომლის მიერ.

ნარჩენების მართვა

1. მშენებლობისას გათვალისწინებული იყოს გარემოს დაცვის სფეროში საქართველოს კანონმდებლობით დადგენილი სამართლებრივი მარეგულირებელი ნორმები და წესები.
2. მასშტაბური ავარიის ან ნებისმიერი სახის გარემოს დაბინძურების შემთხვევაში აღდგეს გარემო პირვანდელ მდგომარეობაში.
3. არ დაიკარგოს პროექტის ფარგლებში მოხსნილი მიწის ნაყოფიერი ფენა (20 სმ).
4. მშენებლობისას წარმოქმნილი ნარჩენების მართვა განხორციელდეს საქართველოში მოქმედი კანონმდებლობის შესაბამისად.
5. მშენებლობისას გაფრქვევებმა, ზედაპირული წყლებისა და ნარჩენი წყლების ჩადინებამ არ გადააჭარბოს მოქმედი კანონმდებლობით დადგენილ ნორმებს.
6. მშენებლობის დროს ობიექტზე ადამიანის ჯანმრთელობისთვის საშიში სამშენებლო მასალების დემონტაჟის, ტრანსპორტირების და უტილიზაციის დროს გათვალისწინებულ იქნას მუშა პერსონალის ჯანმრთელობის და შრომის უსაფრთხოების ნორმები.

დამკვეთი №:	
შემსრულებელი: ტექნიკური ექსპერტიზისა და პროექტირების დეპარტამენტი	
სამუშაოების შესრულების მეთოდოლოგია	
თარიღი: 2022 წელი	
ღამის სამუშაოები და ნარჩენების მართვა	

მასშტაბი	ფურცელი	ფორმატი
	გვ-5	A3

დროებითი შენობა-ნაგებობები

СНИиП 4.09-91

1. სამშენებლო ობიექტზე შესაძლებელი უნდა იყოს საინჟინრო პერსონალისათვის საოფისე სამუშაოების წარმოება და საზედამხედველო პერსონალთან შეხვედრების ორგანიზების შესაძლებლობა.
2. სამშენებლო ობიექტზე, შესაძლებელი უნდა იყოს სამშენებლო მასალებისა და ინვენტარისათვის დახურული დროებითი სასაწყობო შენობა ნაგებობის უზრუნველყოფა.
3. სამშენებლო ობიექტზე, მუშა პერსონალისათვის გასათვალისწინებელია დროებითი ბიო-ტუალეტების მოწყობა.

1.

2.

3.

დამკვეთი №:		
შემსრულებელი: ტექნიკური ექსპერტიზისა და პროექტირების დეპარტამენტი		
სამუშაოების შესრულების მეთოდოლოგია		
თარიღი: 2022 წელი		
დროებითი შენობა ნაგებობები		
მასშტაბი	ფურცელი	ფორმატი
	გვ-6	A3

მობილიზაცია და სამშენებლო მოედნის მოწესრიგება

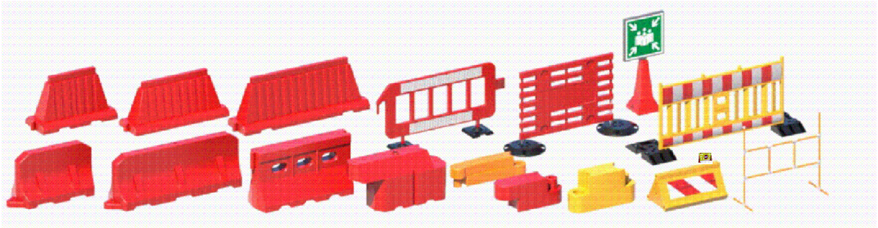

მობილიზაცია

1. მობილიზაციის ფარგლებში, სამშენებლო არეალი შემოისაზღვროს დამცავი ჯებირებით, ან/და გამაფრთხილებელი ლენტებით, მოეწყოს საგზაო ნიშნები და განთავსდეს საინფორმაციო ბანერი.

სამშენებლო მოედნის მოწესრიგება

1. სამუშაოების დასრულების შემდეგ შემოწმდეს ყველა ფასონური ნაწილის მდგომარეობა.
2. ყველა ფასონური ნაწილი გაიწმინდოს.
3. სამშენებლო მოედანი სრულად გათავისუფლდეს სამშენებლო ტექნიკისგან და ნარჩენებისგან და აღდგეს პირვანდელ მდგომარეობამდე.
4. იმ შემთხვევაში თუ ხდება საგზაო ინფრასტრუქტურის მოწყობა, ასფასტის აღდგენა, ზედამხედველ ინჟინრის მიერ მიეცეს მითითება მშენებელს დასუფთავდეს და მოირეცხოს სამშენებლო მოედანი.

gwp

დამკვეთი №:

შემსრულებელი:
ტექნიკური ექსპერტიზისა და პროექტირების დეპარტამენტი

სამუშაოების შესრულების მეთოდოლოგია

თარიღი: 2022 წელი

მობილიზაცია და სამშენებლო მოედნის მოწესრიგება

მასშტაბი	ფურცელი	ფორმატი
	გვ-7	A3