SOCAR "SOCAR GEORGIA PETROLEUM"				შემსრულებელი: ლევან ინასარიძე პ.ნ. 01008007119
არქიტექტურული ნაწილი	შეასრულა			ლ. ინასარიძე
ქ. თბილისში, დავით აღმაშენებლის ხეივანი №97ა. ს/კ01.13.01.010.091 (რეგრენდირება)				
ვიზუალიზაცია	სტადია	მასშტაბი	ფურცელი	ფორმატი
	მ.პ.	---	ა-4	A-3

..\LIO XELMOWERA.png

SOCAR "SOCAR GEORGIA PETROLEUM"				
ARCHITECTURAL PART				

SOCAR "SOCAR GEORGIA PETROLEUM"				შემსრულებელი: ლევან ინასარიძე პ.ნ. 01008007119
არქიტექტურული ნაწილი	შესასრულა			ლ. ინასარიძე
ქ. თბილისში, დავით აღმაშენებლის ხეივანი №97ა. ს/კ01.13.01.010.092 (რეგრენდირება-ახალი მშენებლობა)				
ვიზუალიზაცია	სტადია	მასშტაბი	ფურცელი	ფორმატი
	მ.პ.	---	ა-5	A-3

დამკვეთი: **"SOCAR GEORGIA PETROLEUM"**			შემსრულებელი: ლევან ინასარიძე პ.ნ. 01008007119	
არქიტექტურული ნაწილი	შეასრულა		..\LIO XELMOWERA.png	ლ. ინასარიძე
ქ. თბილისში, დავით აღმაშენებლის ხეივანი №97ა. ს/კ01.13.01.010.092 (რეგრენდირება-ახალი მშენებლობა)				
ვიზუალიზაცია	სტადია	მასშტაბი	ფურცელი	ფორმატი
	მ.პ.	---	ა-6	A-3

ფასადი აღმოსავლეთის მხრიდან

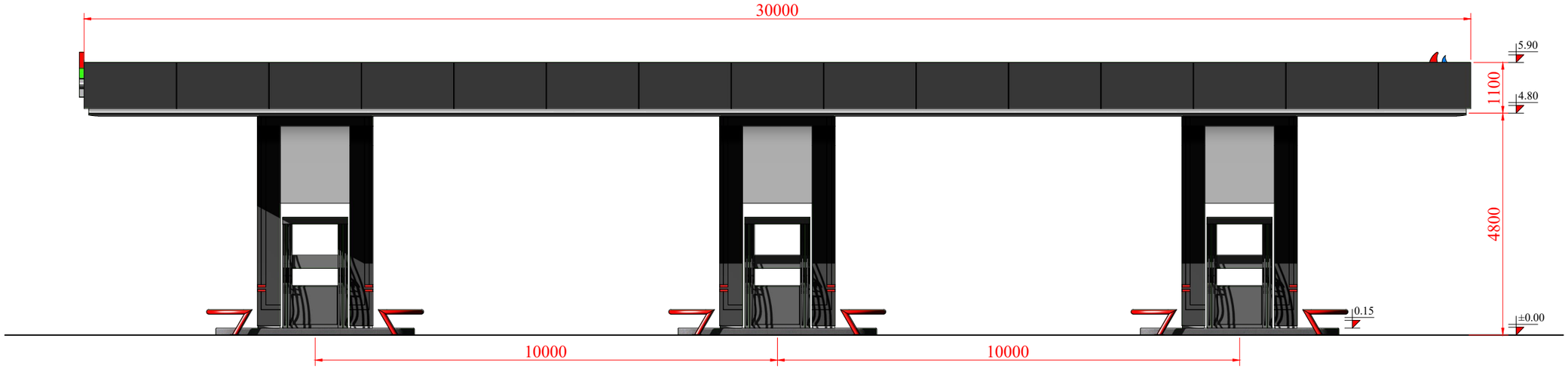

ფასადი დასავლეთის მხრიდან

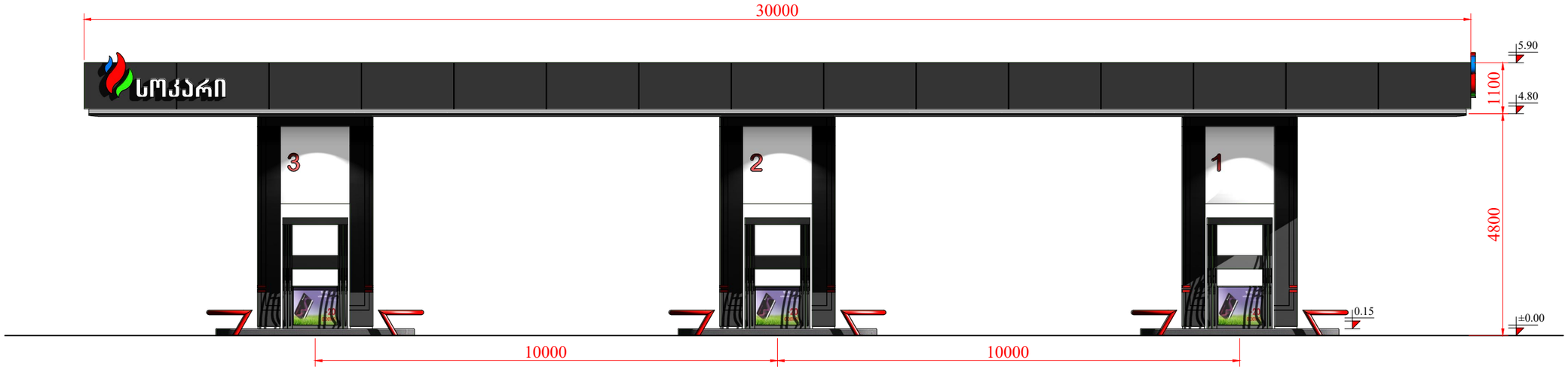

ფასადი სამხრეთის მხრიდან

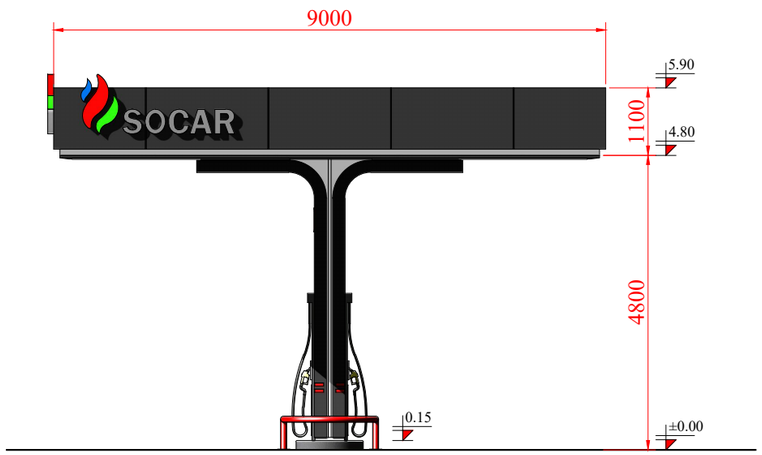

ფასადი ჩრდილოეთის მხრიდან

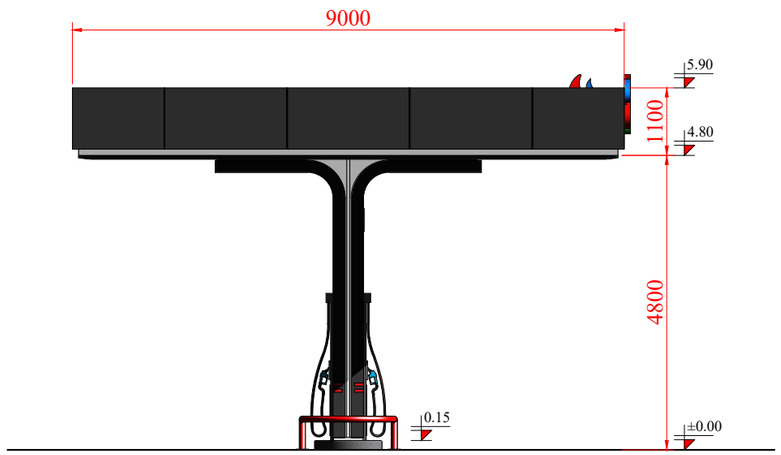

SOCAR "SOCAR GEORGIA PETROLEUM"				შემსრულებელი: ლევან ინასარიძე პ.ნ. 01008007119
არქიტექტურული ნაწილი	შესასრულა			ლ. ინასარიძე
ქ. თბილისში, დავით აღმაშენებლის ხეივანი №97ა. ს/კ01.13.01.010.091 (რეგრენდირება)				
ფარდულის ფასადები	სტადია	მასშტაბი	ფურცელი	ფორმატი
	მ.პ.	1:100	ა-3	A-3

SOCAR
SOCAR
31 Aug 2024 2:51:59 pm

სოკარის ლოგო ამონათებით
ILLUMINATED SOCAR LOGO
წარწერა ამონათებით,
სიმაღლე 560მმ
ILLUMINATED LETTERS, H
560mm
ალუმინის კომპოზიტური პანელი
ACP PANEL
RAL 9005
9000
5.90
30000
4.80
4800
±0.00
SOCAR
ალუმინის პანელი
ALUMINIUM PANEL
RAL 9003
ლენტური ლედ განათება
LED LIGHT STRIP
(757 cool white)
31 Aug 2024 2:51:59 pm

ვეი მარტი
WAY MART
შენი მეგობარი გზაზე!
YOUR FRIEND ON THE WAY!
BEARINGS
31 Aug 2024 3:06:39 pm

სოკარის ლოგო ამონათებით
ILLUMINATED SOCAR LOGO
წარწერა ამონათებით, სიმაღლე 560მმ
ILLUMINATED LETTERS, H 560mm
ალუმინის კომპოზიტური პანელი
ACP PANEL
RAL 9005
ალუმინის კომპოზიტური პანელი
ACP PANEL
RAL 9003
ALUMINIUM COLUMN
RAL 9005
9000
30000
5.90
4.80
4800
±0.00
სოკარი
W
WAY MART
YOUR FRIEND ON THE WAY!
BEARINGS
31 Aug 2024 3:06:39 pm

POLICE
SOCAR
112
31 Aug 2024 2:54:14 pm

ალუმინის კომპოზიტური პანელი
ACP PANEL
RAL 9005
წარწერა ამონათებით
ILLUMINATED LETTERS
POLICE
W
WAY MART
ოფისი
ალუმინის კომპოზიტური პანელი
ACP PANEL
RAL 3026
31 Aug 2024 2:54:14 pm

ტექნიკური მონაცემები
Technical Data

1.
ალუმინის კომპოზიტური პანელი 4მმ (0.4*3.2*04)
ACP Panel 4mm (0.4*3.2*0.4)

2.
პანელების შეერთების სისტემა
Panel Joint System

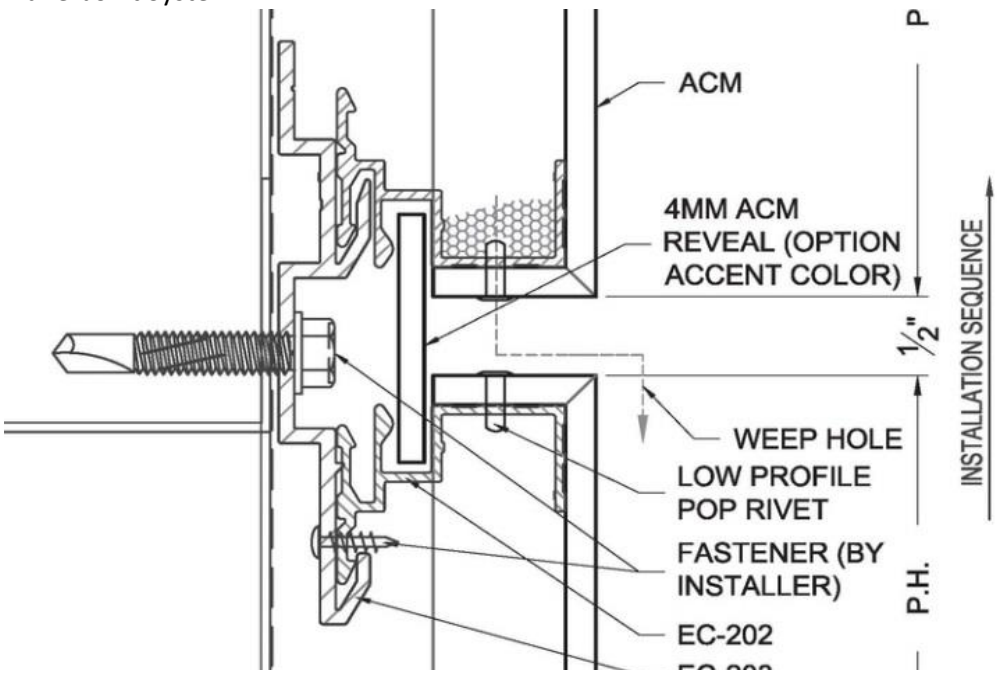

3.
ალუმინის შეკიდული ჭერი Lamel 200
Aluminium Ceiling Lamel 200

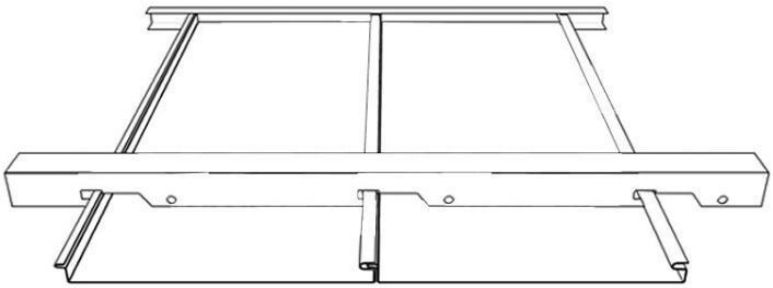

4.
სანათები BCP333 LED159/757 I PAM D9 SNS
Lights BCP333 LED159/757 I PAM D9 SNS

5.
ნაგვის ურნა (შავი 125სმ*50სნ*50სმ)
Trash Can (Black 125sm*50sm*50sm)

სამუშაო გეგმა				
ოფისის ფასადის დემონტაჟი	10.10.2024-13.10.2024			
პანელების დამზადება		13.10.2024-30.10.2024		
სადგურის ფასადის დემონტაჟი			30.10.2024-3.11.2024	
საბოლოო მონტაჟი				3.11.2024-10.11.2024

Work Plan				
Dismantling of the office facade	10.10.2024-13.10.2024			
Production of panels		13.10.2024-30.10.2024		
Dismantling of the station facade			30.10.2024-3.11.2024	
Final instalation				3.11.2024-10.11.2024