კაფეს გეგმის ფრაგმენტი მ 1:50

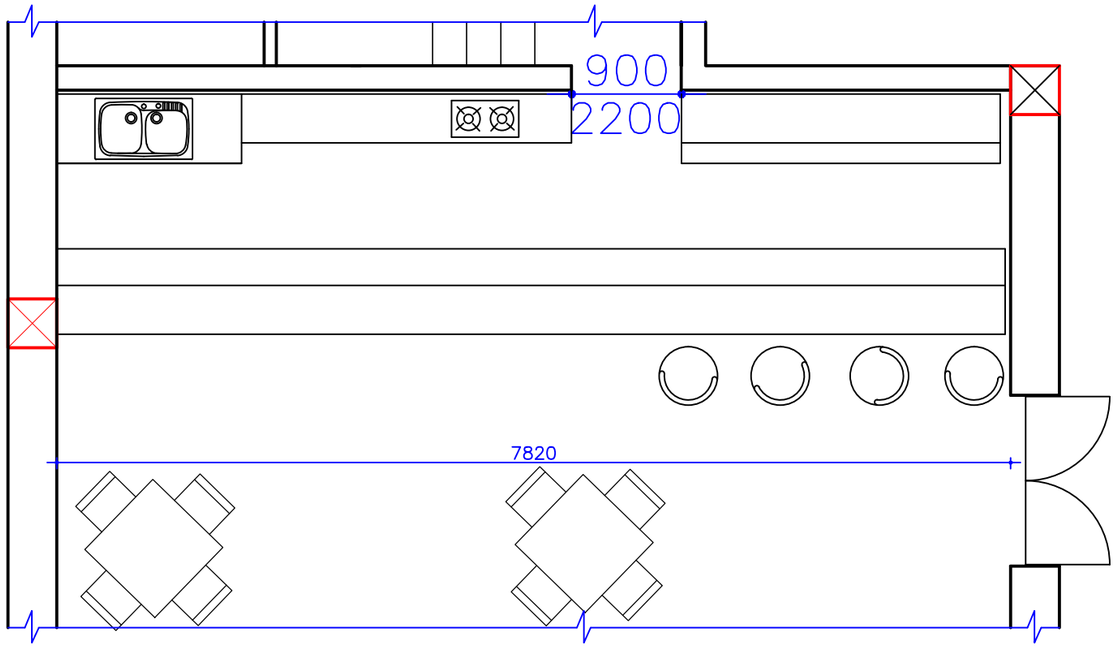

კაფე - ბარის დახლი მ 1:50

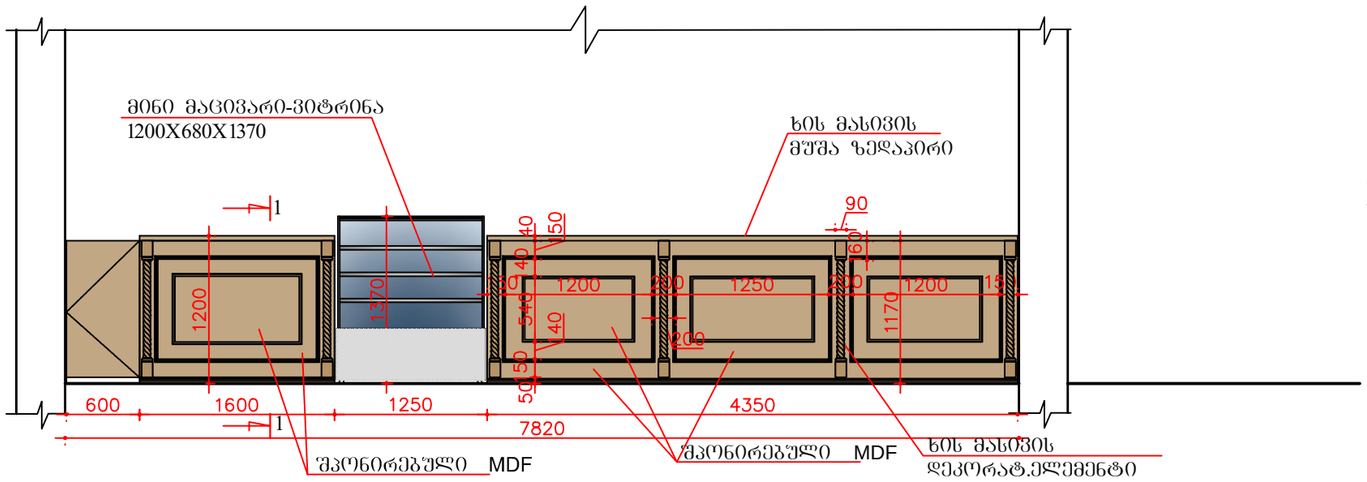

მასალის ხარჯი:

1. ხის მასივის მუშა ზედაპირი 40X350 -- 5.95ბრ/მ - 2.08 კვ.მ
2. ხის მასივის მუშა ზედაპირი 40X600 --- 5.95 ბრ/მ - 3.57კვ.მ
3. შპონირებული **MDF** ---- 23.28 კვ.მ
4. დეკორატიული ელემენტი --- 6 ც.
5. ლარტყა 30X50 -- 0.1 კბ.მ - 34.8 ბრ.მ

დამკვეთი: აარპ"ასოციაცია ატუ"			თბილისის პეტროს ადამიანის სახელობის სომხური პროფესიული სახელმწიფო დრამატული თეატრის შენობის პროექტი			
დირექტორი		თ.შაშიაშვილი	არქიტექტურული ნაწილი	სტადია	ფურც.	ფურ. რაოდ.
პრ.მთ.არქიტ.		თ.შაშიაშვილი		ტ.პ.	ა -	
შეასრულა		ო.კენჭიაშვილი	კაფე-ბარის დახლი. დეტალები	შპს "ხერო XXI" 2022		
შეამოწმა		ლ.შაშიაშვილი				

კაფე - ბარის დახლი მ 1:20

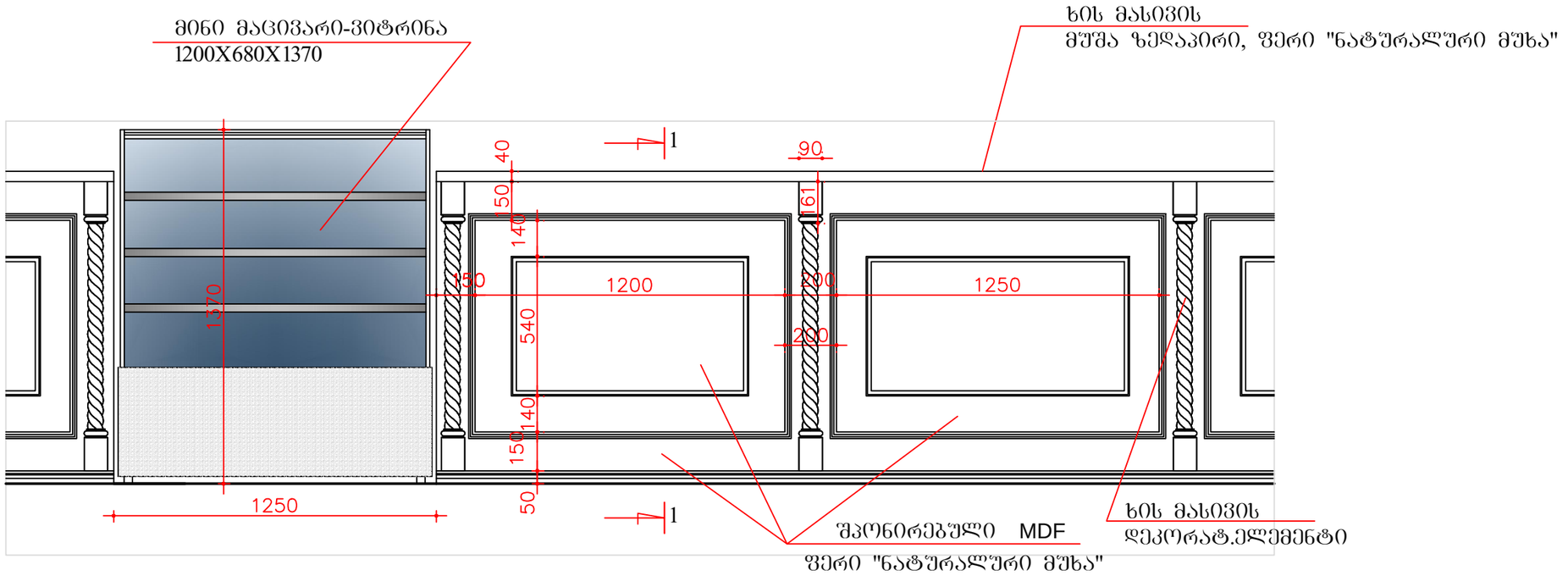

შენიშვნები:

კაფე-ბარის უკანა კედლის მოწყობილობა იხილე ცალკე ფურცელზე

დამკვეთი: ააიპ"ასოციაცია ატუ"			თბილისის პეტროს ადამიანის სახელობის სომხური პროფესიული სახელმწიფო დრამატული თეატრის შენობის პროექტი			
დირექტორი		თ.შაშიაშვილი	არქიტექტურული ნაწილი	სტადია	ფურც.	ფურ. რაოდ.
პრ.მთ.არქიტ.		თ.შაშიაშვილი		ტ.პ.	ა -	
შეასრულა		ო.კენჭიაშვილი	კაფე-ბარის დახლი კვეთი 1 - 1	შპს "ხურო XXI" 2022		
შეამოწმა		ლ.შაშიაშვილი				

ბარის შკანა კედლის გვერდხედი
ჭრილით მ 1:20

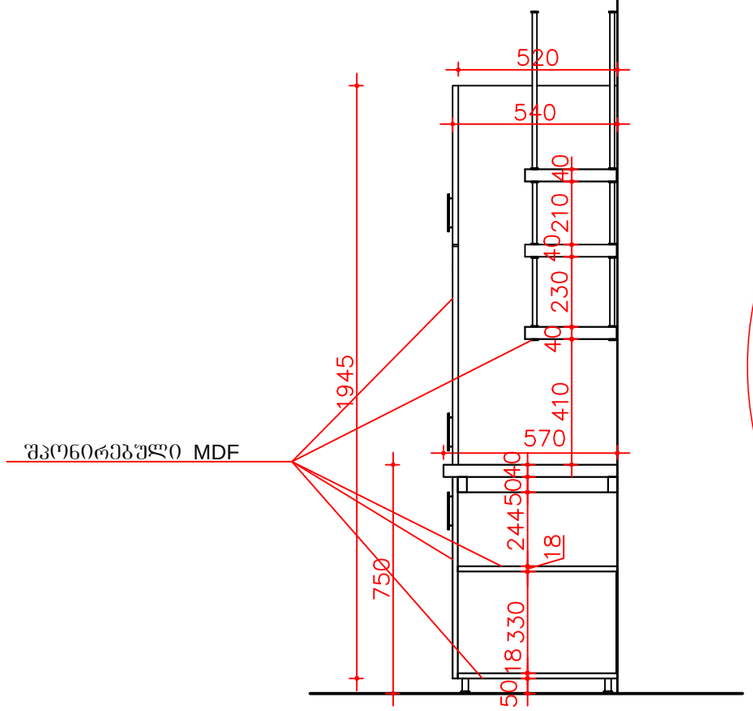

ბარის შკანა კედლის მოწყობა მ 1:20

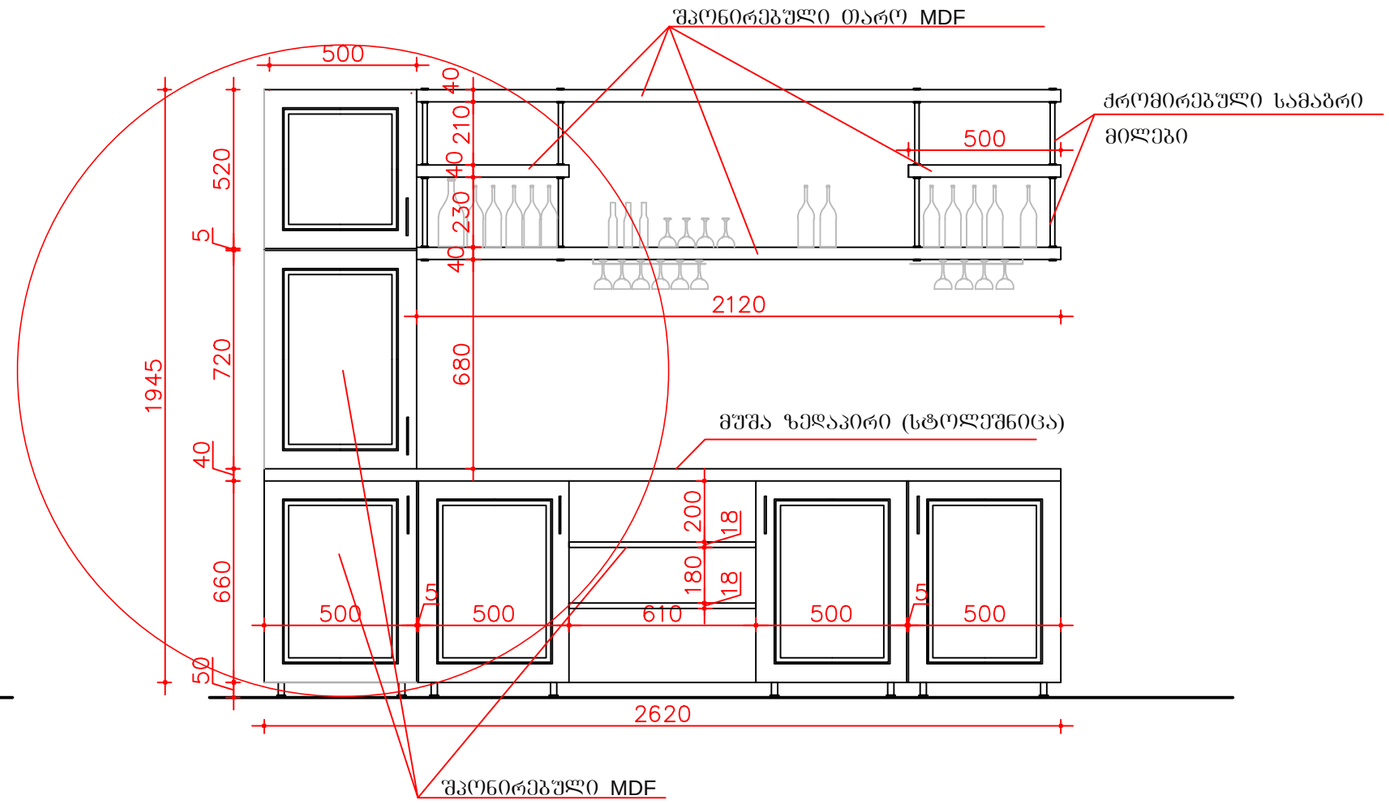

ბარის შკანა კედლის ზედხედი

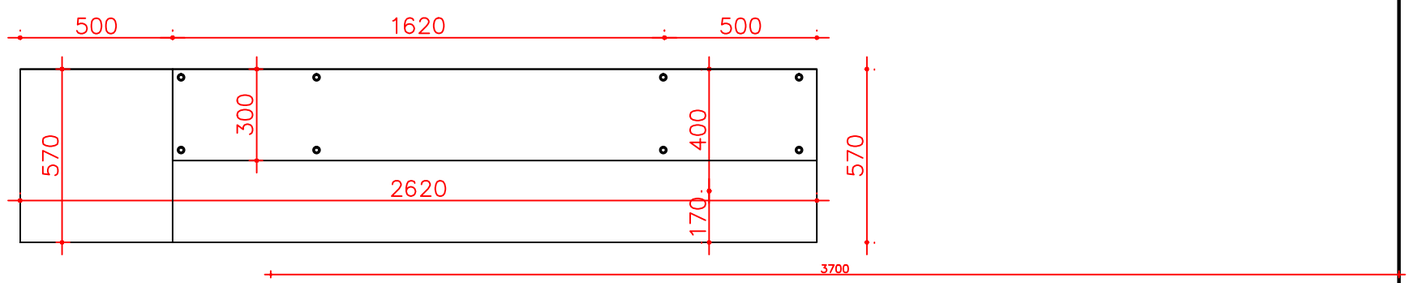

მასალის ხარჯი:

1. მუშა ზედაპირი 570X2620 -- 1.5 კვ.მ
2. შპონირებული **MDF** ---- 9.94 კვ.მ
3. სამაგრი მილი ქრომირებული --- 8 ც.
5. ლარტყა 30X50 -- 0.007 კბ.მ - 4.56 ბრ.მ
6. შკანა კედელის მუყაოს პანელი ---- 2.29 კვ.მ

დამკვეთი: ააიპ"ასოციაცია ატუ"			თბილისის პეტროს ადამიანის სახელობის სომხური პროფესიული სახელმწიფო დრამატული თეატრის შენობის პროექტი			
დირექტორი		თ.შაშიაშვილი	არქიტექტურული ნაწილი	სტადია	ფურც.	ფურ. რაოდ.
პრ.მთ.არქიტ.		თ.შაშიაშვილი		ტ.პ.	ა -	
შეასრულა		ო.კენჭიაშვილი	კაფე-ბარის შკანა კედლის მოწყობა	შპს "ხურო XXI" 2022		
შეამოწმა		ლ.შაშიაშვილი				

ჭრილი 1- 1 1:10

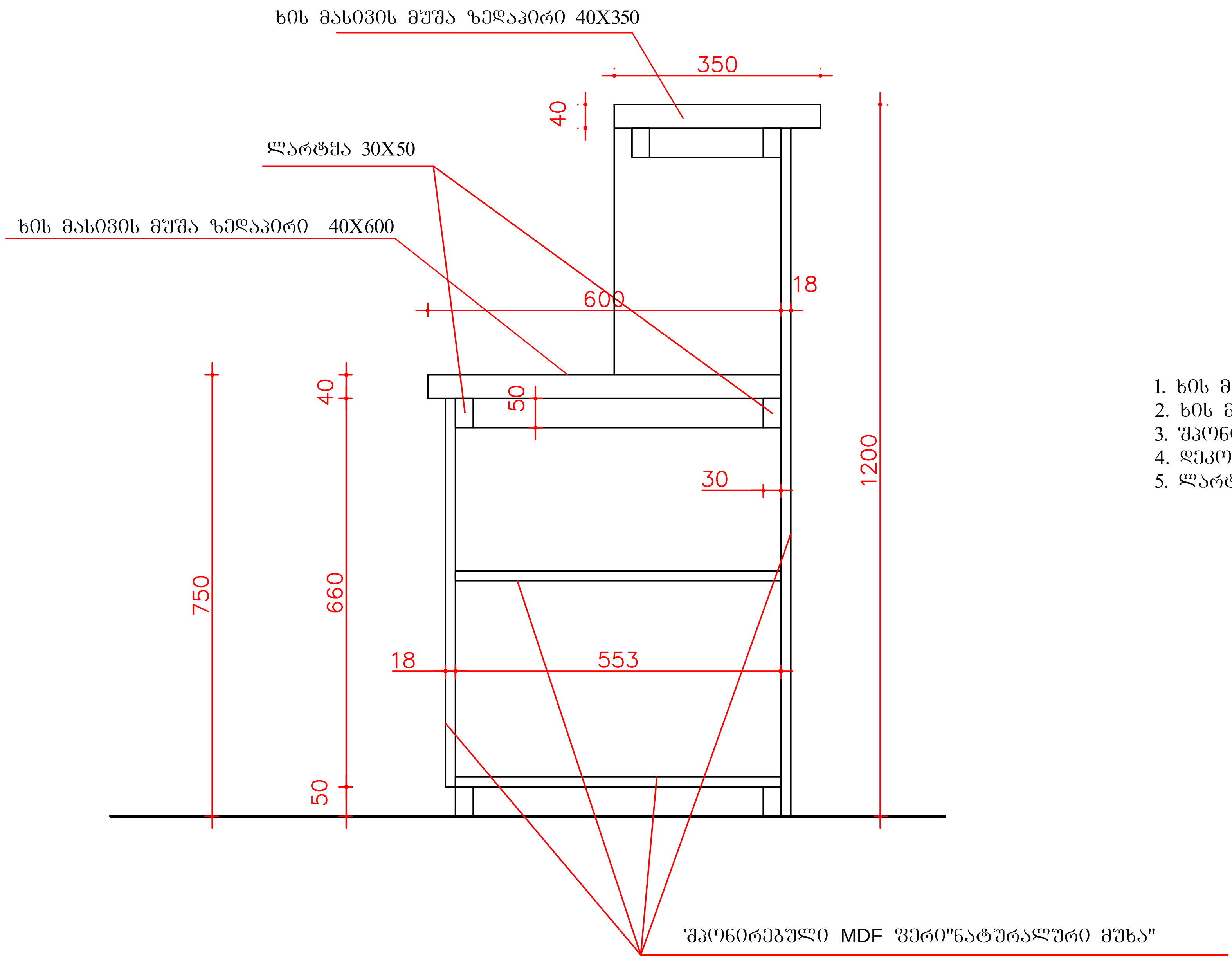

მასალის ხარჯი:

1. ხის მასივის მუშა ზედაპირი 40X350 -- 5.95გრ/მ - 2.08 კვ.მ
2. ხის მასივის მუშა ზედაპირი 40X600 --- 5.95 გრ/მ - 3.57კვ.მ
3. შპონირებული **MDF** ფერი"ნატურალური მუხა" ---- 23.28 კვ.მ
4. დეკორატიული ელემენტი --- 6 ც.
5. ლარტყა 30X50 -- 0.1 კბ.მ - 34.8 გრ.მ

დამკვეთი: ააიპ"ასოციაცია ატუ"			თბილისის პეტროს ადამიანის სახელობის სომხური პროფესიული სახელმწიფო დრამატული თეატრის შენობის პროექტი			
დირექტორი	[signature]	თ.შაშიაშვილი	არქიტექტურული ნაწილი	სტადია	ფურც.	ფურ. რაოდ.
პრ.მთ.არქიტ.	[signature]	თ.შაშიაშვილი		ტ.პ.	ა -	
შეასრულა	[signature]	ო.კენჭიაშვილი	კაფე - ბარის დახლი ჭრილი	შპს "ხურო XXI" 2024		
შეამოწმა	[signature]	ლ.შაშიაშვილი				

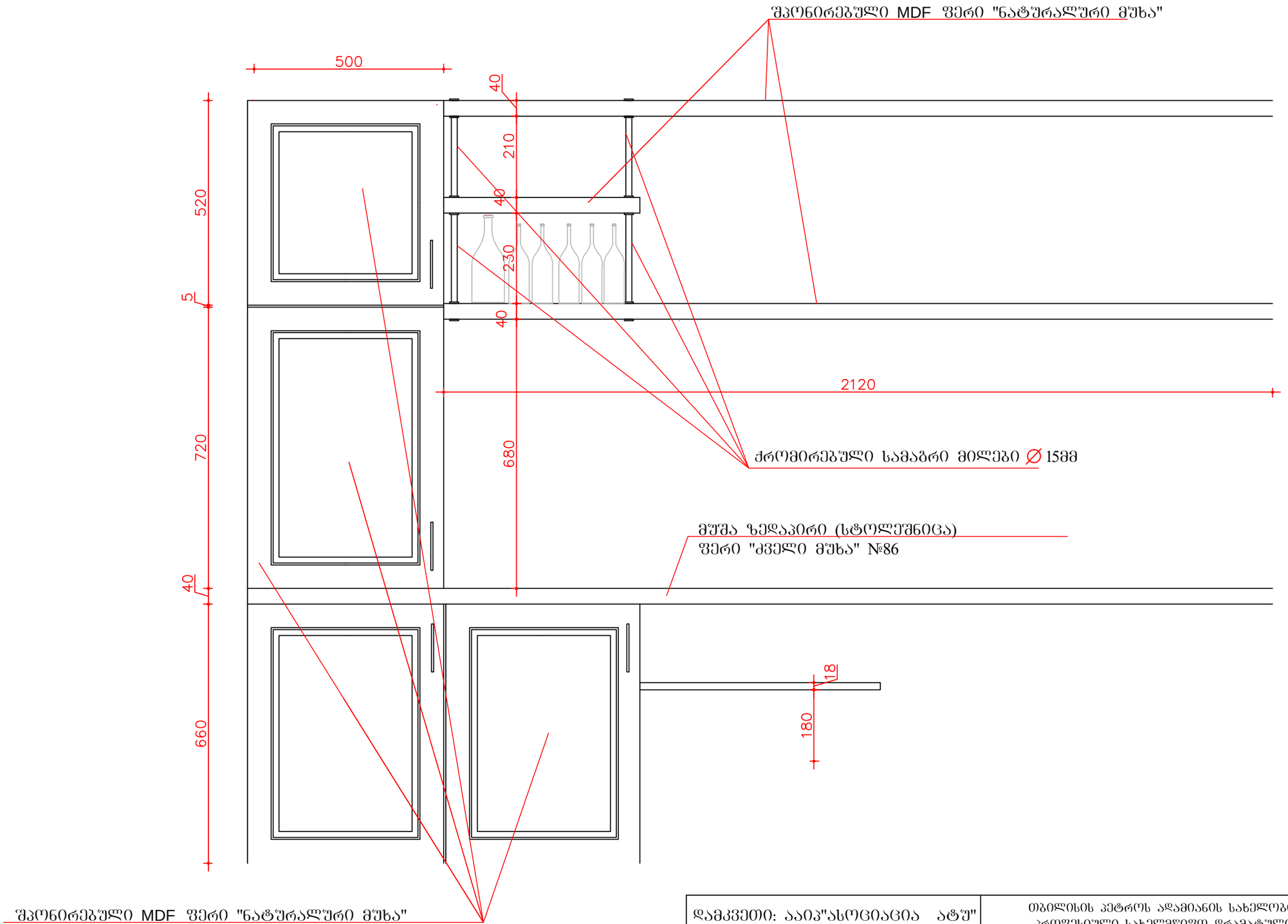

დამკვეთი: ააიპ"ასოციაცია ატუ"			თბილისის კეტროს ადამიანის სახელობის სომხური პროფესიული სახელმწიფო დრამატული თეატრის შენობის პროექტი			
დირექტორი		თ.შაშიაშვილი	არქიტექტურული ნაწილი	სტადია	ფურც.	ფურ. რაოდ.
პრ.მთ.არქიტ.		თ.შაშიაშვილი		ტ.პ.	ა -	
შესასრულა		ო.კენჭიაშვილი	კაფე-ბარის უკანა კედლის ფრაგმენტი	შპს "ხერო XXI" 2024		
შეამოწმა		ლ.შაშიაშვილი				

ბარის უკანა კედლის გვერდხედი
ჭრილით მ 1:10

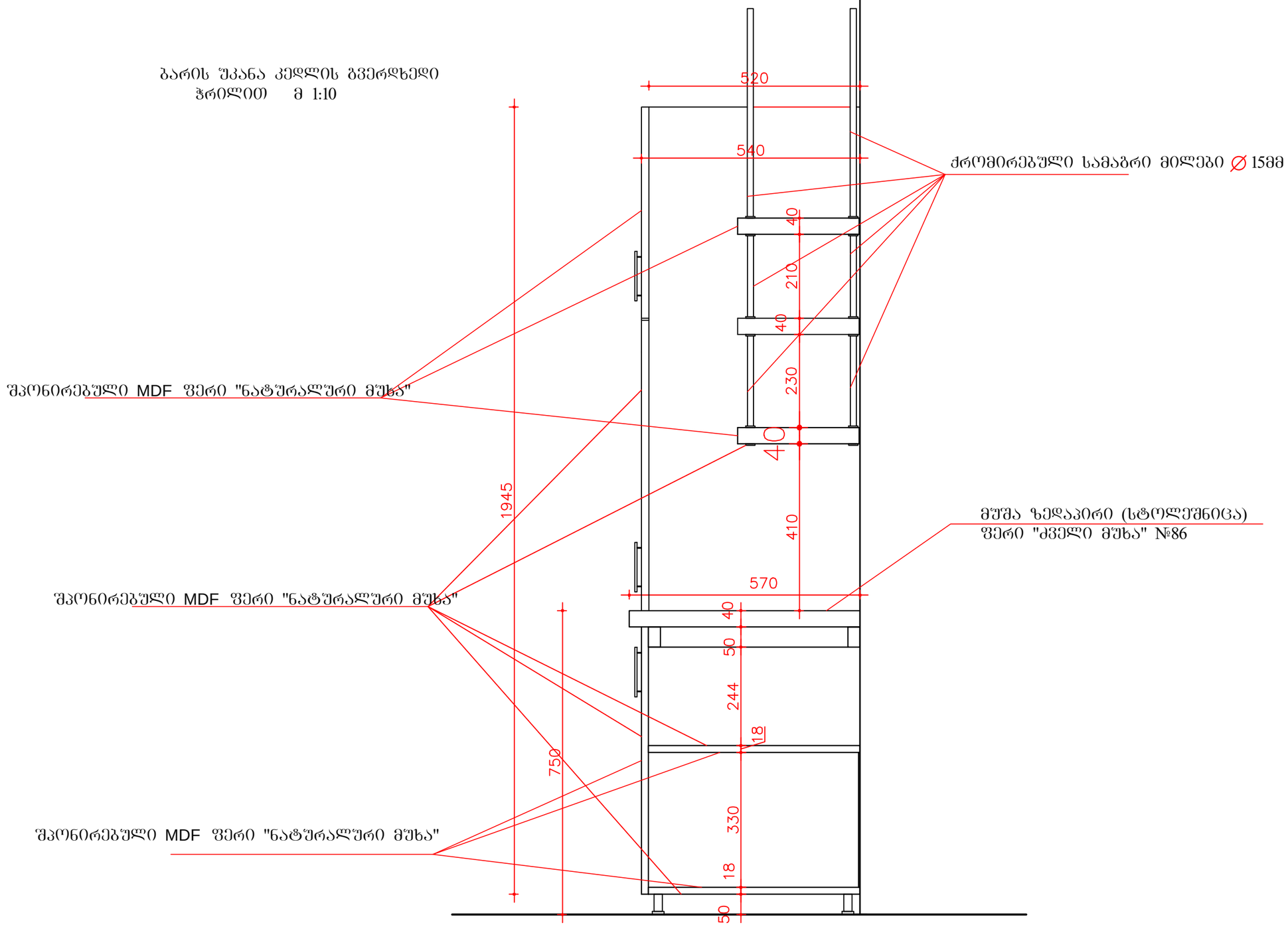

დამკვეთი: ააიპ"ასოციაცია ატუ"			თბილისის პეტროს ადამიანის სახელობის სომხური პროფესიული სახელმწიფო დრამატული თეატრის შენობის პროექტი			
დირექტორი		თ.შაშიაშვილი	არქიტექტურული ნაწილი	სტადია	ფურც.	ფურ. რაოდ.
პრ.მთ.არქიტ.		თ.შაშიაშვილი		ტ.პ.	ა -	
შეასრულა		ო.კენჭიაშვილი	კაფე-ბარის უკანა კედლის გვერდხედი	შპს "ხერო XXI" 2024		
შეამოწმა		ლ.შაშიაშვილი				