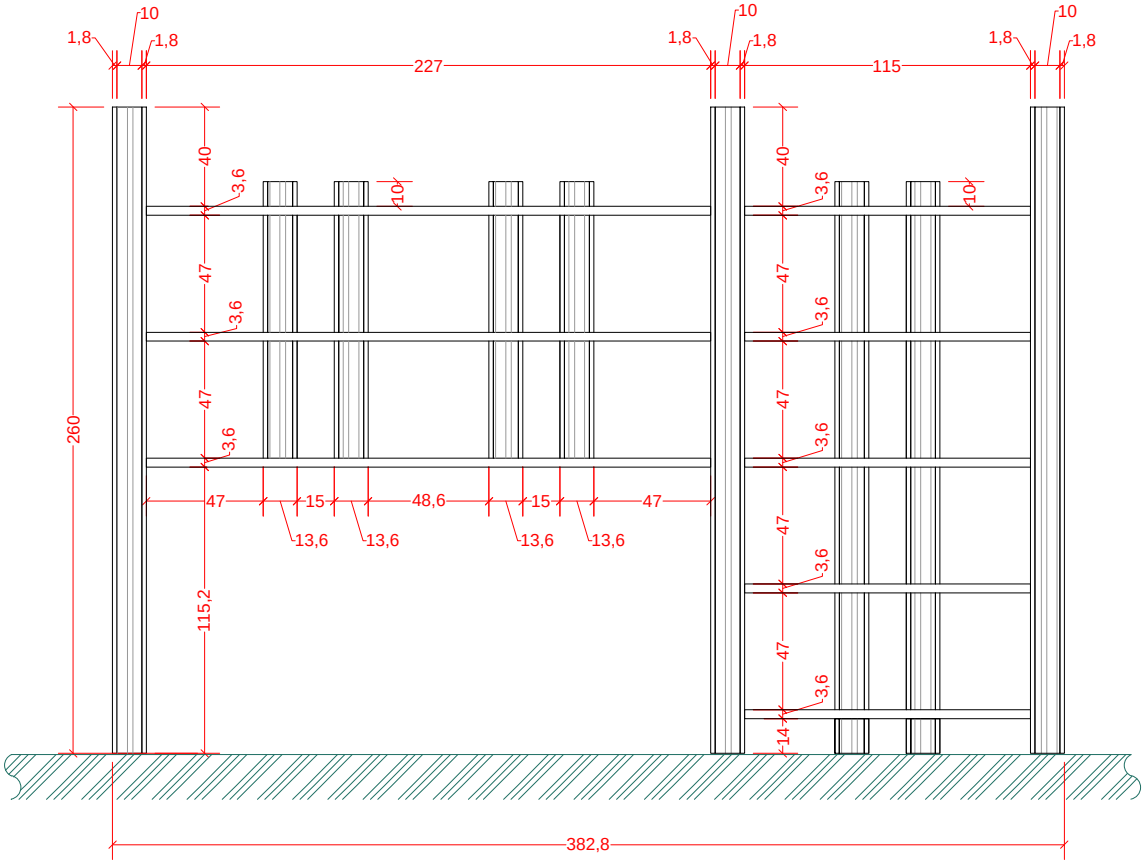


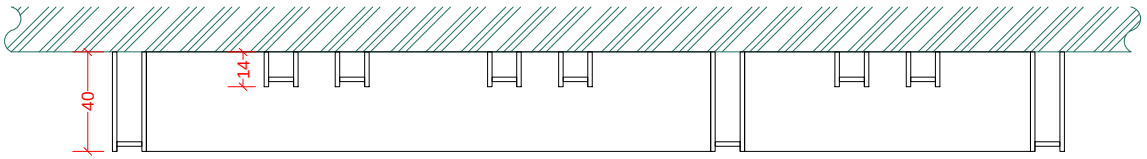


# A

## ღია თაროები

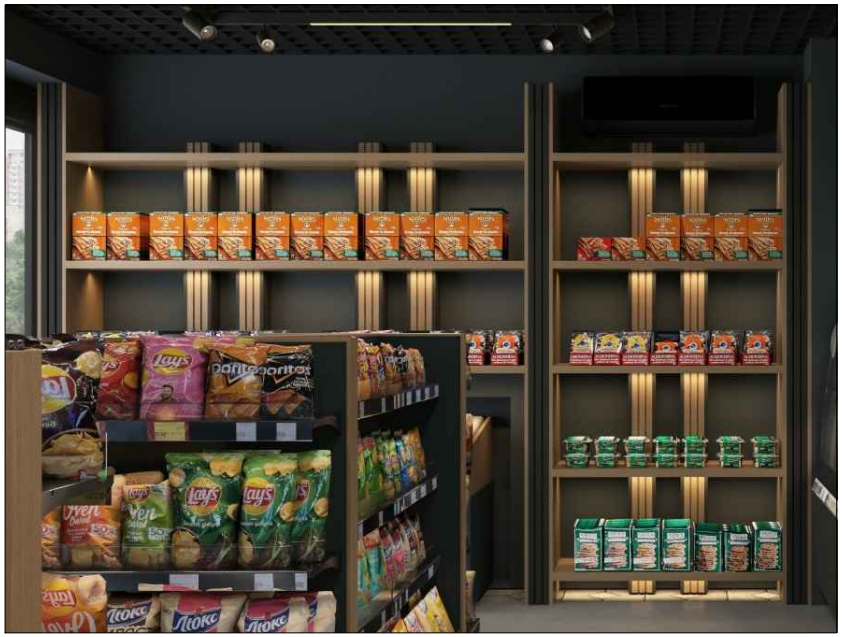

მასალა: ლამინირებული დსპ ან
დაშპონილი და შეღებილი მდფ.

DESIGN SECTOR
595 255 700
team@designsector.ge
www.designsector.ge

მოცემული ზომები ბადამოწმდეს ადგილზე შემსრულებლის მიერ!

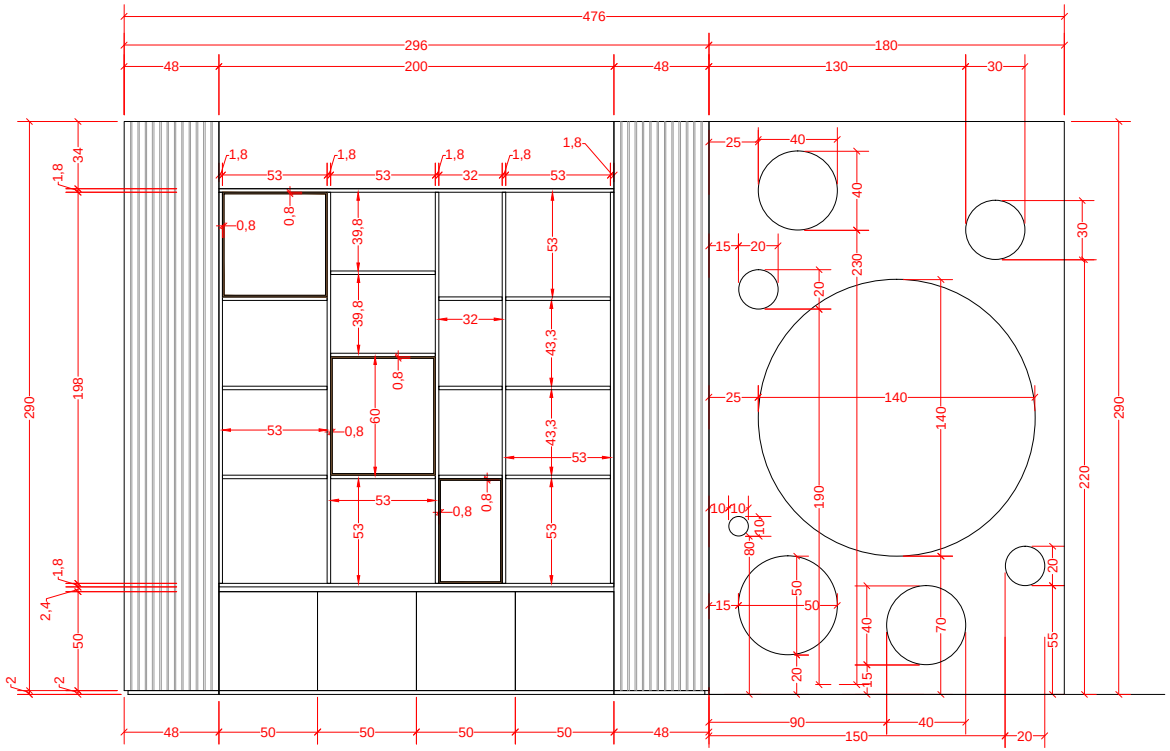


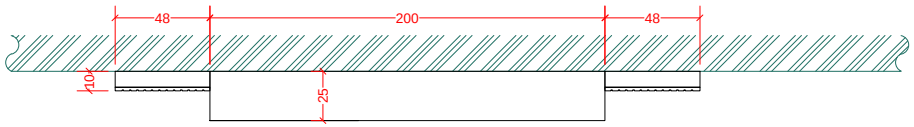


# D

## სასმელების კედელი

მასალა: ლამინირებული დსპ ან დაშპონილი და შეღებილი მდფ.

DESIGN SECTOR
595 255 700
team@designsector.ge
www.designsector.ge

მოცემული ზომები გადამოწმდეს ადგილზე შემსრულებლის მიერ!

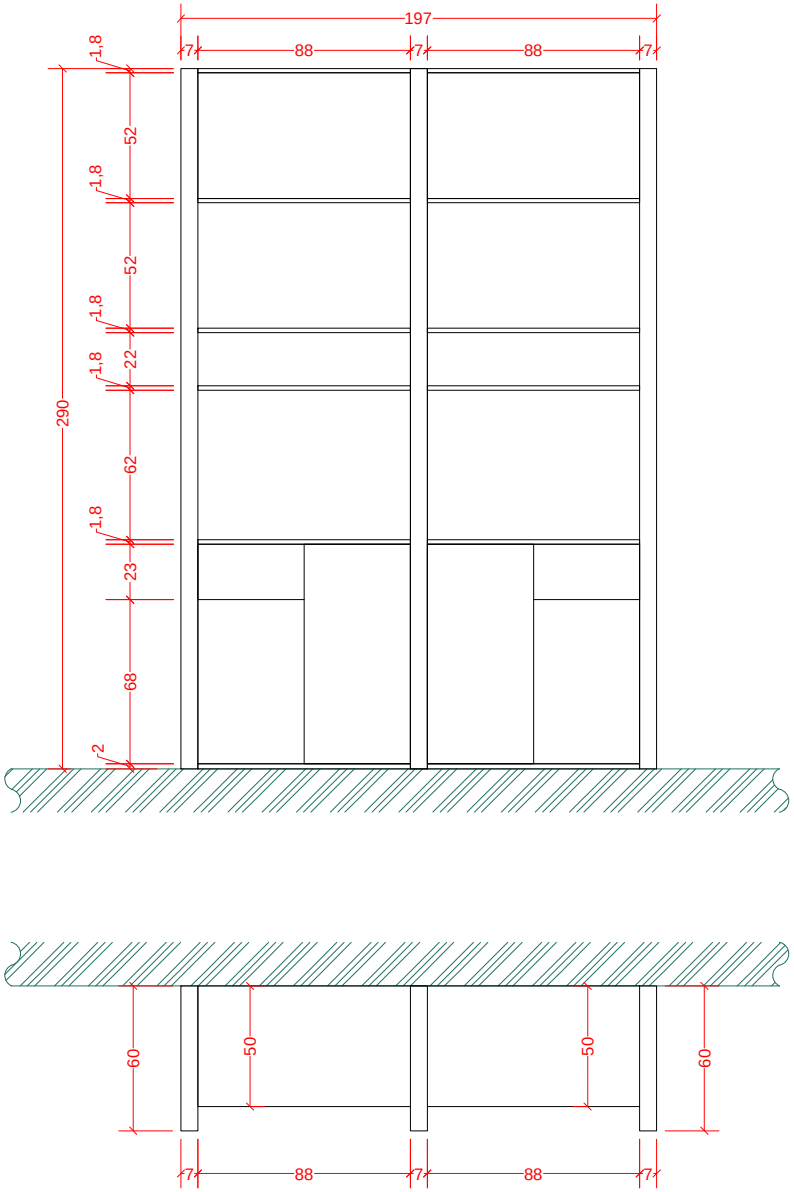


# E

## პარადა ყავის აპარატისთვის

მასალა: ლამინირებული დსპ ან დაშპონილი  და შეღებილი მდფ.

DESIGN SECTOR
595 255 700
team@designsector.ge
www.designsector.ge

მოცემული ზომები გადამოწმდეს ადგილზე შემსრულებლის მიერ!

F

# ლითონის დეკორატიული თეჯირი (შირმა) - 4 ცალი

მასალა: 50X25 მილ-კვადრატი, ლითონის ბადე, Ø20mm-იანი მილი

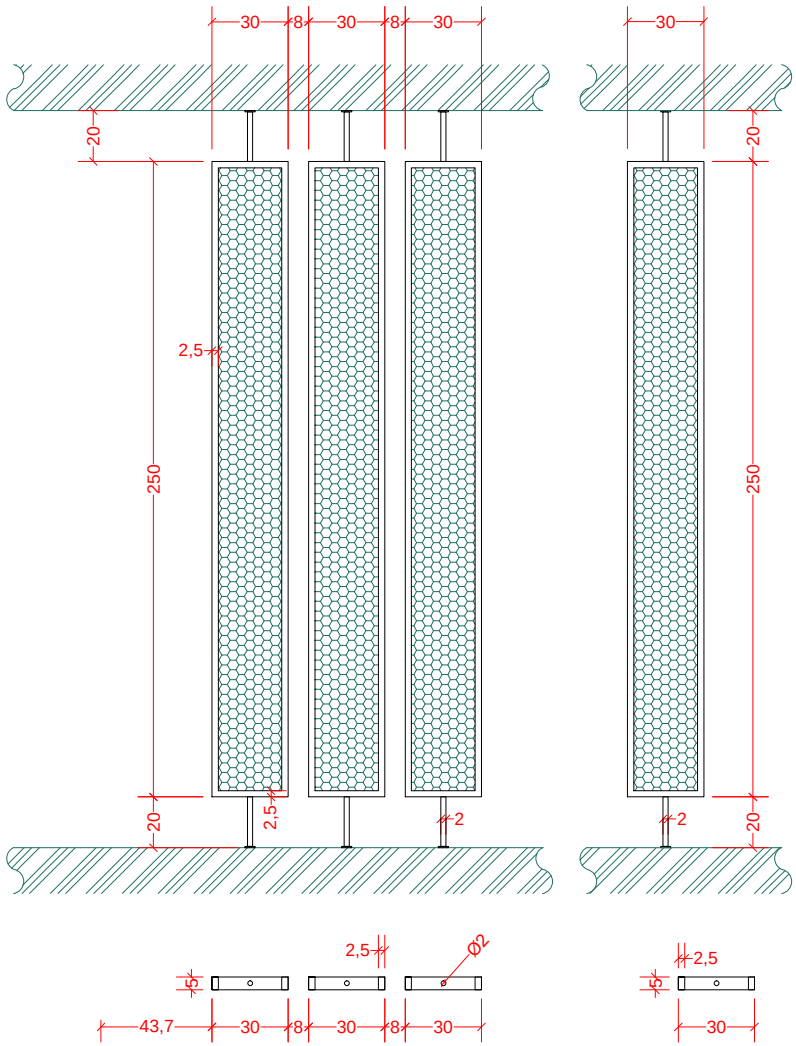

ლითონის ბადე

50X25 mm-მილ-კვადრ

Ø20 mm-მილი


DESIGN SECTOR
595 255 700
team@designsector.ge
www.designsector.ge


მოცემული ზომები გადამოწმდეს ადგილზე შემსრულებლის მიერ!

## G

## დივანი

მასალა: ხელოვნური ტყავი

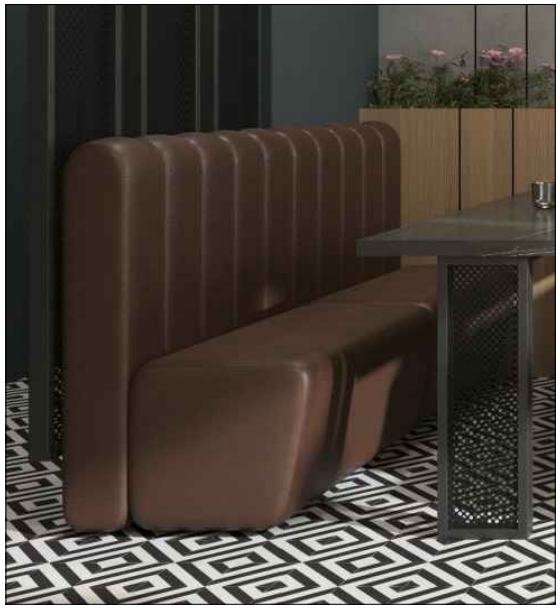

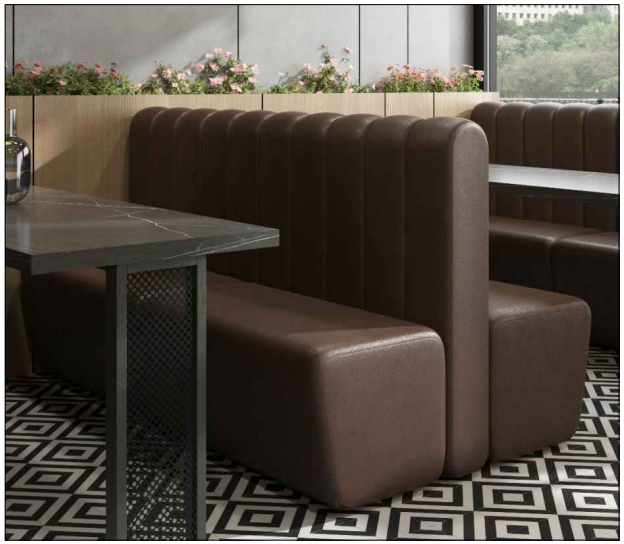

### დივანი ცალმხრივი-2ცალი

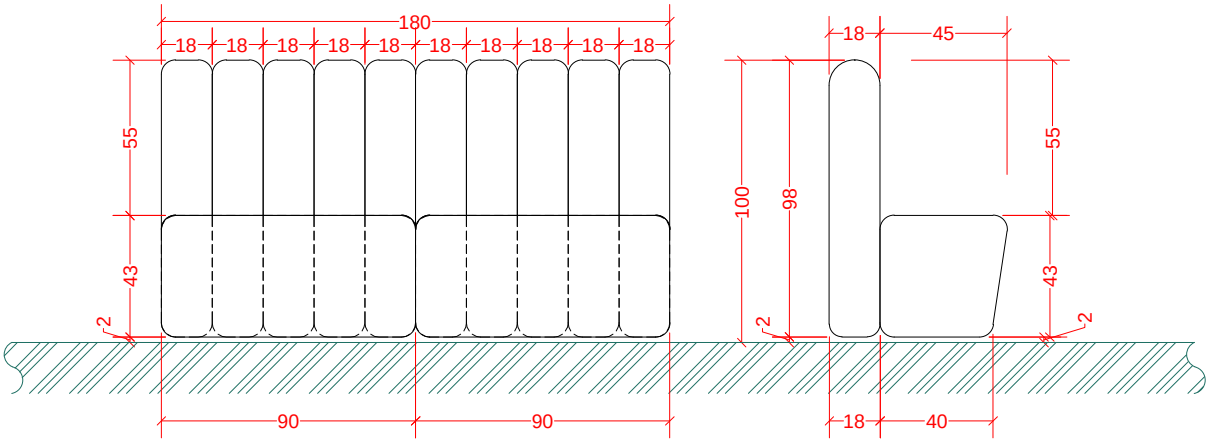


### დივანი ორმხრივი-1ცალი

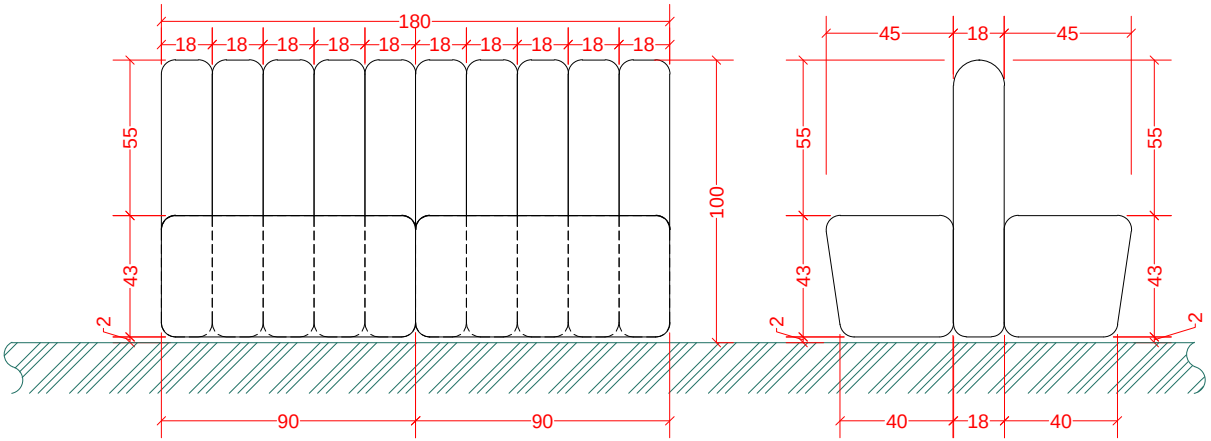



DESIGN SECTOR

595 255 700

team@designsector.ge

www.designsector.ge


მოცემული ზომები გადამოწმდეს ადგილზე შემსრულებლის მიერ!

H

# ხელოვნური მცენარეების ჭოთანი-პარადა

მასალა: შიდა კარკასი - ლამინირებული დსპ ;
გარე მოპირკეთება - კომპაქტ ლამინატი
ან ლამინირებული დსპ.

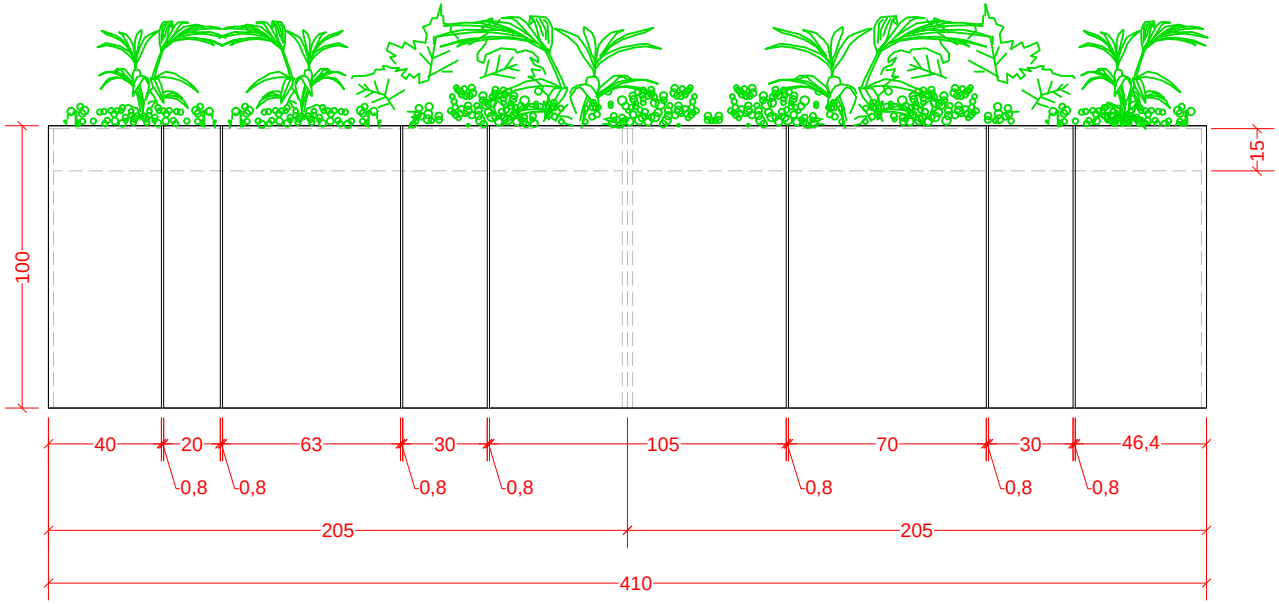


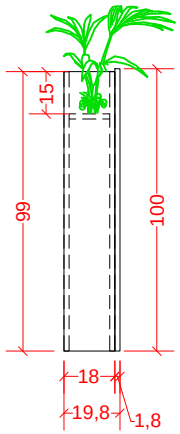

DESIGN SECTOR
595 255 700
team@designsector.ge
www.designsector.ge


მოცემული ზომები გადამოწმდეს ადგილზე შემსრულებლის მიერ!

I

## სასადილო მაგიდა-2 ცალი

მასალა: 50X25 მილ-კვადრატი, ლითონის ბადე,
კერამო-გრანიტის ფილა.

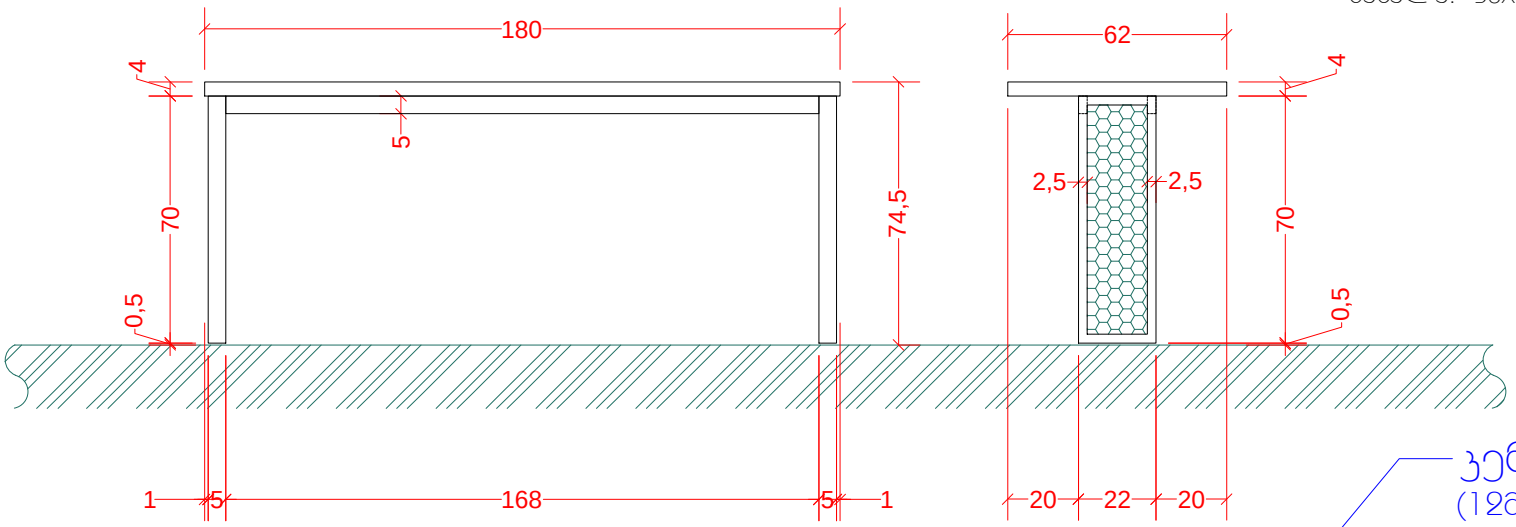

კერამო-გრანიტის ფილა
(12მმ ან 15მმ-იანი სისქის)

ლითონის ბადე

50X25 mm -მილ-კვადრ


DESIGN SECTOR
595 255 700
team@designsector.ge
www.designsector.ge


მოცემული ზომები გადამოწმდეს ადგილზე შემსრულებლის მიერ!

J

# ბარის მაგიდა-2 ცალი

მასალა: 50X25 მილ-კვადრატი,
ლითონის ბადე,
ზედაპირი: კომპაქტ-ლამინატი
ან ლამინირებული დსპ

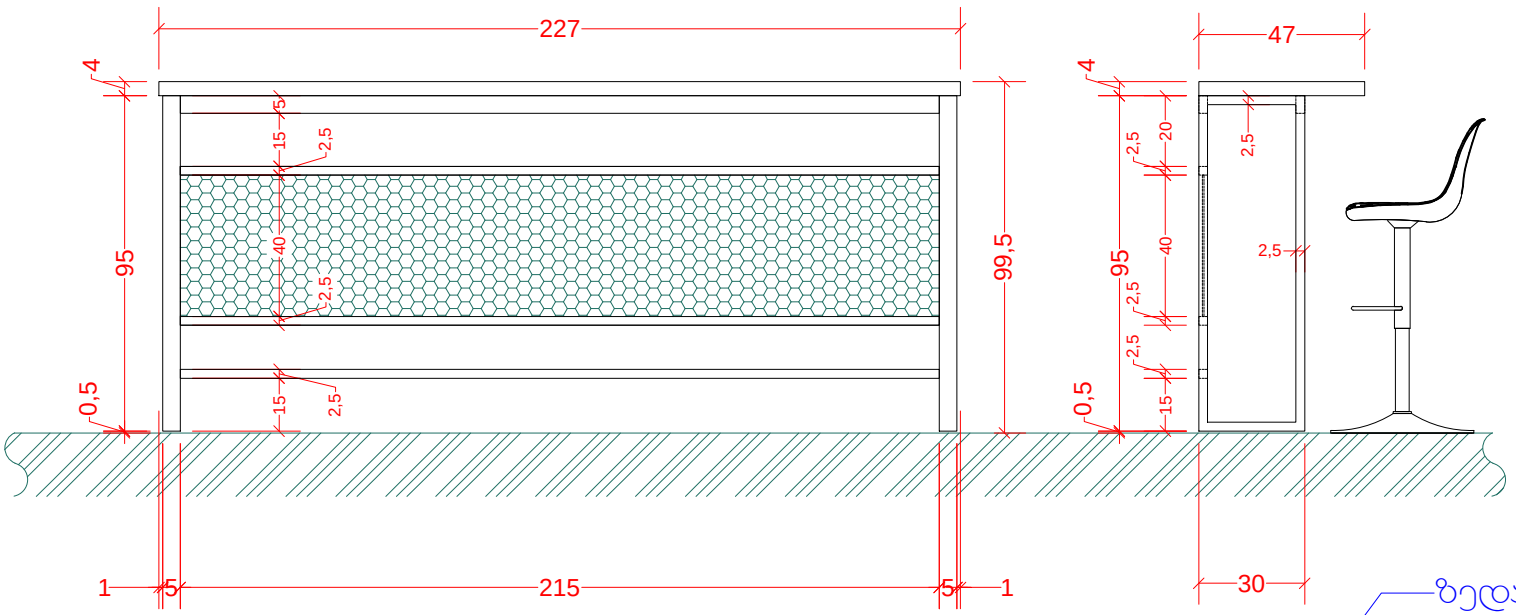

ზედაპირი: კომპაქტ-ლამინატი
ან ლამინირებული დსპ

*50X25 mm* -მილ-კვადრ

ლითონის ბადე


DESIGN SECTOR
595 255 700
team@designsector.ge
www.designsector.ge


მოცემული ზომები გადამოწმდეს ადგილზე შემსრულებლის მიერ!

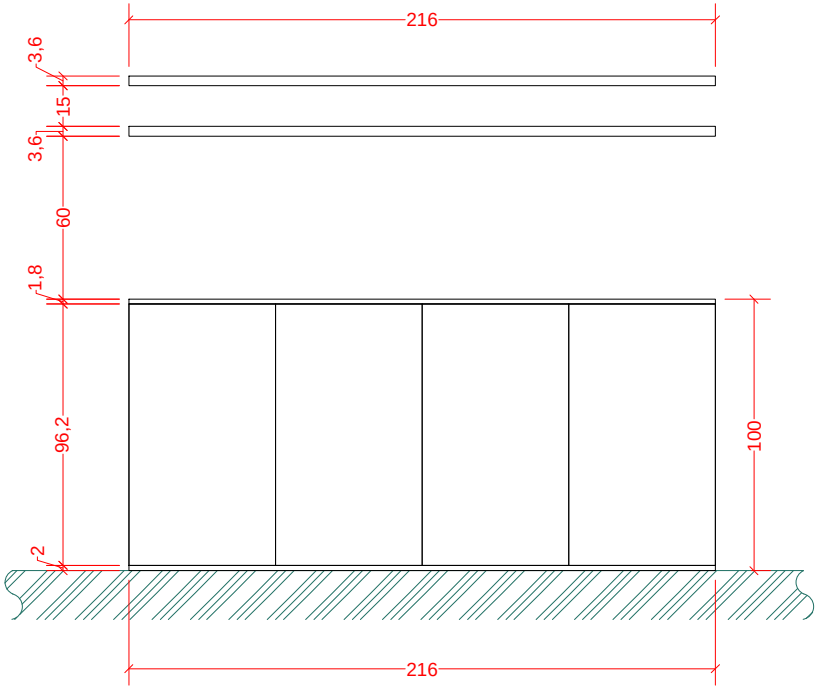


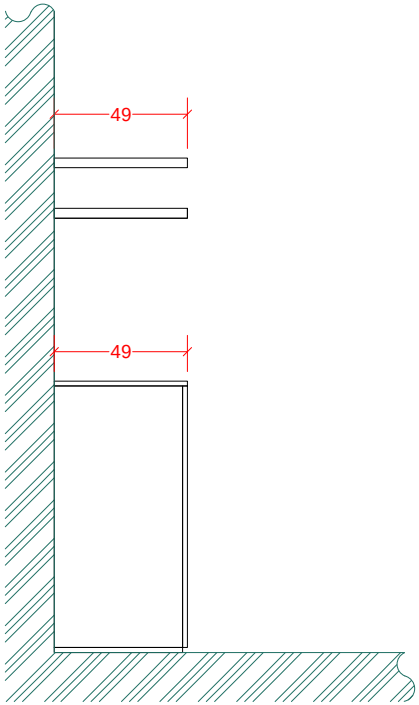


K

## ყავის აპარატის მაგიდა თაროებით (დახლს შიგნით)

მასალა: ლამინირებული დსპ ან შეღებილი მდფ

DESIGN SECTOR
595 255 700
team@designsector.ge
www.designsector.ge

მოცემული ზომები გადამოწმდეს ადგილზე შემსრულებლის მიერ!

L

# ძირითადი დახლი-სპეციფიკაციები

ლითონის ფაქტურიანი
კომპოზიტური ფილა

განათებული
მოცულობითი
ასეობი

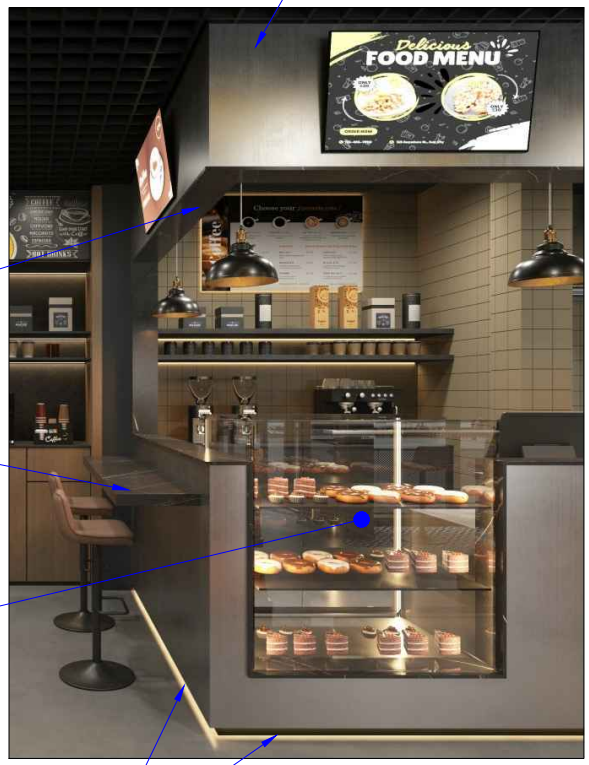


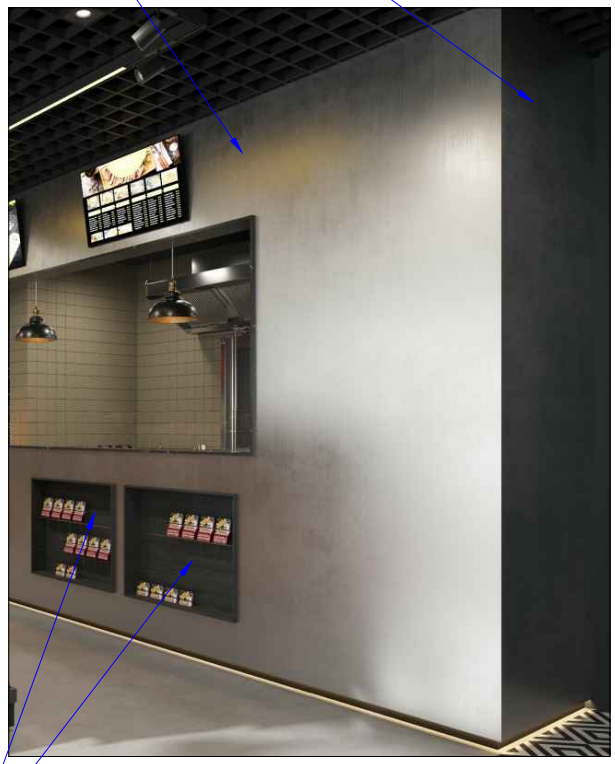

კერამო-გრანიტის ფილა
(12მმ ან 15მმ-იანი სისქის)

6მმ-იანი მინის დახლი

ჩამონათება

ლამინირებული დსპ


DESIGN SECTOR
595 255 700
team@designsector.ge
www.designsector.ge

# L

## ძირითადი დახლი-ბეგმა

მასალა: ლამინირებული დსპ-ს კონსტრუქცია
მოპირკეთებული მეტალის ფაქტურიანი კომპოზიტური ფილით.

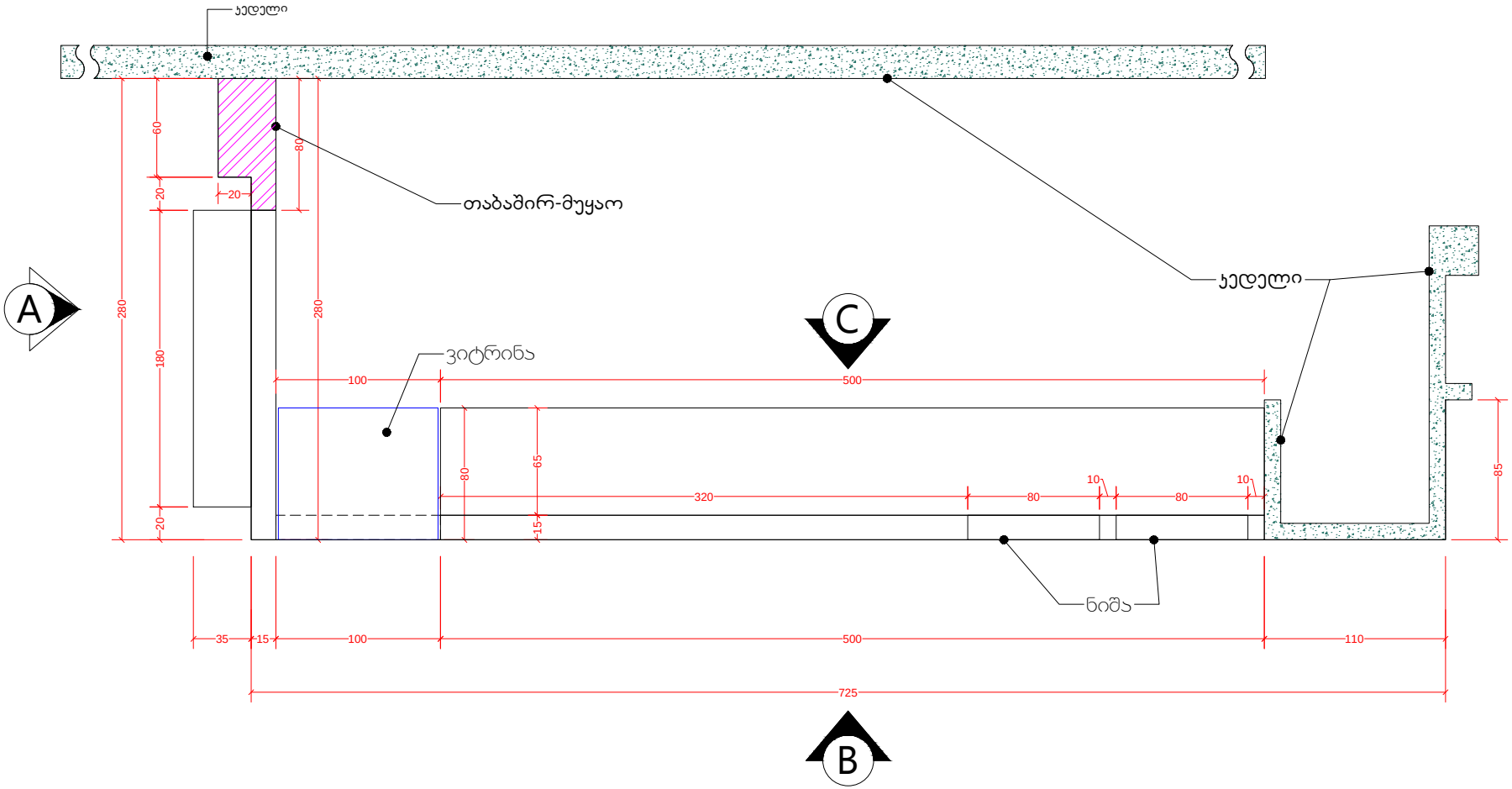



595 255 700
team@designsector.ge
www.designsector.ge



მოცემული ზომები გადამოწმდეს ადგილზე შემსრულებლის მიერ!

L

# ძირითადი დახლი

## თაბაშირ-მუყაოს კონსტრუქციები

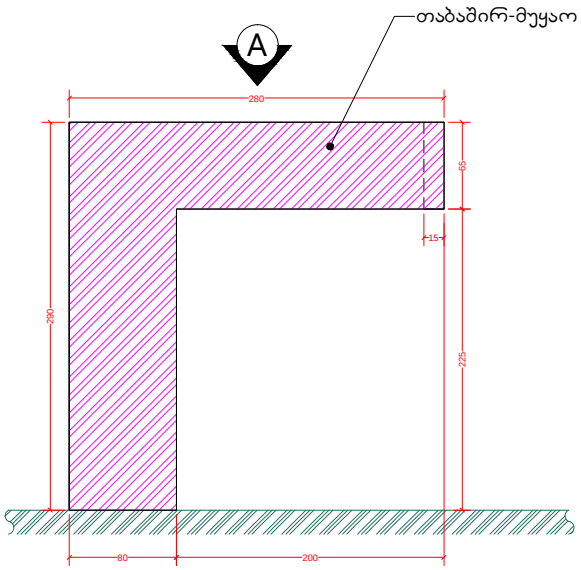


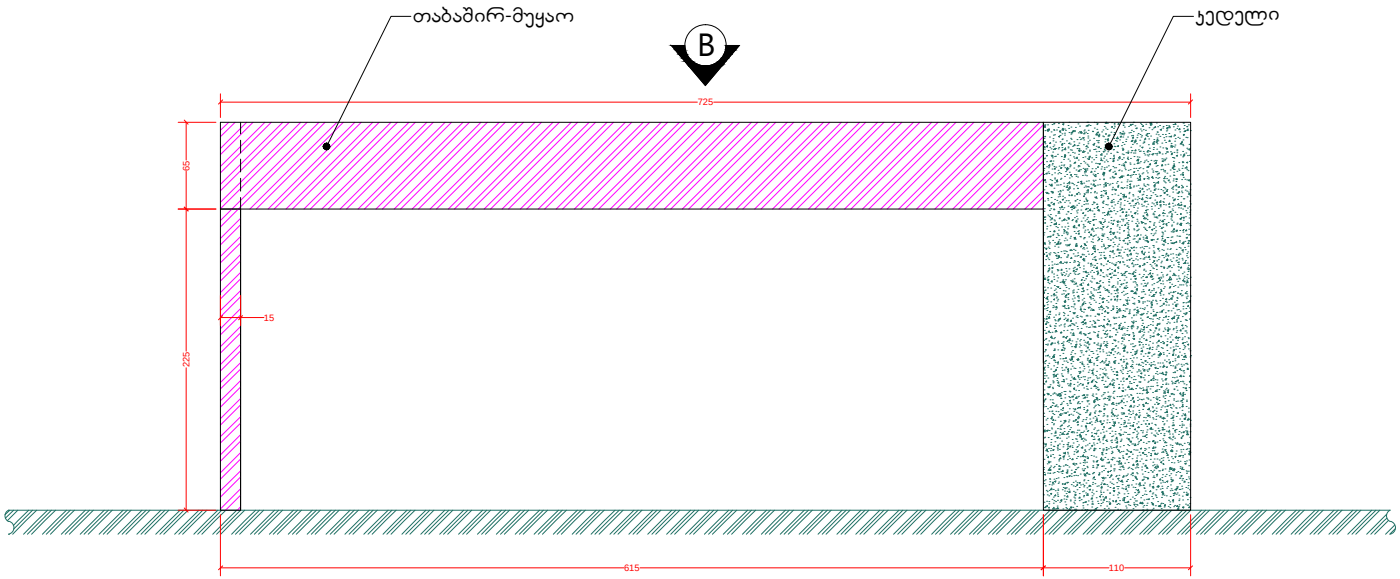



DESIGN SECTOR
595 255 700
team@designsector.ge
www.designsector.ge


მოცემული ზომები გადამოწმდეს ადგილზე შემსრულებლის მიერ!

L

# ძირითადი დახლი-განშლები

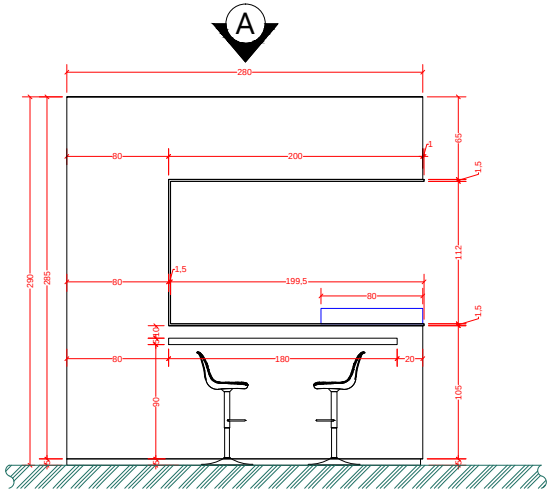


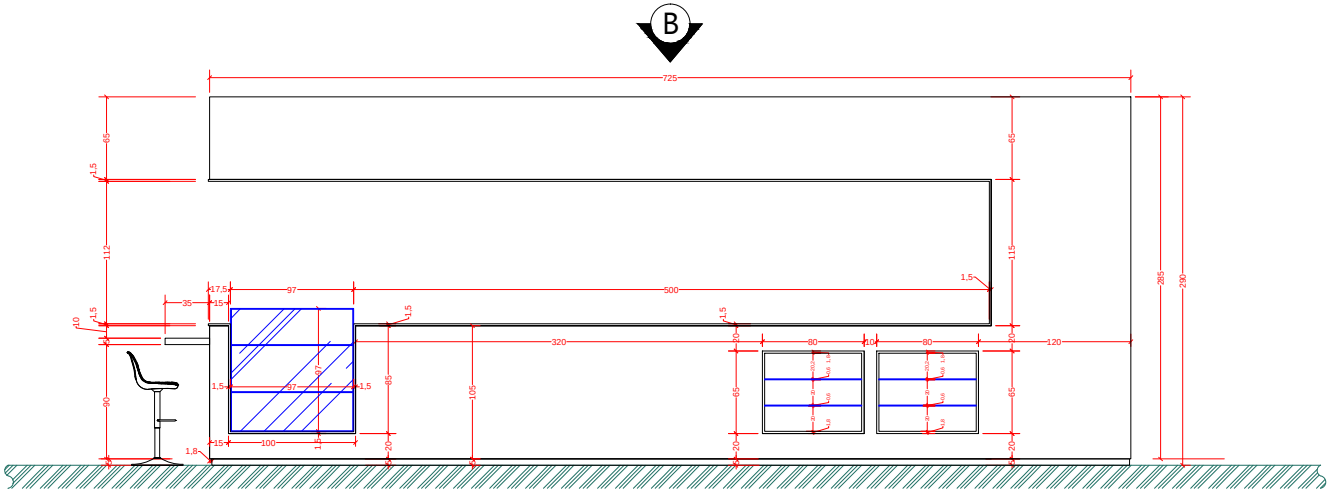


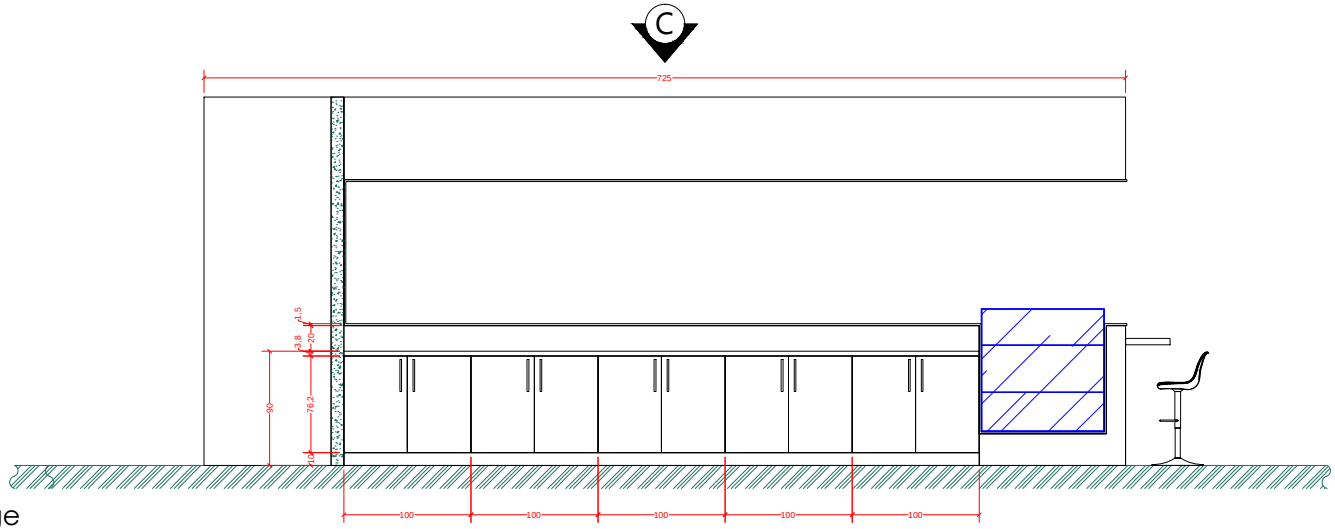



DESIGN SECTOR
595 255 700
team@designsector.ge
www.designsector.ge



მოცემული ზომები გადამოწმდეს ადგილზე შემსრულებლის მიერ!

# M

## ხელსაბანი

მასალა: ა) ხელსაბანის ფეხები-თერმულად შედებილი
რკინის მილ-კვადრატი 20X20.

ბ) სარკის ჩარჩო -თერმულად შედებილი მეტალი

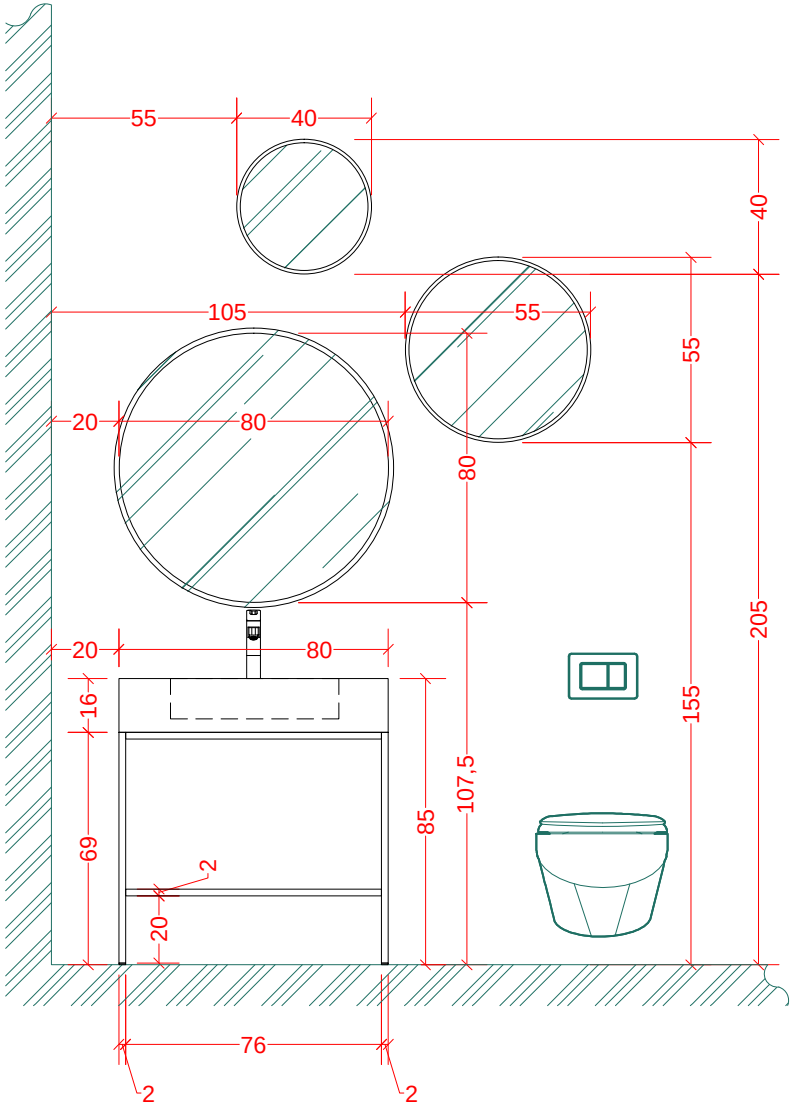


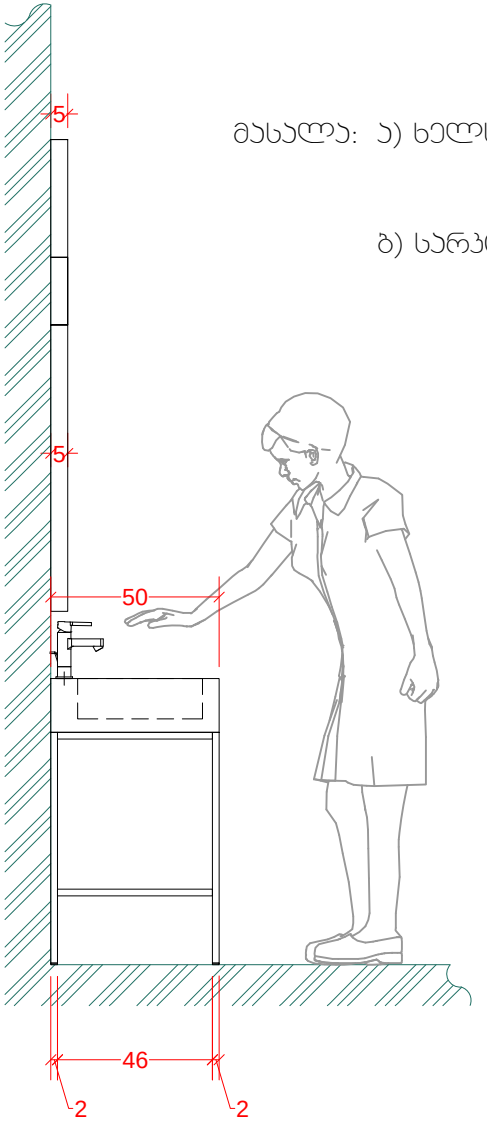

DESIGN SECTOR
595 255 700
team@designsector.ge
www.designsector.ge


მოცემული ზომები გადამოწმდეს ადგილზე შემსრულებლის მიერ!