ლიბერთი ბანკი

ქ. თბილისი
ცენტრალური ფილიალი
საქვაბის ტუმბოების გადაკეთება

(-3 სართული)

KEYPLAN

შენიშვნა :

ექსპლიკაცია :

პროექტის დასახელება, მისამართი

ლიბერთი ბანკი
ქ. თბილისი
ცენტრალური ფილიალი

დამკვეთი

LIBERTY BANK

შემსრულებელი

შპს "ტეს"
ს.კ 406203406

პოზიცია	სახელი	ხელმოწერა
დირექტორი	გიორგი მაღრაძე	
ინჟინერი	გ. ტურაშვილი	

ნახაზის კოდი

დისციპლინა

HVAC

ნახაზის განმარტება

გვ-ები	გვერდი	

ხელმოწ. თარიღი	11.06.2024
მასშტაბი	*1:50*
ფურც. ფორმატი	*A3*

თბილისი	2024 წელი

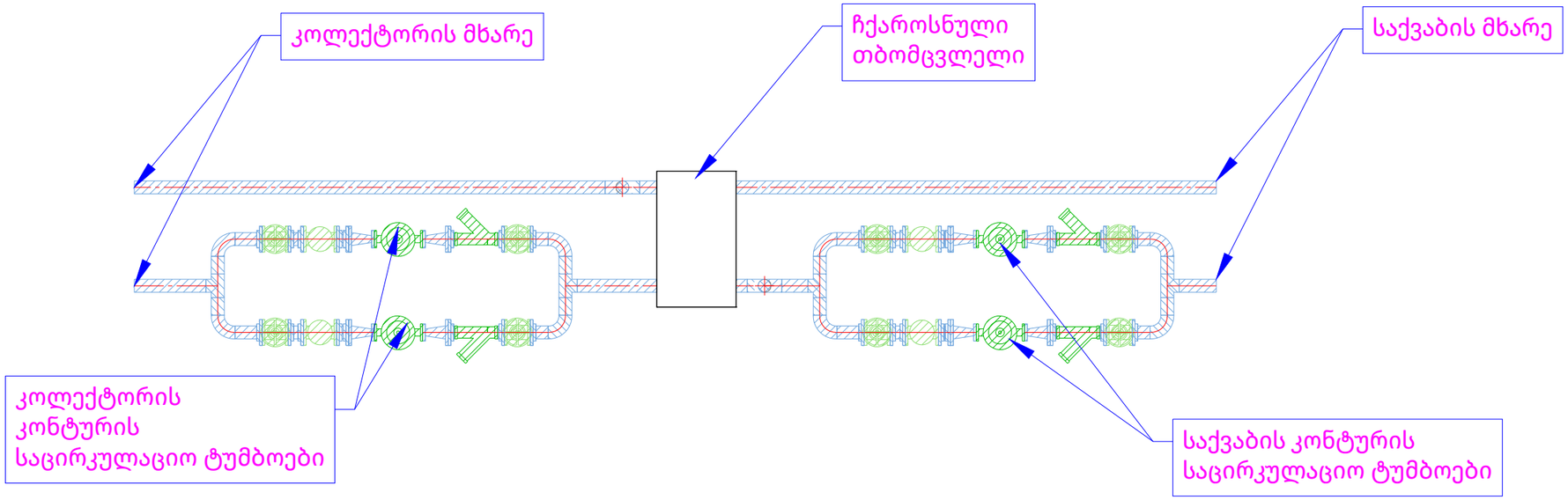

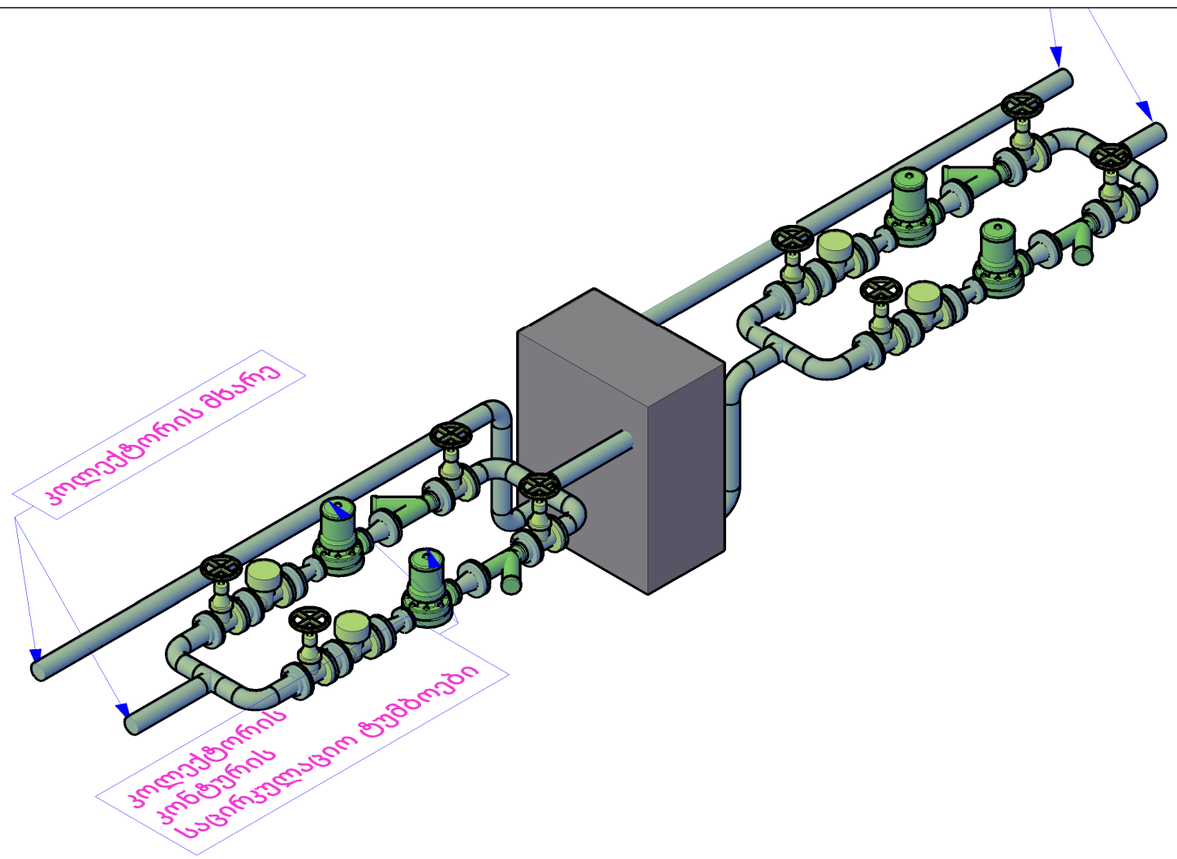

KEYPLAN

შენიშვნა :

ექსპლიკაცია :

პროექტის დასახელება, მისამართი

ლიბერთი ბანკი
ქ. თბილისი
ცენტრალური ფილიალი

დამკვეთი

LIBERTY BANK

შემსრულებელი

შპს "ტეს"
ს.კ 406203406

პოზიცია	სახელი	ხელმოწერა
დირექტორი	გიორგი მაღრაძე	
ინჟინერი	გ. ტურაშვილი	

ნახაზის კოდი

დისციპლინა

HVAC

ნახაზის განმარტება

გვ-ები	გვერდი	

ხელმოწ. თარიღი	11.06.2024
მასშტაბი	1:50
ფურც. ფორმატი	A3

თბილისი	2024 წელი