ТН1306ВО

Вид А

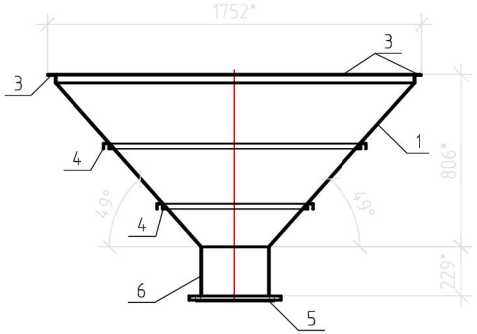

Вид Б

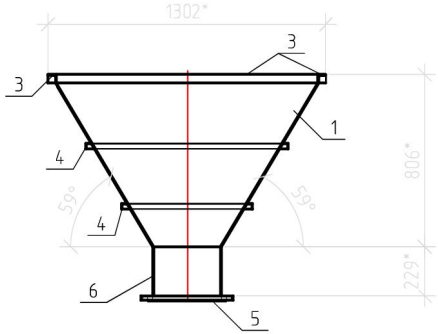

Вид сверху

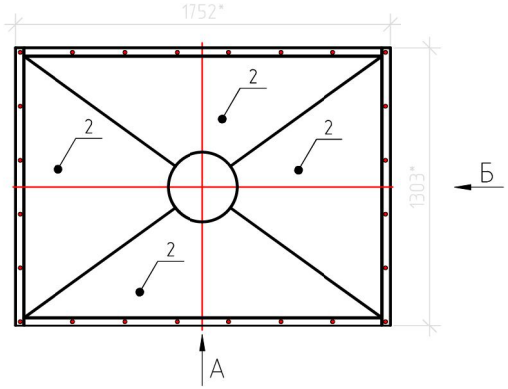

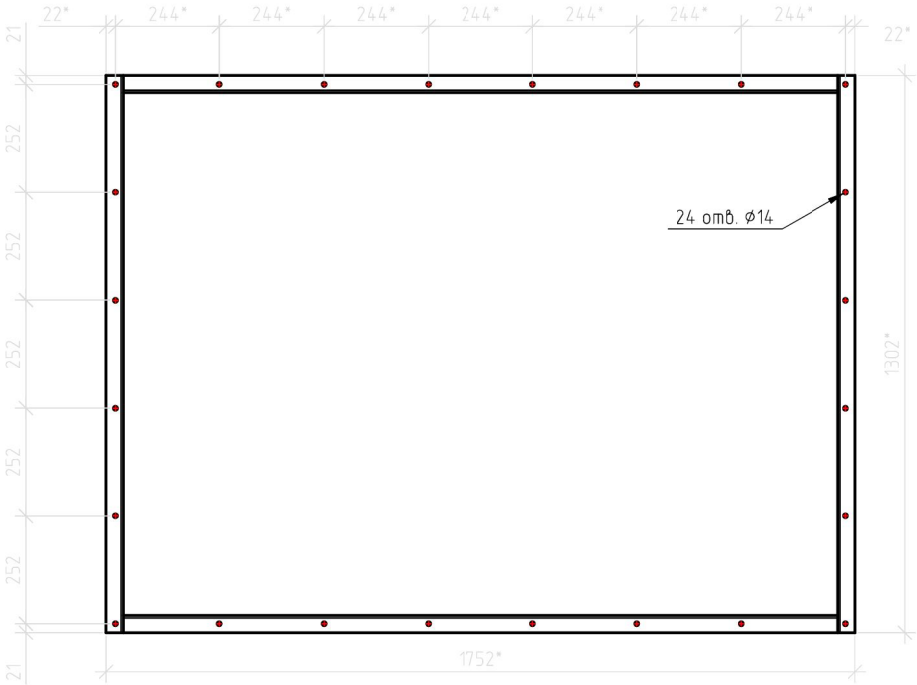

Поз.	Обозначение	Наименование	Кол.	Приме-чание
	Стандартные изделия			
1	Лист 6	Лист 6 ГОСТ 19903-2015	3 $м^2$	
2	Лист 10	Лист 10 полиуретан. СКУ-7Л	3 $м^2$	
		ТУ 22.29.29-001-15752649-2017		
3	Уголок 40х40х5	Уголок 40х40х5 ГОСТ 8509-93	6,1 п.м.	
4	Уголок 25х25х3	Уголок 25х25х3 ГОСТ 8509-93	6,9 п.м.	
5	Фланец 300-10-01	Фланец 300-10-01 ГОСТ 33259-2015	1	
6	Труба 325х8	Труба 325х8 ГОСТ 8732-78	0,23 п.м.	

1. * – размер является предварительным, требует уточнения по месту.
2. Течка представляет собой сварную конструкцию из стали марки Ст3сп.
3. Сварные конструкции варить по линиям прилежания деталей сварными швами по ГОСТ 14771-76. Катет шва равен меньшей толщине свариваемых деталей. Сварные швы выполнить сплошными, равнопрочными.
4. Футеровочные пластины из полиуретана клеить на эпоксидный клей. Перед приклеиванием полиуретана к железу провести подготовку поверхности, чтобы обеспечить максимальную адгезию и прочность соединения.

Изм.	Кол. уч.	Лист	№ док.	Подп.	Дата
Разработал		Макух Д.Г.			12.24
Проверил		Власов К.Г.			12.24
ГИП		Старова Е.В.			12.24
Н.контроль		Семенова О.А.			12.24
Утвердил		Баринский Д.В			12.24

ТН1306ВО

Течка

Стадия	Масса	Масштаб
Р	194	1:25

Лист 1 Листов 1

Чертеж общего вида

DEPRO ALMATY

Копировал

А3