УТВЕРЖДАЮ
ვამტკიცებ
Управляющий директор по производству
ООО «Батумский Морской Порт»
_____Е. Утеубаев

მმართველი დირექტორი წარმოების დარგში
ე. უტეუბაევი

«_____» _____ 2025г.

Техническое задание
на закуп товаров и услуг
ტექნიკური დავალება
მასალების შესყიდვაზე და მომსახურებაზე

№_____ от «____» _____ 2025 г წ.

Приобретение отбойных устройств
ამრიდი მოწყობილობების შეძენა

Технические данные:
Отбойник (Арочный Fender) резиновые SX 1000 - L=1500мм FL=2000мм J=2x700мм
ტექნიკური მონაცემები:
რეზინის (თაღოვანი Fender) ამრიდი SX 1000 - L=1500მმ FL=2000მმ J=2x700მმ

Заказчик: Батумский морской порт.
დამკვეთი: შპს ბათუმის საზღვაო ნავსადგური

Характеристика работ:
Поставка высококачественных резиновых отбойных устройств:

1. Отбойник (Арочный Fender) резиновые SX 1000 - L=1500мм FL=2000мм J=2x700мм (см. приложение) – 5 шт;

სამუშაოების მახასიათებლები:
მაღალი ხარისხის რეზინის ამრიდი მოწყობილობების მოწოდება

1. რეზინის (თაღოვანი Fender) ამრიდი SX 1000 - L=1500მმ FL=2000მმ J=2x700მმ (იხ.დანართი)- 5ც;

Требования к подрядчику:
1.Качество поставляемого товара (материала), должно соответствовать техническому заданию.
2.Товару должна прилагаться техническая документация, паспорт (инструкция по эксплуатции) сертификат соответствия и/или сертификат качества и соответствующая документация завода-изготовителя,
მოთხოვნები მენარდესთან:
1. მისაწოდებელი საქონელის (მასალის) ხარისხი უნდა შეესაბამებოდე ტექნიკურ დავალებას.
2.საქონელს უნდა ერთვოდეს ტექნიკური დოკუმენტაცია, პასპორტი (ექსპლუატაციის ინსტრუქცია) შესაბამისობის სერტიფიკატი ან/და ხარისხის სერტიფიკატი და ქარხანა მწარმოებლის შესაბამისი დოკუმენტაცია.

Срок: не более 60 календарных дней после подписания контракта.
ვადა: ხელშეკრულების ხელმოწერიდან არაუმეტეს 60 კალენდარული დღე

Результаты:
Поставка высококачественных резиновых отбойных устройств с комплектующими деталями для крепления к причалу, для замены поврежденных, для обеспечения безопасной стоянки у причалов Порта.
შედეგები:
ნავმისადგომზე მიმაგრებისათვის მაკომპლექტებელი დეტალებით მაღალხარისხიანი რეზინის ამრიდი მოწყობილობების მიწოდება, დაზიანებულის ჩანაცვლებისათვის, ნავსადგურის ნავმისადგომებთან გემების უსაფრთხო დაყენების უზრუნველსაყოფად.

Приложение 1 - на 1 лист.
დანართი 1 - 1 ფურცლად.

Составила შეადგინა :
Инженер по тех. документации ОГиИС
ჰდსნგ-ის ტექნიკური დოკუმენტაციის ინჟინერი — Ц. Цинцадзе / ც. ცინცაძე

Проверил შეამოწმა:
Ст. инженер–гидротехник ОГиИС
ჰდსნგ-ის უფროსი ინჟინერ-ჰიდროტექნიკოსი — А. Сургуладзе / ა. სურგულაძე

Согласовано შეთანხმებულია :
Начальник ОГиИС
ჰდსნგ-ის უფროსი — Г. Шакаришвили / გ. შაქარიშვილი

Приложение 1

Арочный Fender резиновые - SX1000 L =1500 мм; FL=2000мм J=2x700 мм

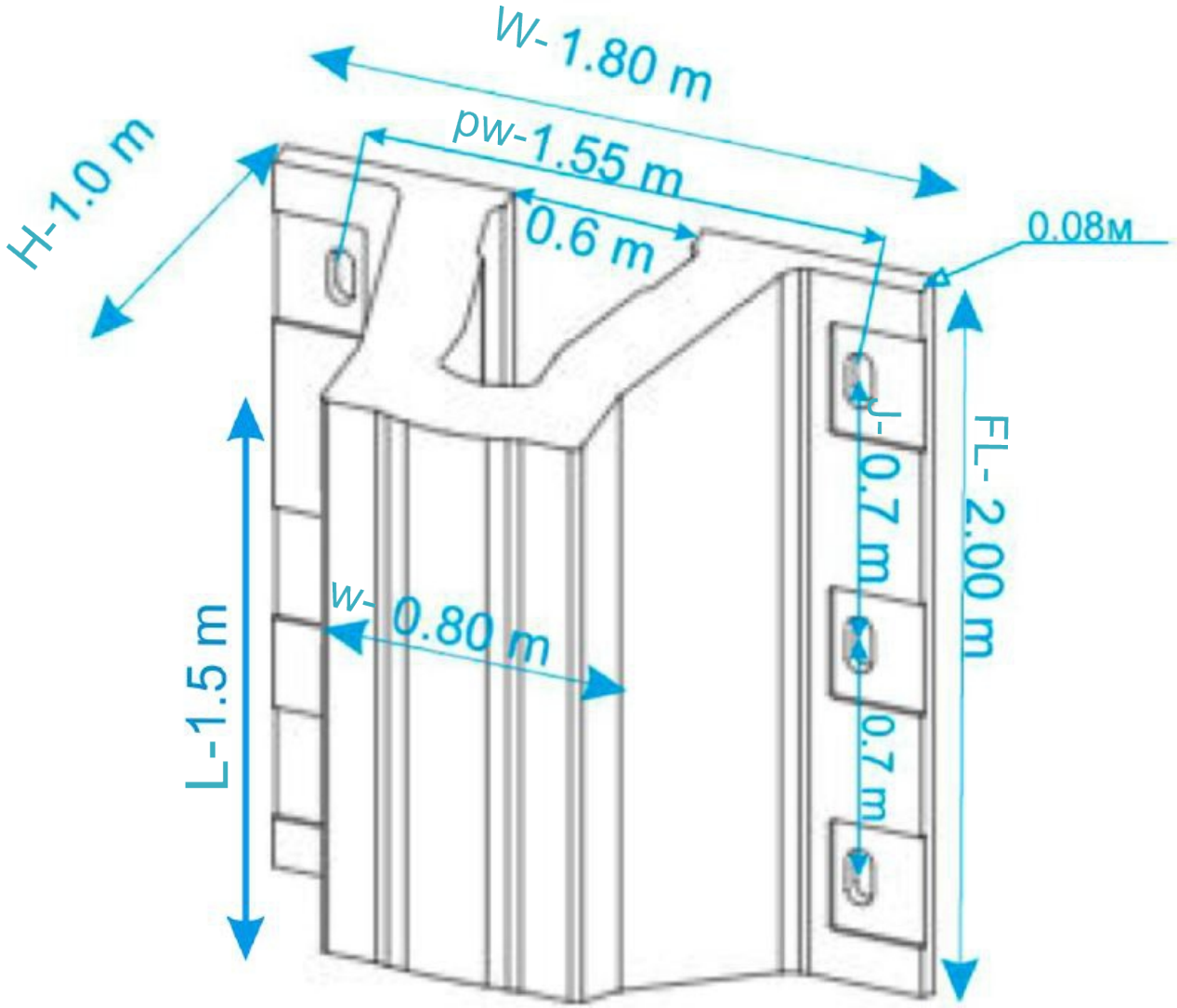

AVAILABLE STANDARD LENGTHS

Fender Size	L [mm]	ED [mm]	J [mm]	FL [mm]	An-chors	Weight [kg]
SX 600	1,000	200	1 x 900	1,300	4	476
SX 1000	1,500	300	2 x 700	2,000	6	1,879

Fender Size	H [mm]	W [mm]	w [mm]	t [mm]	C [mm]	PW [mm]	Fixing
SX 600	600	1,200	480	34	425	960	M42
SX 1000	1,000	1,800	800	47	610	1,550	M48
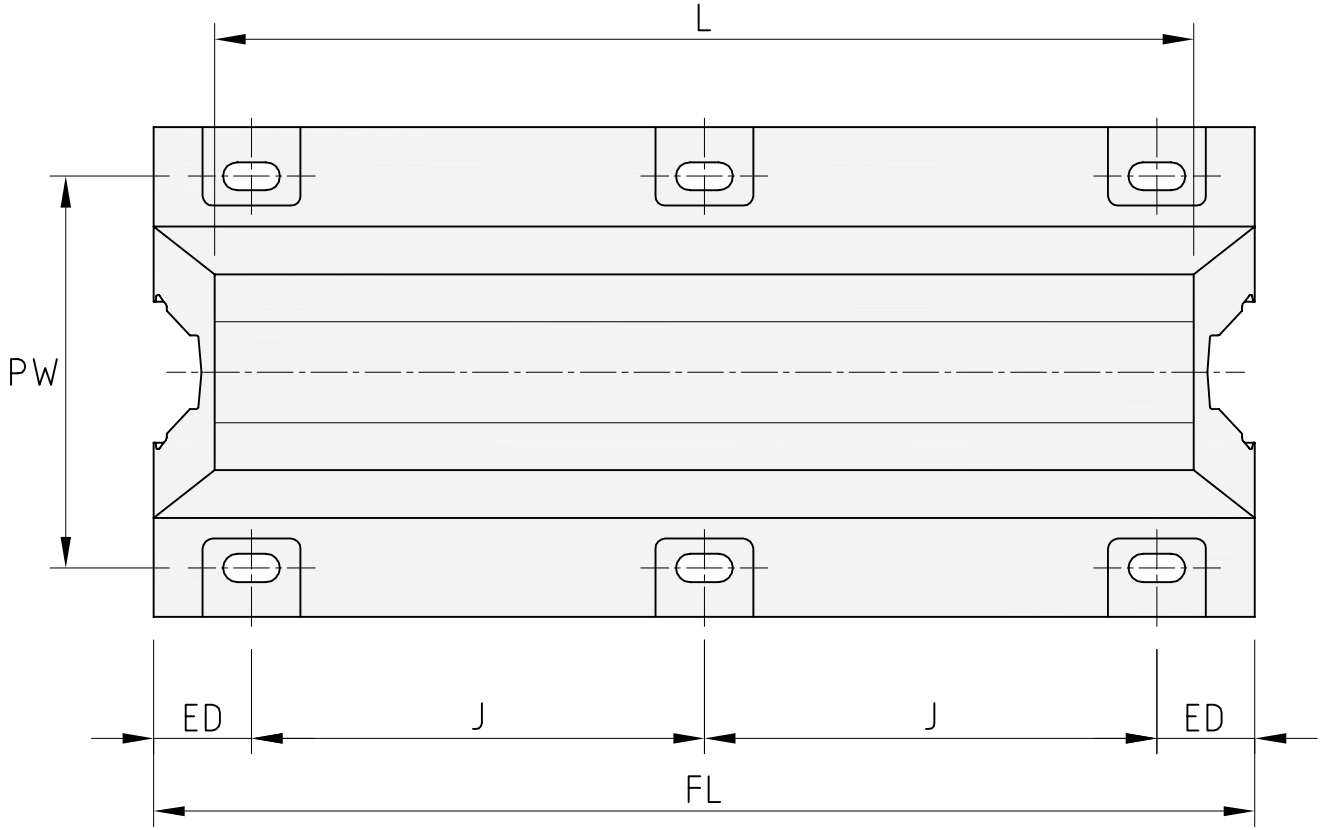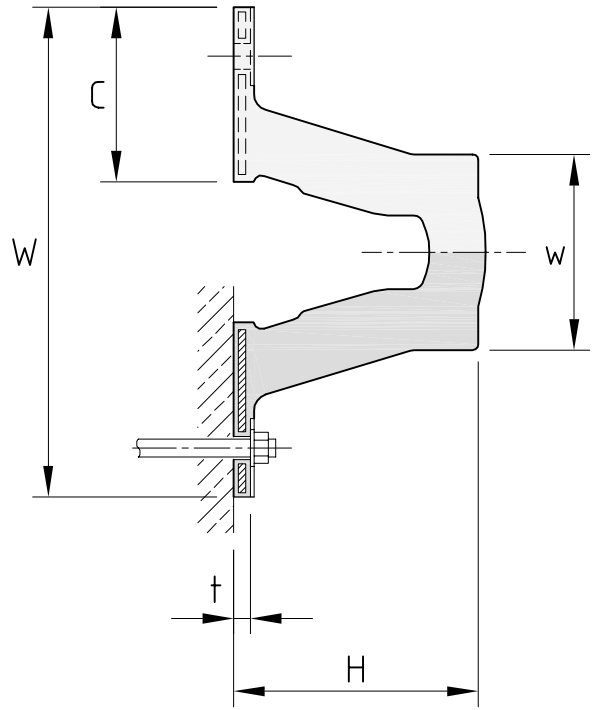
SX FENDER DRAWING