S.p.s "kirkitaZe da kompania" (s/n416294067)

L.T.D "KIRKITADZE & COMPANY"

pekinis q. #27 t: 2 37 23 00 mob: 5 99 56 22 76, faqsi: 2 37 23 00

Pekini str. N 27 tel: 2 37 23 00 mob: 5 99 56 22 76, fax: 2 37 23 00

ბაღდათის რაიონი, კურორტი საირმე, (ს/კ:30.18.31.015)
შპს „კურორტი საირმის" (ID:225058576) საკუთრებაში არსებული 1742 კვ.მ. არასასოფლო-სამეურნეო
დანიშნულების მიწის ნაკვეთზე არსებული შენობის სახურავის სამგანზომილებიანი

გეგმა

3D სახურავის ელემენტების ჩამონათვალი:

837.33 m^2 - A კორპუსი
1377.43 m^2 - B კორპუსი
68.98 m^2 - შესასვლელი
42.24 m^2 - დერეფანი
40.47 m^2 - A კორპუსის ლიფტი
41.10 m^2 - B კორპუსის ლიფტი
4.48 m^2 - B კორპუსის ლიფტი 2
4.74 m^2 - A კორპუსის ლიფტი 2
58.00 m^2 - A კორპუსის 1 სართულის სახურავი
298.38 m^2 - B კორპუსის 1 სართულის სახურავი
სავენტილაციო ≈ 100.00 m^2
ჯამი = 2873.15 m^2

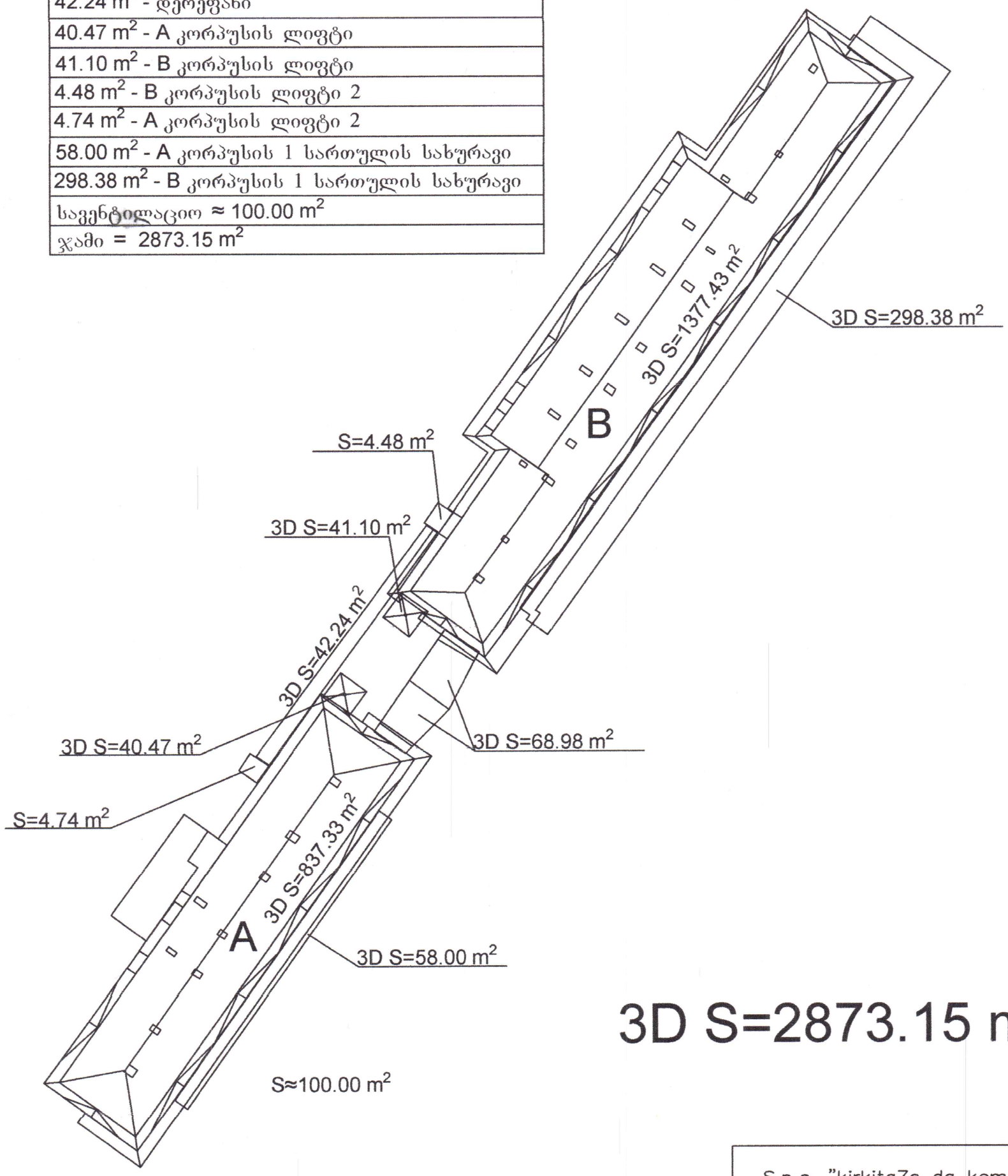

3D S=2873.15 m^2

S.p.s. "kirkitaZe da kompania" (s/n416294067)
pekinis q. #27/10 t: 2 37 23 00 mob: 5 99 56 22 76, faqsi: 2 37 23 00
L.T.D "KIRKITADZE & COMPANY"
Pekini str. N 27/10 tel: 2 37 23 00 mob: 5 99 56 22 76, fax: 2 37 23 00
www. kirkitadze.ge kirkitadze@mail.ru

დირექტორი:		რ. კირკიტაძე
აზომა:		ც. ჯოლოხავა
დახაზა:		ც. ჯოლოხავა
დამკვეთი		შპს „კურორტი საირმე"
მასშტაბი: 1:500		02.04.2025წ.

S.p.s "kirkitaZe da kompania" (s/n416294067)

pekinis q. #27 t: 2 37 23 00 mob: 5 99 56 22 76, faqsi: 2 37 23 00

L.T.D "KIRKITADZE & COMPANY"

Pekini str. N 27 tel: 2 37 23 00 mob: 5 99 56 22 76, fax: 2 37 23 00

ბაღდათის რაიონი, კურორტი საირმე, (ს/კ:30.18.31.015)
შპს „კურორტი საირმის" (ID:225058576) საკუთრებაში არსებული 1742 კვ.მ. არასასოფლო-სამეურნეო
დანიშნულების მიწის ნაკვეთზე არსებული შენობის

გეგმა

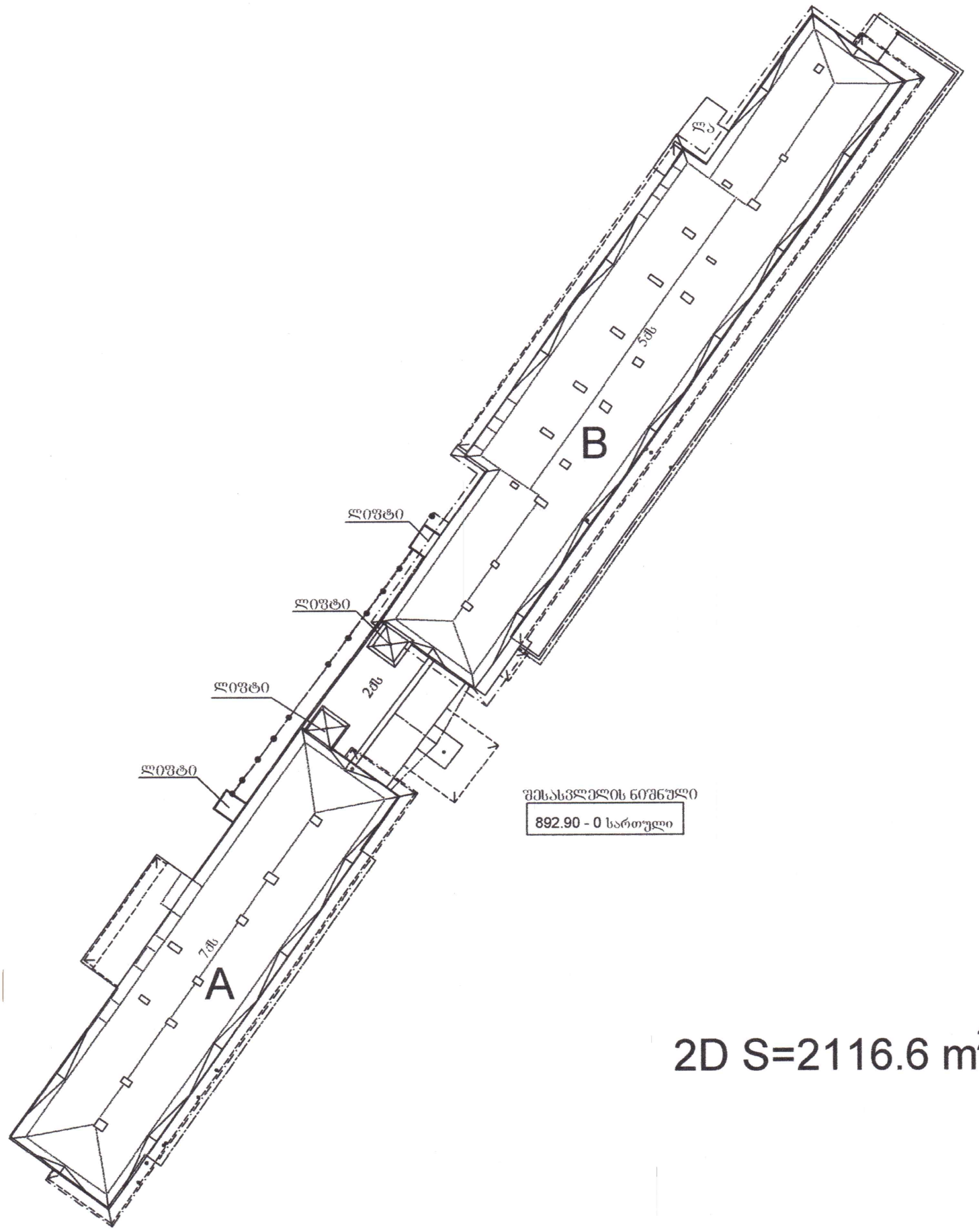

2D S=2116.6 m²

კორპუსი B-ს სართულების ნიშნულები:

890.00 - 1 სართული
892.85 - 0 სართული
896.40 - 1 სართული
899.25 - 2 სართული
902.00 - 3 სართული
904.85 - 4 სართული

კორპუსი A-ს სართულების ნიშნულები:

895.90 - 0 სართული
899.45 - 1 სართული
902.50 - 2 სართული
905.50 - 3 სართული
908.55 - 4 სართული
911.50 - 5 სართული
914.50 - 6 სართული

S.p.s. "kirkitaZe da kompania" (s/n416294067)
pekinis q. #27/10 t: 2 37 23 00 mob: 5 99 56 22 76, faqsi: 2 37 23 00
L.T.D "KIRKITADZE & COMPANY"
Pekini str. N 27/10 tel: 2 37 23 00 mob: 5 99 56 22 76, fax: 2 37 23 00
www. kirkitadze.ge *kirkitadze@mail.ru*

დირექტორი:	რ. კირკიტაძე
აზომა:	ც. ჯოლოხავა
დახაზა:	ც. ჯოლოხავა
დამკვეთი	შპს „კურორტი საირმე"
მასშტაბი: 1:500	02.04.2025წ.