ავტოგასამართი კომპლექსი გარდაბნის რაიონში, სოფ. მარტყოფი

(საშემსრულებლო პროექტი)

შ.პ.ს. "აი სი გრუპი"-ს
დირექტორი: */დ. ჯურღულაშვილი/*

თბილისი 2021

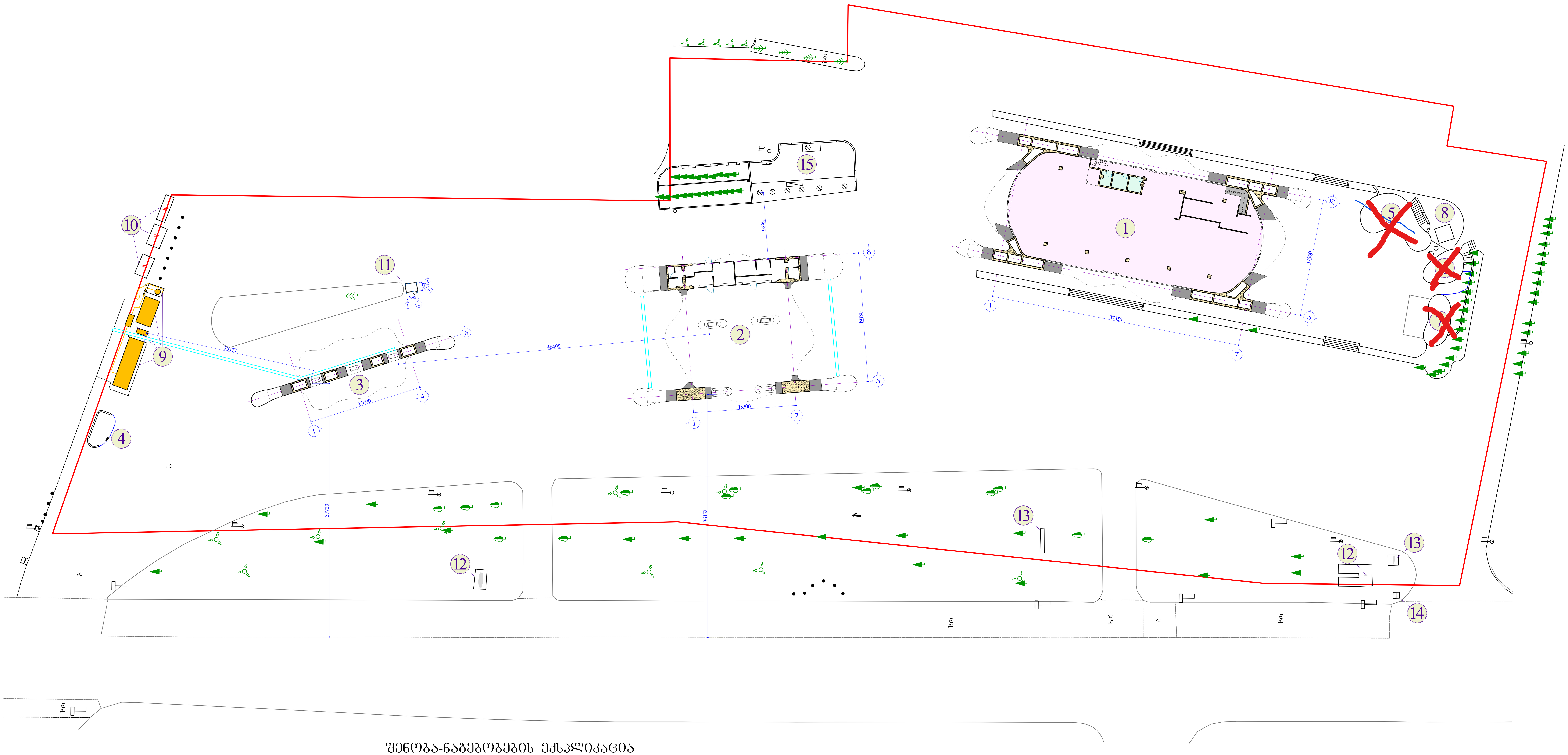

შენობა-ნაგებობების ექსპლიკაცია

№№	დასახელება
1	კაფე-მარკეტი
2	ბენზინგასამართი სადგური
3	გაზგასამართი სადგური
4	მოსაცდელი
5	ღვინის მაღაზია
6	საზოგადოებრივი საპირფარეშო
7	ვალუტის გადამცვლელი ჯიხური
8	ჩილერი
9	ბუნებრივი აირის ტექნოლოგიური დანადგარები
10	ელ. ტრანსფორმატორები
11	მომსახურე პერსონალის მოსაცდელი ჯიხური
12	ფასმაჩვენებელი ტაბლო
13	სარეკლამო/საინფორმაციო სტელა
14	მოძრაობის მიმართულების მაჩვენებელი
15	ნავთობპროდუქტების მიწისქვეშა რეზერვუარების ბუნკერი

დამკვეთი: "SOCAR GEORGIA PETROLEUM"	შემსრულებელი: შ.პ.ს. "აი სი გრუპი" L.T.D. "IC GROUP"			
არქიტექტურული ნაწილი	დირექტორი		დ. ჭურღულაშვილი	
ავტოგასამართი კომპლექსი გარდაბნის რაიონში, სოფ. მარტყოფი (საშემსრულებლო პროექტი)	შეასრულა		დ. ჭურღულაშვილი	
გენერალური გეგმა (საშემსრულებლო)	სტადია	მასშტაბი	ფურცელი	ფორმატი
	მ.პ.	1:300	1	A-3

კაფე-მარკეტის I სართულის გეგმა
(საშემსრულებლო)
მ. 1:150

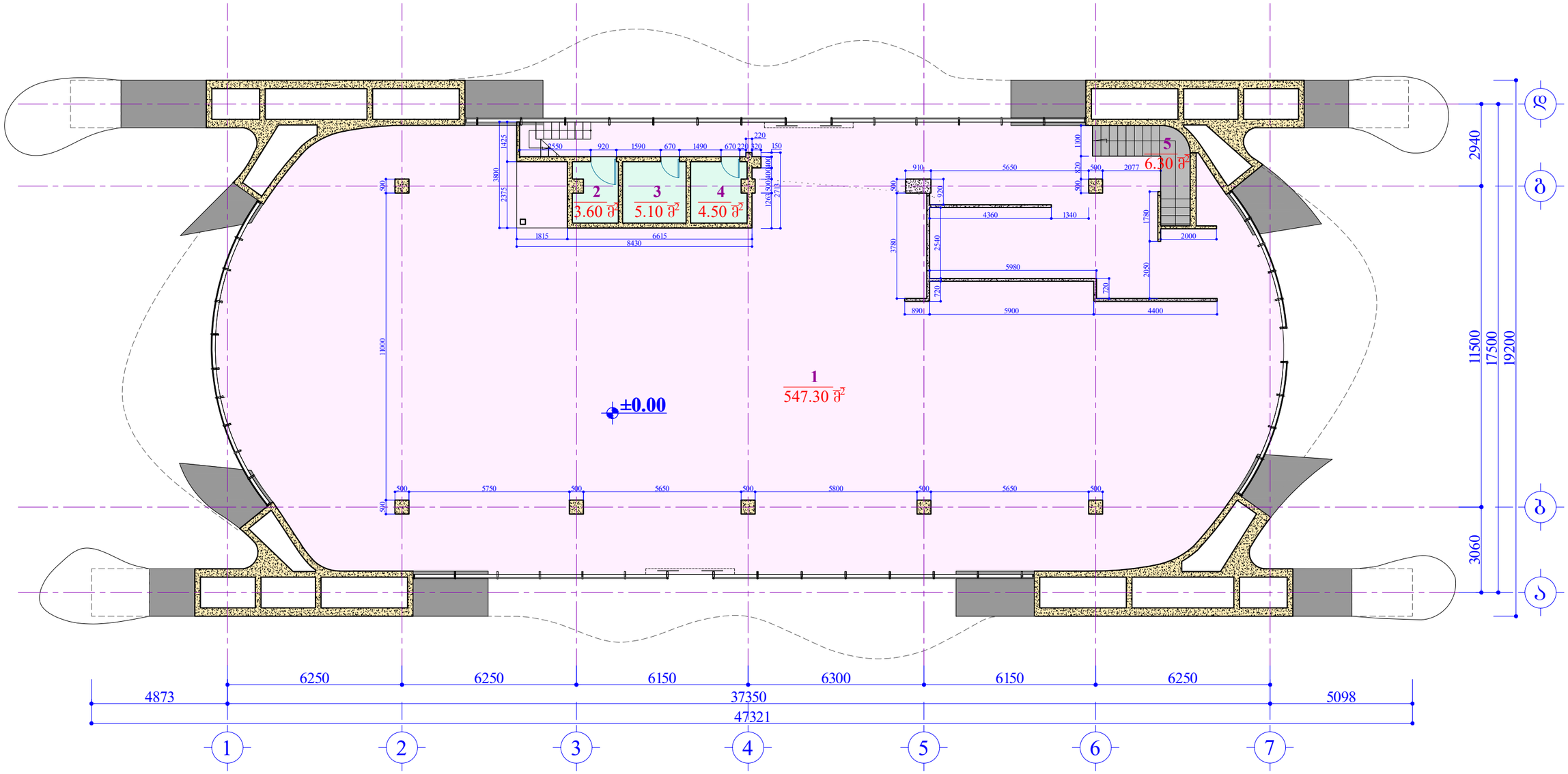

ექსპლიკაცია:

1. სავაჭრო სივრცე ---------- 547.30 მ².
2. W.C. ---------- 3.60 მ².
3. W.C. ---------- 5.10 მ².
4. W.C. ---------- 4.50 მ².
5. კიბის უჯრედი ---------- 6.30 მ².

სულ საერთო ფართი: -------- 566.80 მ².

დამკვეთი: SOCAR "SOCAR GEORGIA PETROLEUM"	შპს. "აი სი გრუპი" L.T.D. "IC GROUP"			შემსრულებელი:
არქიტექტურული ნაწილი	დირექტორი			დ. ჯურღულაშვილი
ავტოგასამართი კომპლექსი ბარდანის რაიონში, სოფ. მარტყოფი (საშემსრულებლო პროექტი)	შესრულა			დ. ჯურღულაშვილი
კაფე-მარკეტის I სართულის გეგმა (საშემსრულებლო)	სტადია	მასშტაბი	ფურცელი	ფორმატი
	მ.პ.	1:150	2	A-3

კაფე-მარკეტის ანტრესოლი გეგმა
(საშემსრულებლო)
მ. 1:150

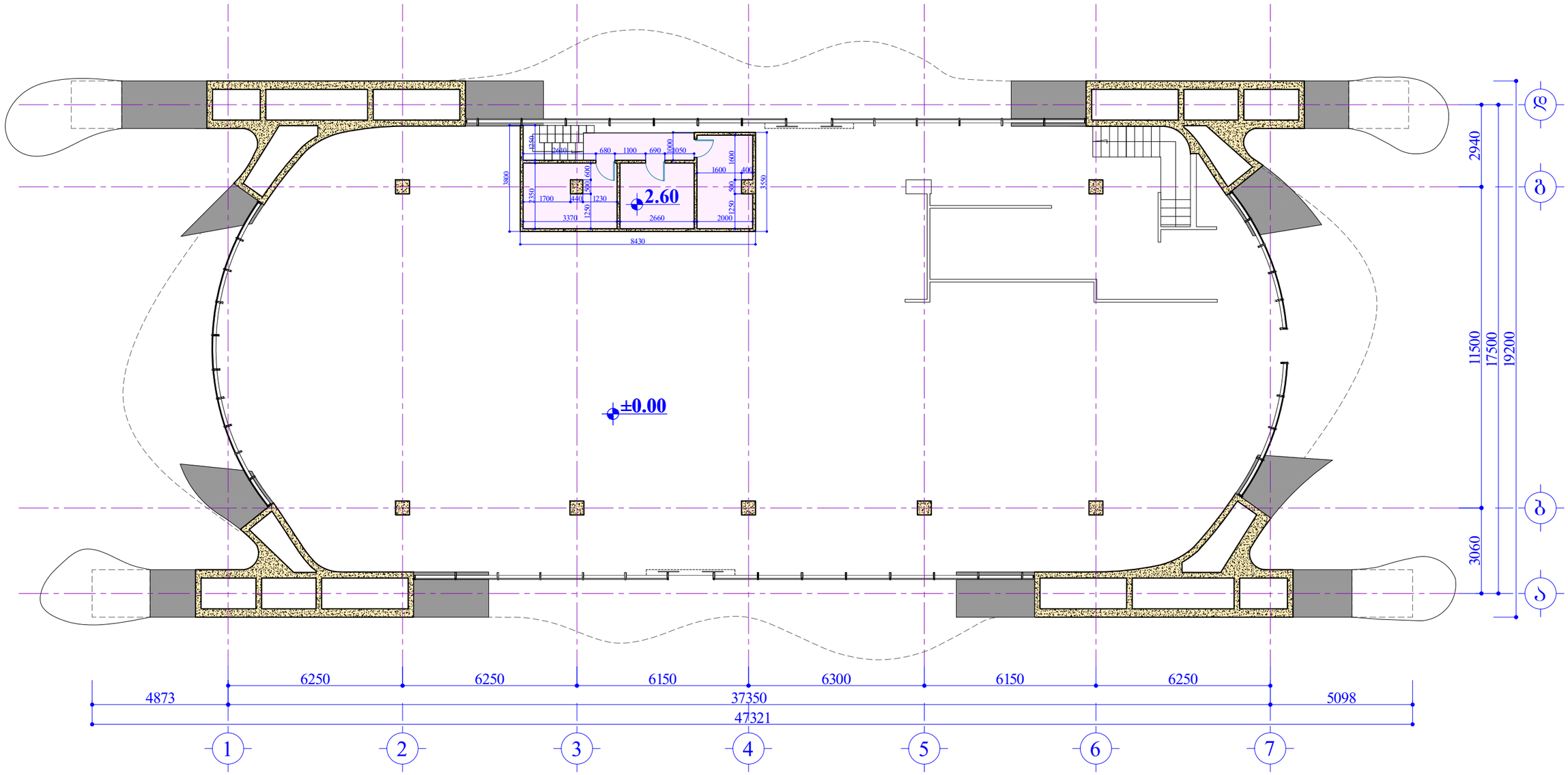

ექსპლიკაცია:

1. ადმინისტრაციული სივრცე ---------- 24.80 მ².

სულ საერთო ფართი: ------- 24.80 მ².

დამკვეთი: SOCAR "SOCAR GEORGIA PETROLEUM"	შ.პ.ს. "აი სი გრუპი" L.T.D. "IC GROUP"			შემსრულებელი:
არქიტექტურული ნაწილი	დირექტორი			დ. ჯურღულაშვილი
ავტოგასამართი კომპლექსი გარდაბნის რაიონში, სოფ. მარტყოფი (საშემსრულებლო პროექტი)	შესრულა			დ. ჯურღულაშვილი
კაფე-მარკეტის ანტრესოლი გეგმა (საშემსრულებლო)	სტადია	მასშტაბი	ფურცელი	ფორმატი
	მ.პ.	1:150	3	A-3

კაფე-მარკეტის სარდაფის გეგმა
(საშემსრულებლო)
მ. 1:100

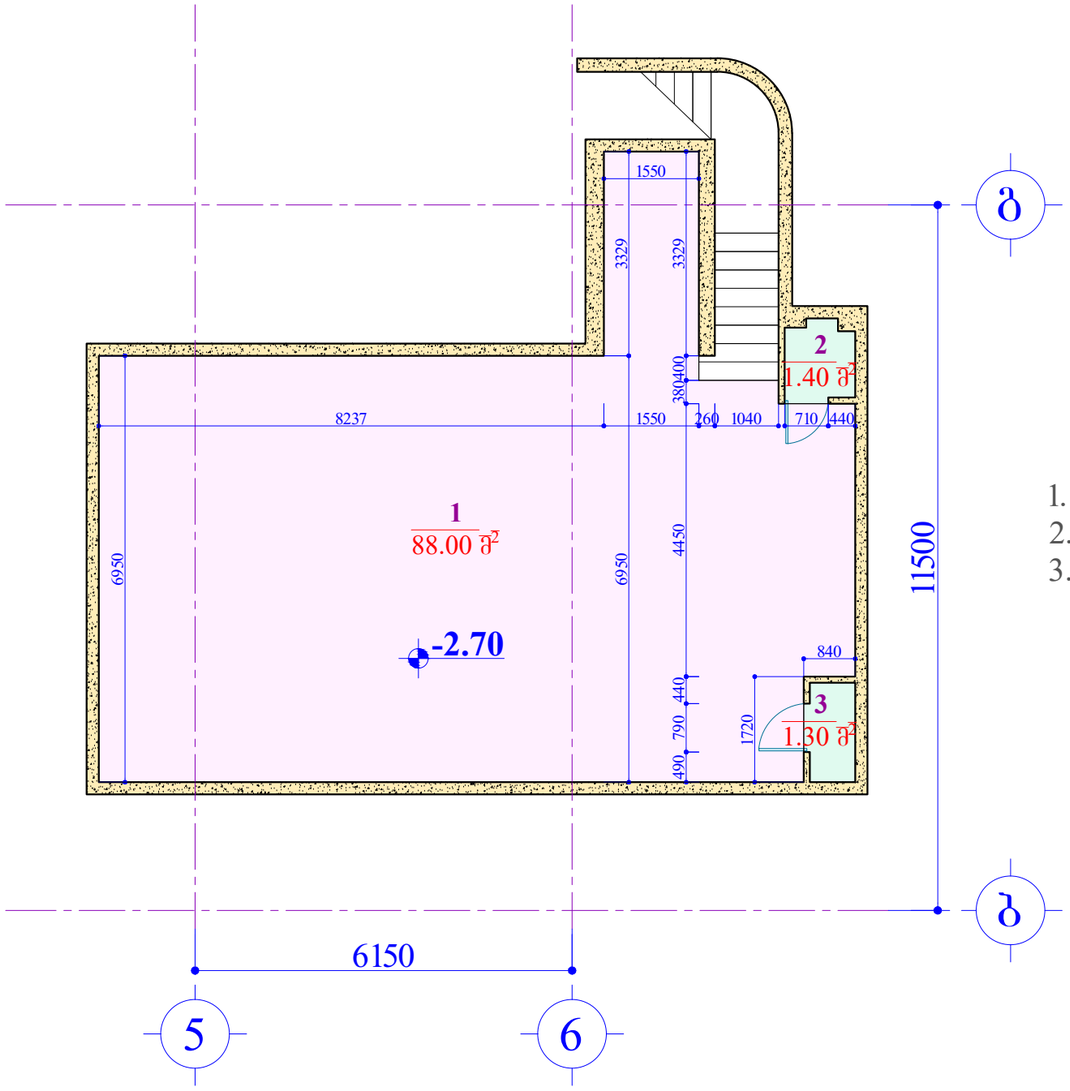

ექსპლიკაცია:

1. სასაწყობე სივრცე ---------- 88.00 მ².
2. W.C. ---------- 1.40 მ².
3. W.C. ---------- 1.30 მ².

სულ საერთო ფართი: -------- 90.70 მ².

SOCAR	დამკვეთი: "SOCAR GEORGIA PETROLEUM"	შ.პ.ს. "აი სი გრუპი"	შემსრულებელი: L.T.D. "IC GROUP"	
არქიტექტურული ნაწილი	დირექტორი		დ. ჯურღულაშვილი	
ავტოგასამართი კომპლექსი ბარდანის რაიონში, სოფ. მარტყოფი (საშემსრულებლო პროექტი)	შესრულა		დ. ჯურღულაშვილი	
კაფე-მარკეტის სარდაფის გეგმა (საშემსრულებლო)	სტადია	მასშტაბი	ფურცელი	ფორმატი
	მ.პ.	1:100	4	A-3

კაფე-მარკეტის ფასადი 1-7 ღერძებში
(საშემსრულებლო)
მ. 1:150

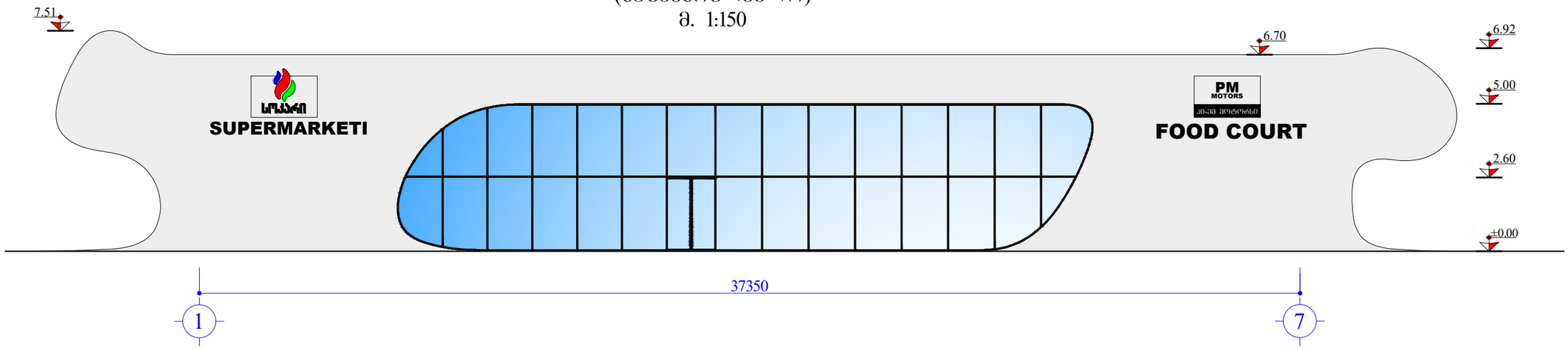

კაფე-მარკეტის ფასადი 7-1 ღერძებში
(საშემსრულებლო)
მ. 1:150

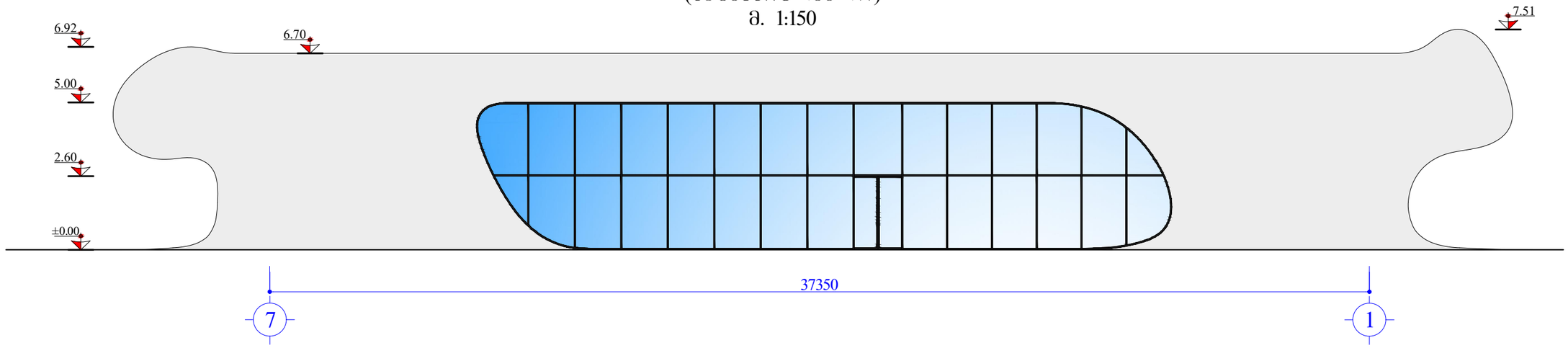

დამკვეთი: "SOCAR GEORGIA PETROLEUM"	შ.პ.ს. "აი სი ბრუპი" L.T.D. "IC GROUP"			შემსრულებელი:
არქიტექტურული ნაწილი	დირექტორი			დ. ჯურღულაშვილი
ავტოგასამართი კომპლექსი ბარდანის რაიონში, სოფ. მარტყოფი (საშემსრულებლო პროექტი)	შესრულა			დ. ჯურღულაშვილი
კაფე-მარკეტის ფასადები (საშემსრულებლო)	სტადია	მასშტაბი	ფურცელი	ფორმატი
	მ.პ.	1:150	5	A-3

კაფე-მარკეტის ფასადი ა-დ ღერძებში
(საშემსრულებლო)
მ. 1:150

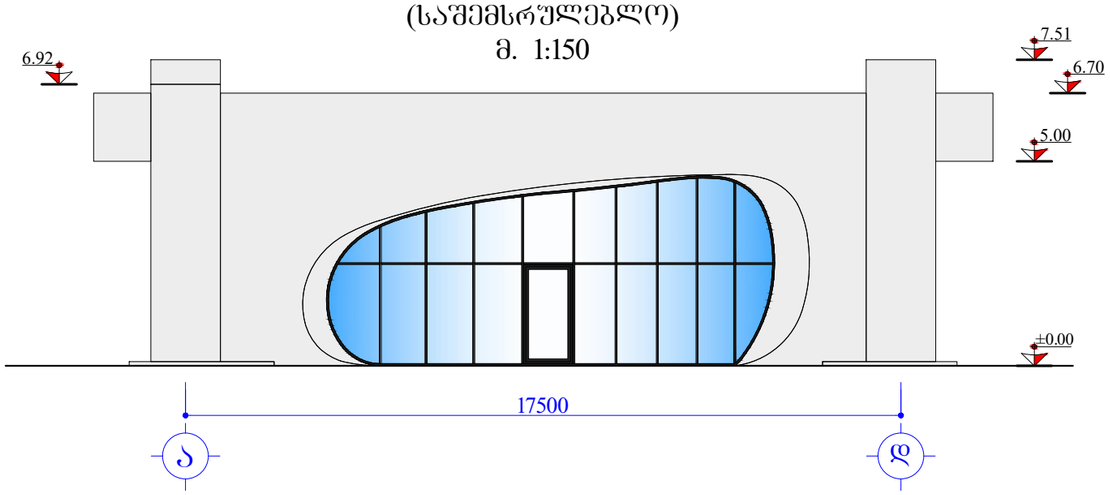

კაფე-მარკეტის ფასადი დ-ა ღერძებში
(საშემსრულებლო)
მ. 1:150

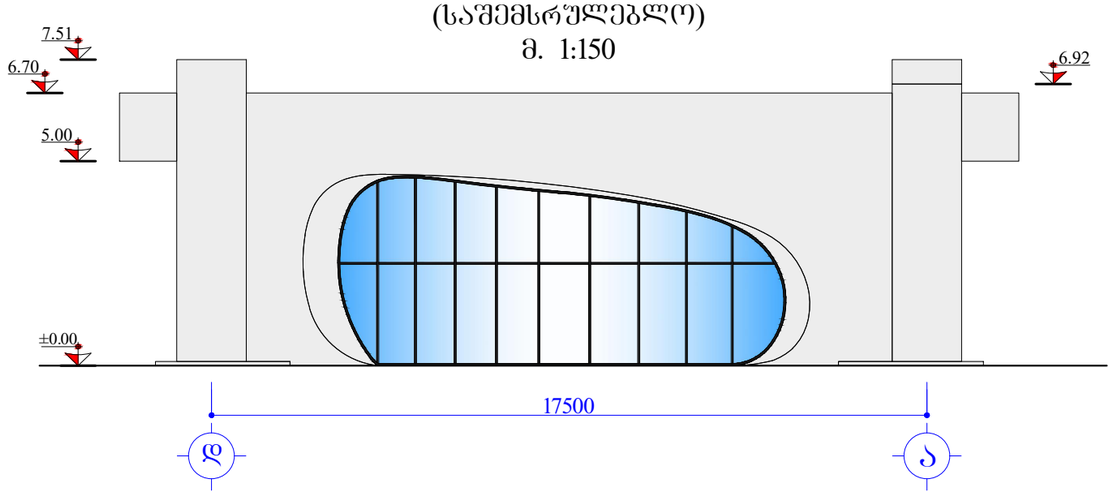

SOCAR "SOCAR GEORGIA PETROLEUM"		შპს. "აი სი ბრუპი" L.T.D. "IC GROUP"		
არქიტექტურული ნაწილი	დირექტორი		დ. ჯურღულაშვილი	
ავტოგასამართი კომპლექსი ბარდანის რაიონში, სოფ. მარტყოფი (საშემსრულებლო პროექტი)	შეასრულა		დ. ჯურღულაშვილი	
კაფე-მარკეტის ფასადები (საშემსრულებლო)	სტადია	მასშტაბი	ფურცელი	ფორმატი
	მ.პ.	1:150	6	A-3

ბენზინგასამართი სადგური გეგმა
(საშემსრულებლო)
მ. 1:150

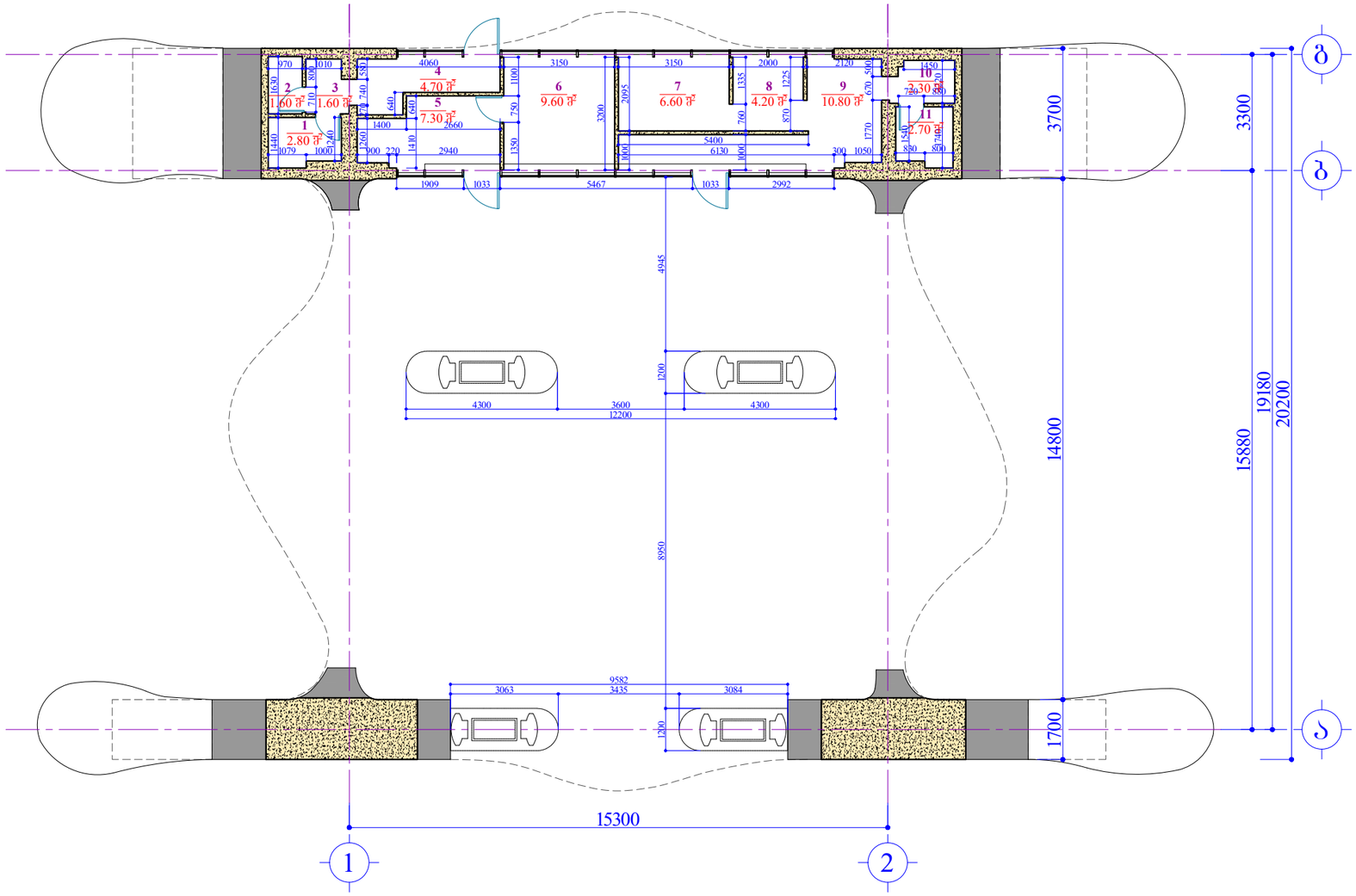

ექსპლიკაცია:

1. W.C. ---------- 2.80 მ².
2. W.C. ---------- 2.80 მ².
3. ტამბური ---------- 1.60 მ².
4. დერეფანი ---------- 4.70 მ².
5. საოპერატორო ---------- 7.30 მ².
6. ოფისი ---------- 9.60 მ².
7. გასახდელი ---------- 6.60 მ².
8. სამზარეულო ---------- 4.20 მ².
9. დერეფანი ---------- 10.80 მ².
10. ტამბური ---------- 2.30 მ².
11. W.C. ---------- 2.70 მ².

სულ საერთო ფართი: -------- 55.40 მ².

დამკვეთი: SOCAR "SOCAR GEORGIA PETROLEUM"	შ.პ.ს. "აი სი ბრუპი" L.T.D. "IC GROUP"			შემსრულებელი:
არქიტექტურული ნაწილი	დირექტორი			დ. ჯურღულაშვილი
ავტოგასამართი კომპლექსი ბარდანის რაიონში, სოფ. მარტყოფი (საშემსრულებლო პროექტი)	შეასრულა			დ. ჯურღულაშვილი
ბენზინგასამართი სადგური გეგმა (საშემსრულებლო)	სტადია	მასშტაბი	ფურცელი	ფორმატი
	მ.პ.	1:150	7	A-3

ბენზინგასამართი სადგურის ფასადი 1-2 ღერძებში
(საშემსრულებლო)
მ. 1:150

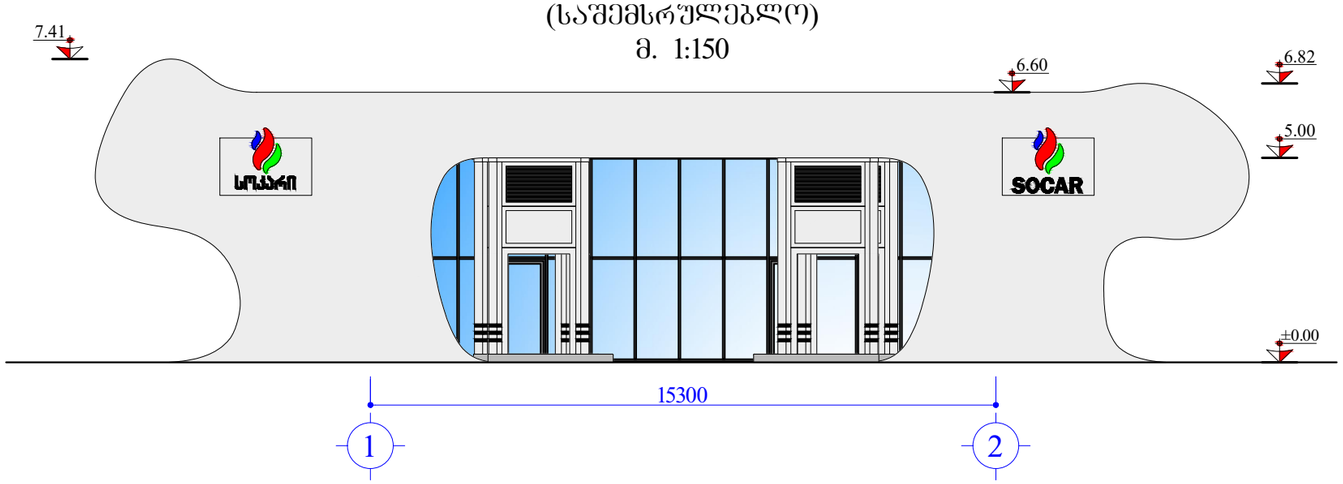

ბენზინგასამართი სადგურის ფასადი 2-1 ღერძებში
(საშემსრულებლო)
მ. 1:150

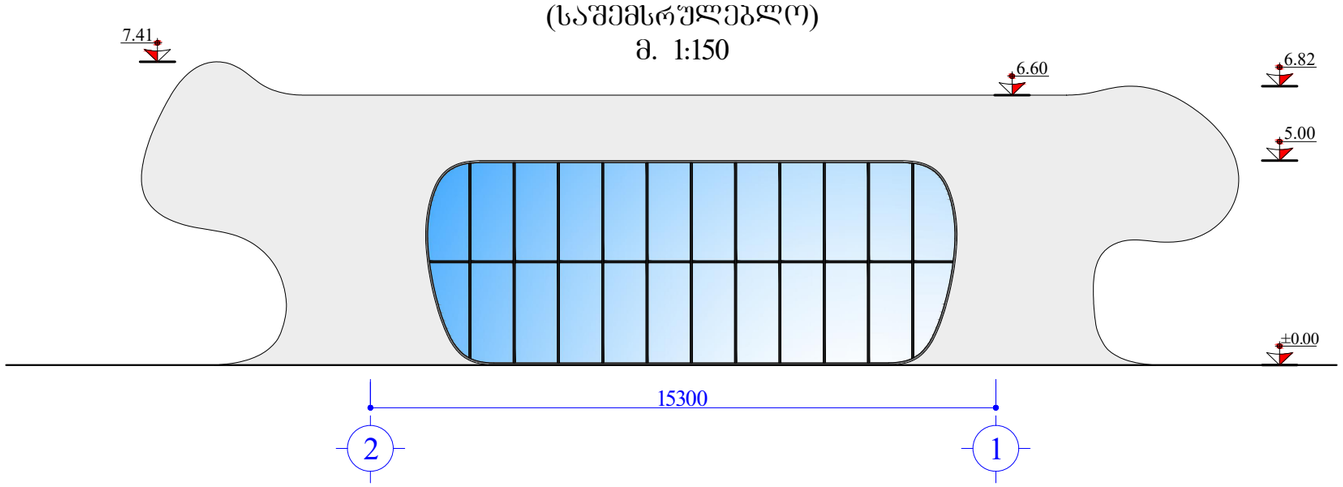

SOCAR "SOCAR GEORGIA PETROLEUM"				

ბენზინგასამართი სადგურის ფასადი ა-ბ ღერძებში
(საშემსრულებლო)
მ. 1:150

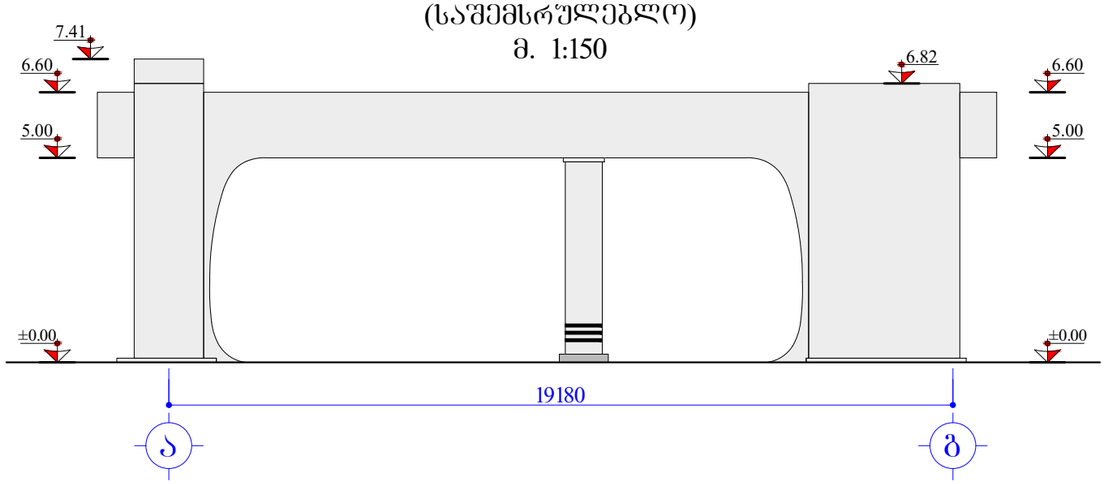

ბენზინგასამართი სადგურის ფასადი ბ-ა ღერძებში
(საშემსრულებლო)
მ. 1:150

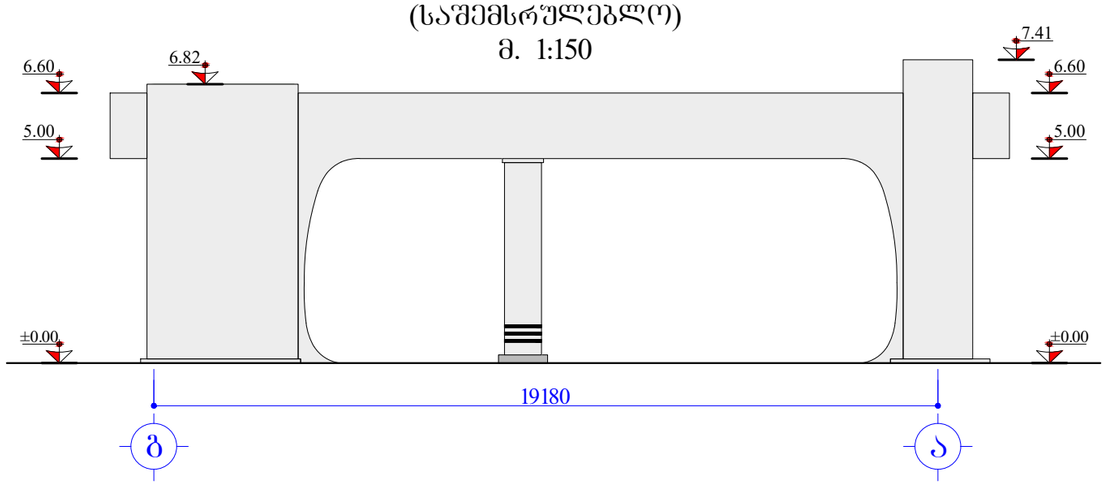

SOCAR — დამკვეთი: "SOCAR GEORGIA PETROLEUM"	IC GROUP — შპს. "აი სი ბრუპი" — შემსრულებელი: L.T.D. "IC GROUP"			
არქიტექტურული ნაწილი	დირექტორი		დ. ჯურღულაშვილი	
ავტოგასამართი კომპლექსი ბარდანის რაიონში, სოფ. მარტყოფი (საშემსრულებლო პროექტი)	შეასრულა		დ. ჯურღულაშვილი	
ბენზინგასამართი სადგურის ფასადები (საშემსრულებლო)	სტადია	მასშტაბი	ფურცელი	ფორმატი
	მ.პ.	1:150	9	A-3

გაზგასამართი სადგური გეგმა
(საშემსრულებლო)
მ. 1:100

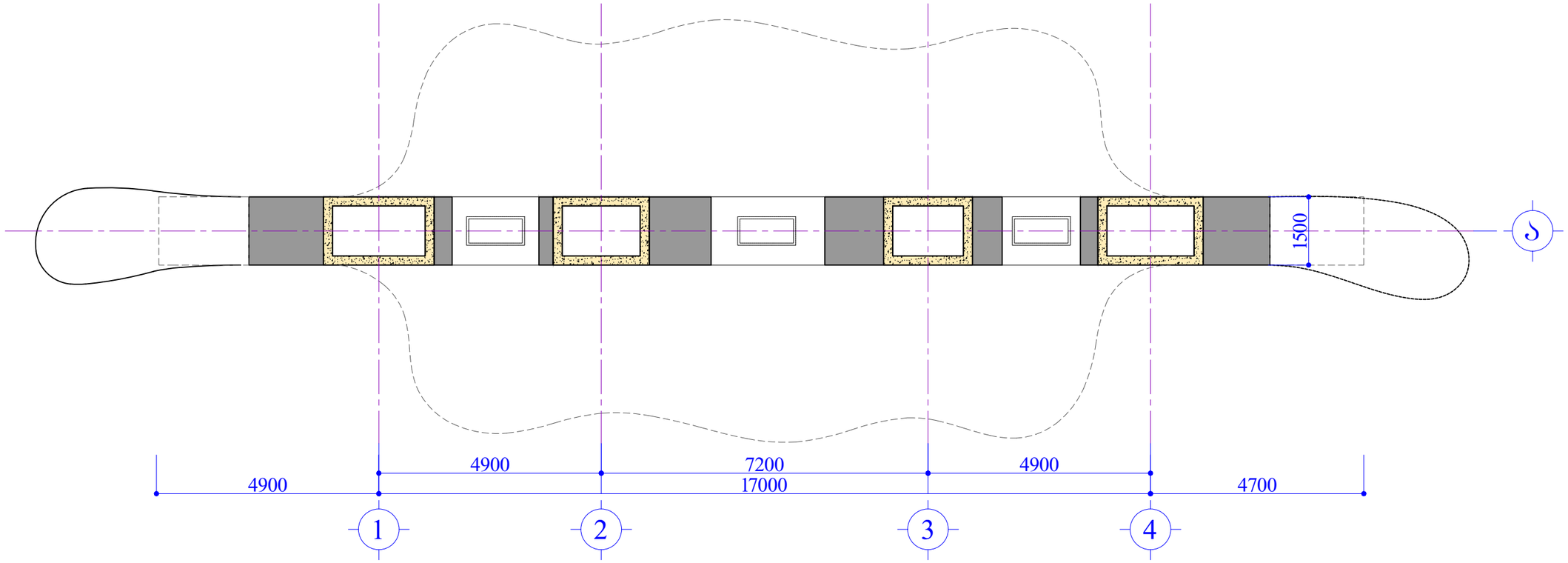

დამკვეთი: "SOCAR GEORGIA PETROLEUM"	შ.პ.ს. "ა ი ს ი ბრუპი" L.T.D. "IC GROUP"			შემსრულებელი:
არქიტექტურული ნაწილი	დირექტორი			დ. ჯურღულაშვილი
ავტოგასამართი კომპლექსი ბარდანის რაიონში, სოფ. მარტყოფი (საშემსრულებლო პროექტი)	შეასრულა			დ. ჯურღულაშვილი
გაზგასამართი სადგური გეგმა (საშემსრულებლო)	სტადია	მასშტაბი	ფურცელი	ფორმატი
	მ.პ.	1:100	10	A-3

გაზგასამართი სადგურის ფასადი 1-4 ღერძებში
(საშემსრულებლო)
მ. 1:150

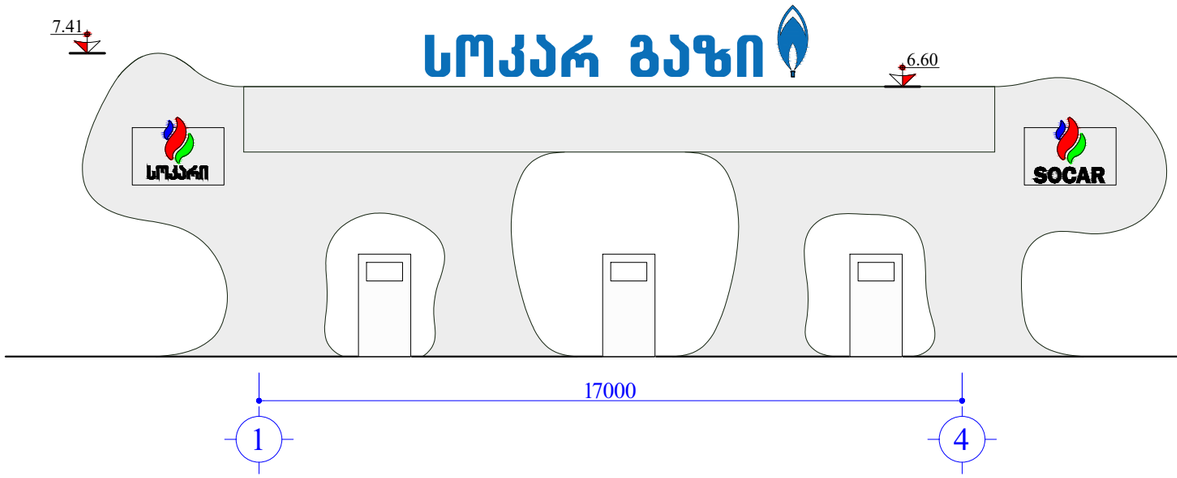

გაზგასამართი სადგურის ფასადი ა ღერძში
(საშემსრულებლო)
მ. 1:150

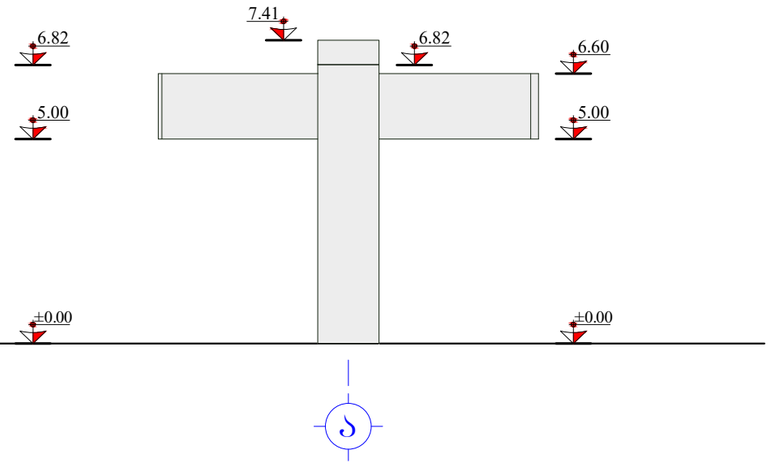

გაზგასამართი სადგურის ფასადი 4-1 ღერძებში
(საშემსრულებლო)
მ. 1:150

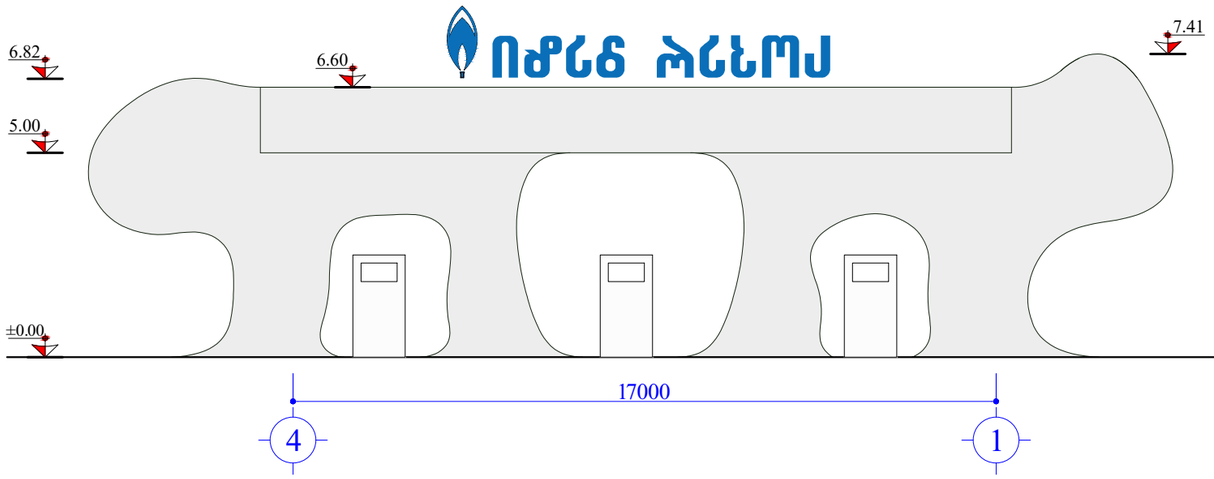

გაზგასამართი სადგურის ფასადი ა ღერძში
(საშემსრულებლო)
მ. 1:150

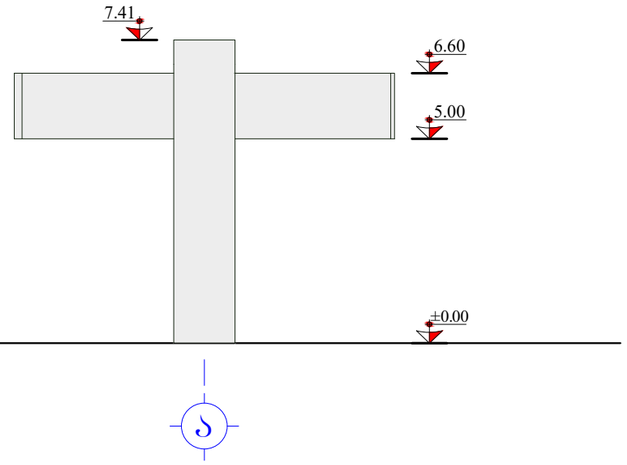

დამკვეთი: "SOCAR GEORGIA PETROLEUM"	შპს. "აი სი გრუპი" L.T.D. "IC GROUP"			შემსრულებელი:
არქიტექტურული ნაწილი	დირექტორი			დ. ჯურღულაშვილი
ავტოგასამართი კომპლექსი ბარდანის რაიონში, სოფ. მარტყოფი (საშემსრულებლო პროექტი)	შესრულა			დ. ჯურღულაშვილი
ჰაზგასამართი სადგურის ფასადები (საშემსრულებლო)	სტადია	მასშტაბი	ფურცელი	ფორმატი
	მ.პ.	1:150	11	A-3

მომსახურე პერსონალის
მოსაცდელი ჯიხურის ბეგმა
(საშემსრულებლო)
მ. 1:50

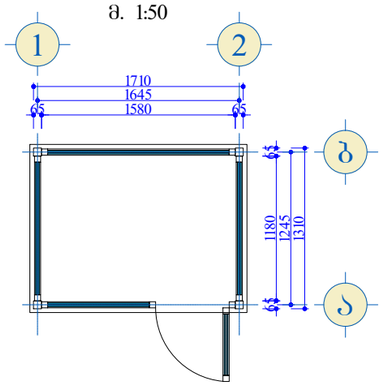

მომსახურე პერსონალის
მოსაცდელი ჯიხურის
ფასადი 1-2 ღერძებში
მ. 1:50

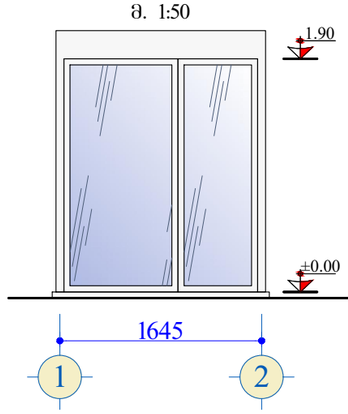

მომსახურე პერსონალის
მოსაცდელი ჯიხურის
ფასადი ა-ბ ღერძებში
მ. 1:50

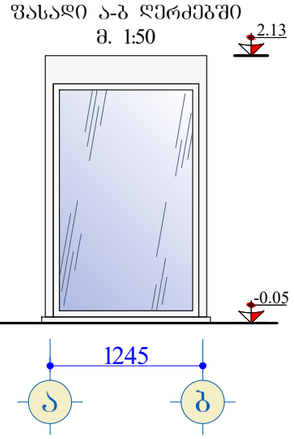

მომსახურე პერსონალის
მოსაცდელი ჯიხურის
ფასადი 2-1 ღერძებში
მ. 1:50

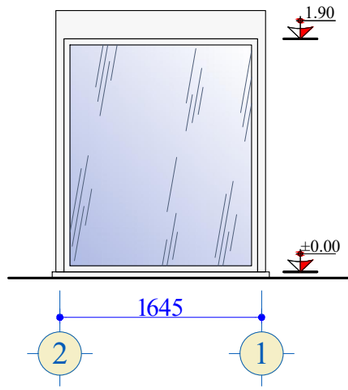

მომსახურე პერსონალის
მოსაცდელი ჯიხურის
ფასადი ბ-ა ღერძებში
მ. 1:50

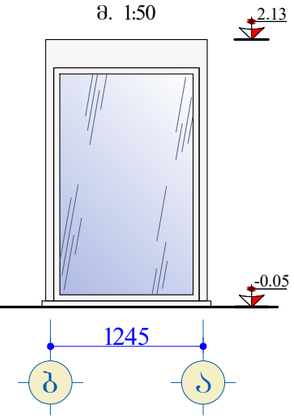

დამკვეთი: SOCAR "SOCAR GEORGIA PETROLEUM"	შ.პ.ს. "აი სი გრუპი" L.T.D. "IC GROUP"			შემსრულებელი:
არქიტექტურული ნაწილი	დირექტორი			დ. ჯურღულაშვილი
ავტოგასამართი კომპლექსი ბარდანის რაიონში, სოფ. მარტყოფი (საშემსრულებლო პროექტი)	შესასრულა			დ. ჯურღულაშვილი
მომსახურე პერსონალის მოსაცდელის ბეგმა და ფასადები (საშემსრულებლო)	სტადია	მასშტაბი	ფურცელი	ფორმატი
	მ.პ.	1:50	12	A-3