ტექნიკური მონაცემები
Technical Data

1.
ალუმინის კომპოზიტური პანელი 4მმ (0.4*3.2*04)
ACP Panel 4mm (0.4*3.2*0.4)

2.
პანელების შეერთების სისტემა
Panel Joint System

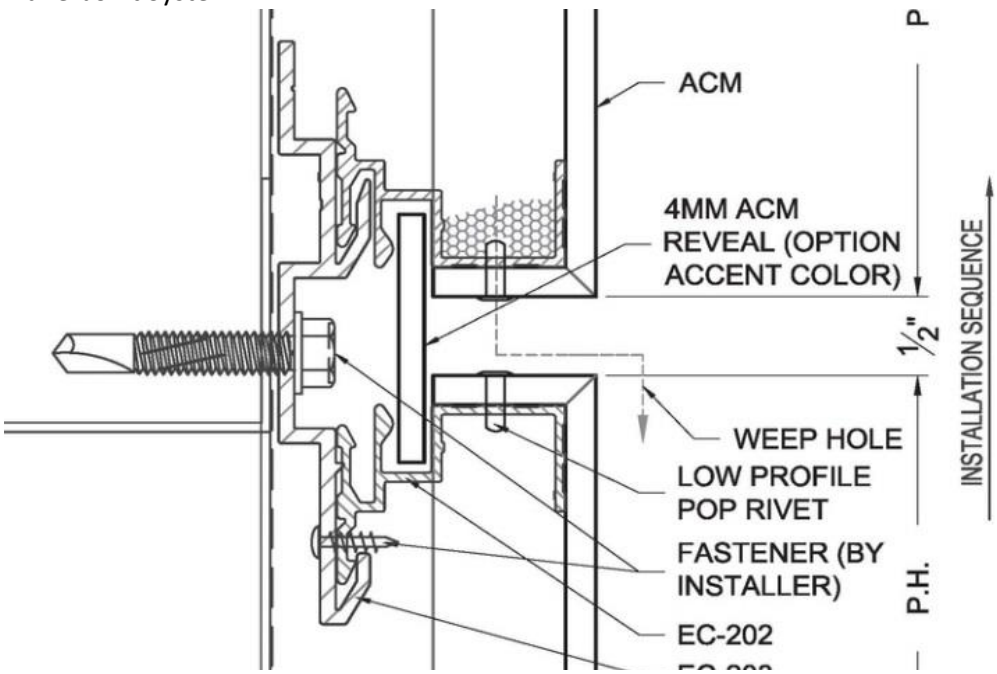

3.
ალუმინის შეკიდული ჭერი Lamel 200
Aluminium Ceiling Lamel 200

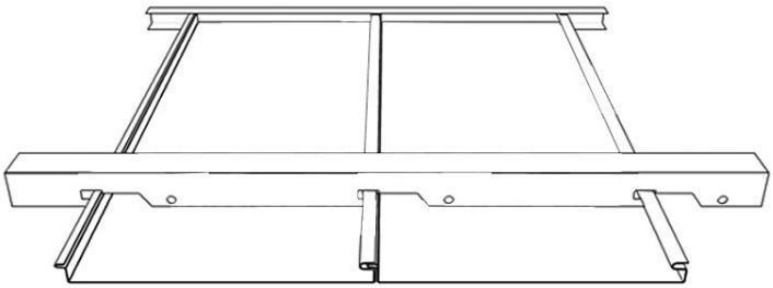

4.
სანათები BCP333 LED159/757 I PAM D9 SNS
Lights BCP333 LED159/757 I PAM D9 SNS

5.
ნაგვის ურნა (შავი 125სმ*50სნ*50სმ)
Trash Can (Black 125sm*50sm*50sm)