პოლიკლინიკა

მის: ქ. თბილისი,წერეთლის გამზ. N123

საკადასტრო კოდი 01.13.052.007

კონსტრუქციული ნაწილი

ლიფტის კონსტრუქცია
ფოლადის კიბე
ანტრესოლის კონსტრუქცია
გადახურვა +6.0 ნიშნულზე

APEX Studio 1

დამკვეთი: ს.ს ევექსი ს/კ.405670000

შემსრულებელი: შპს "აპექს სტუდიო 1" ს/კ 406177916

პროექტის მთ.არქიტექტორი: ნ.მაღრაძე

პრ. მთ. კონსტრუქტორი: დ. ცანავა

ლიფტის კონსტრუქცია

ლიფტის შახტის საძირკვლის საყალიბე გეგმა

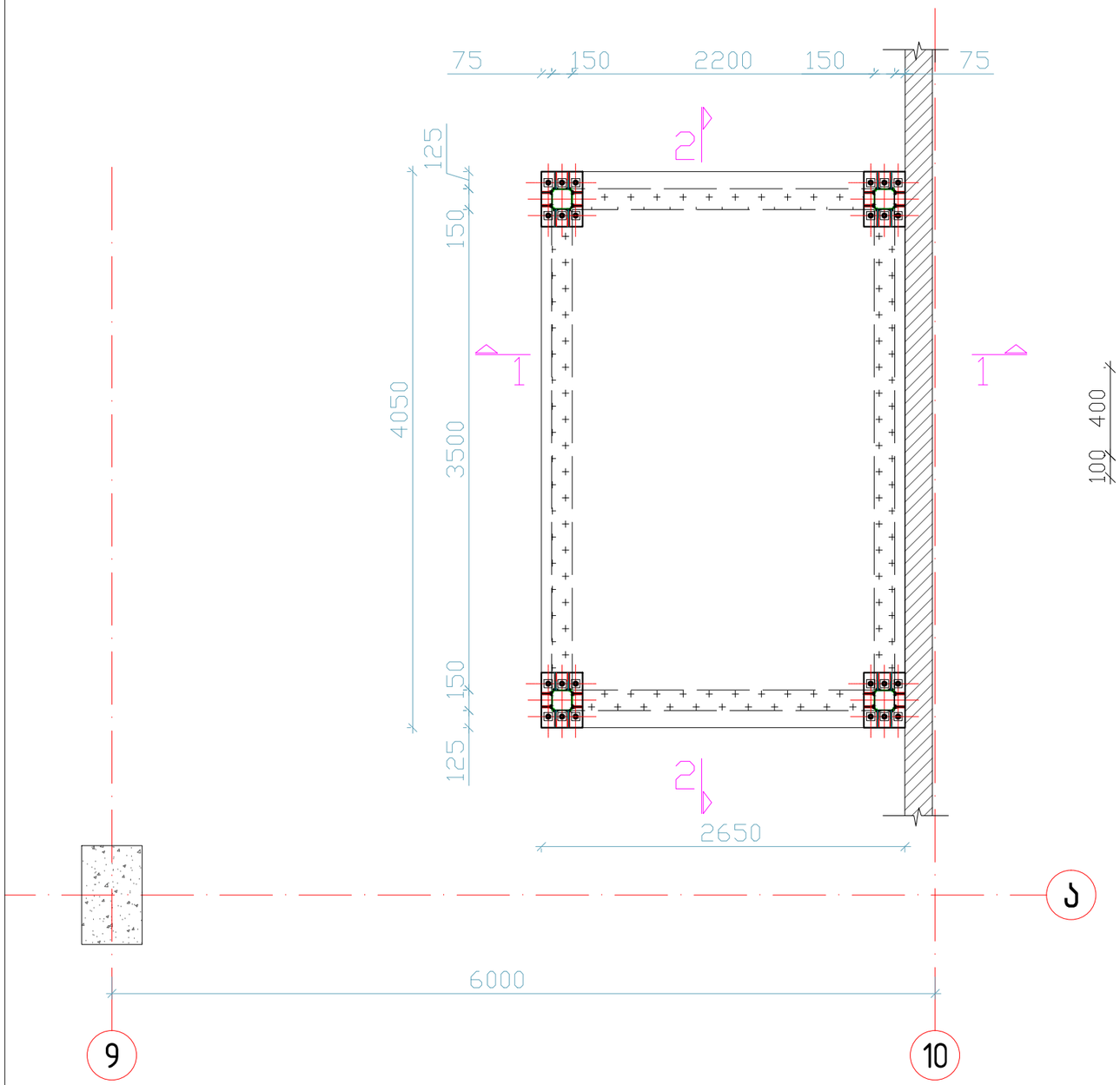

1-1

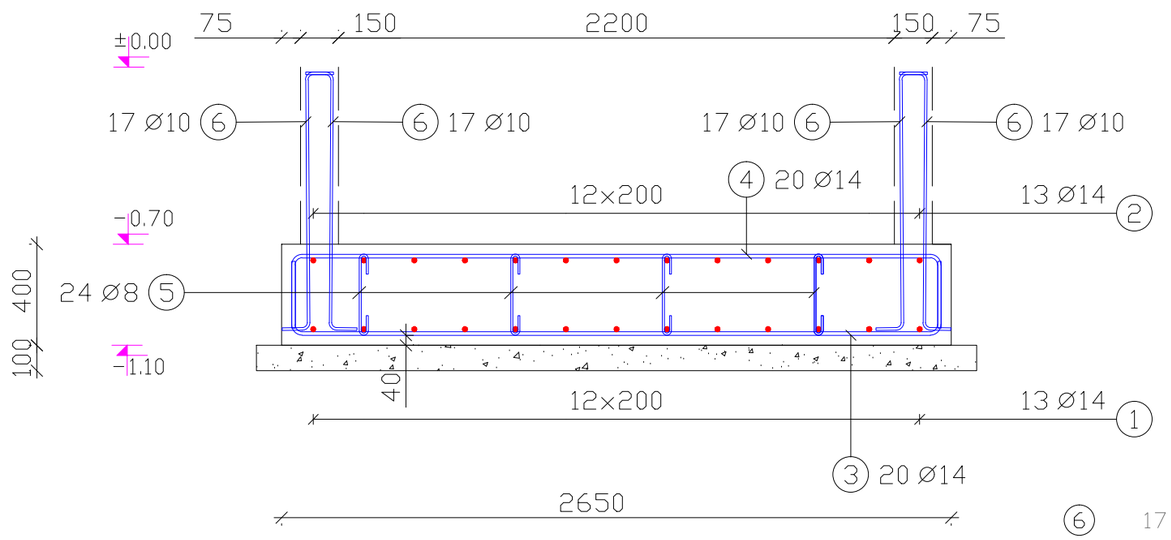

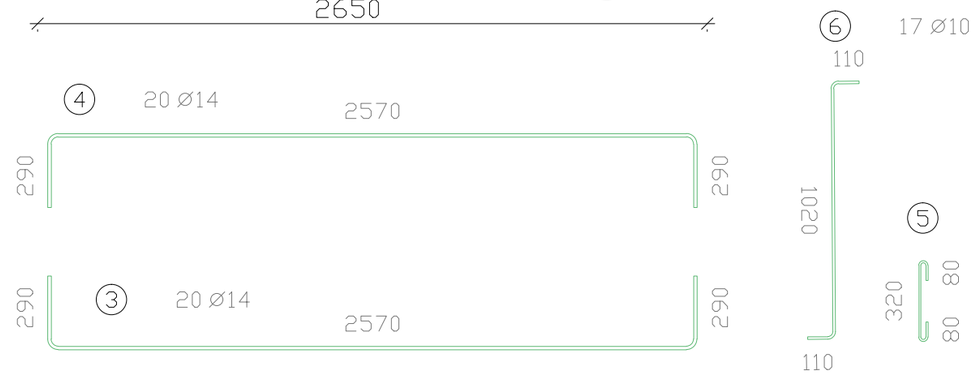

ფორმატი PAPER SIZE	დაკვეთა № CONTRACT №	პროექტის № PROJECT №	ფაილის სახელი FILE NAME
A-3	...	...	...

პირობითი აღნიშვნები LEGEND

დამკვეთი PRINCIPAL

ს.ს."ევექსი"
ს/კ 405670000

პროექტი PROJECT

პოლიკლინიკა
რეკონსტრუქციის პროექტი

მისამართი ADDRESS

ქ.თბილისი,ა.წერეთლის გამზირი №123
საკადასტრო კოდი: 01.13.03.052.007

პროექტის № CAD FILE №		
თანამდებობა Position	სახელი, გვარი Name, Surname	ხელმოწერა Signature
დირექტორი Director	ი. ბარნაბიშვილი I. Barnabishvili	
დირექტორი Director	ნ.ალექსიაძე N. Aleksiadis	
პრ. მთ. არქ. Chief Architect	ნ. მაღრაძე N.Magradze	
კონსტრუქტორი Structural engineer	დ.ცანავა D.Tsanava	

APEX Studio 1

LLC "Apex Studio 1"

საარქიტექტო, თბილისი, მ. ბერძენიშვილის ქ №1. M. Berdzenishvili str. 1, Tbilisi, Georgia.
Tel: +995772250000; +995597775570.
E-mail: apexstudio.ge@gmail. com; natia.aleksiadis @ gmail. com

 კონსტრუქციული ნაწილი
Structural project

მასშ. SCALE	–	თარიღი DATE OF ISSUE	12.07.2025
ნახაზი DRWG.		REVISIONS	
		№	კორექტ. REV. / თარიღი DATE
		1	
		2	
სტადია STAGE		ინდექსი INDEX	ფურცლ. PAGES
მუშა პროექტი Working Draft			01

2-2

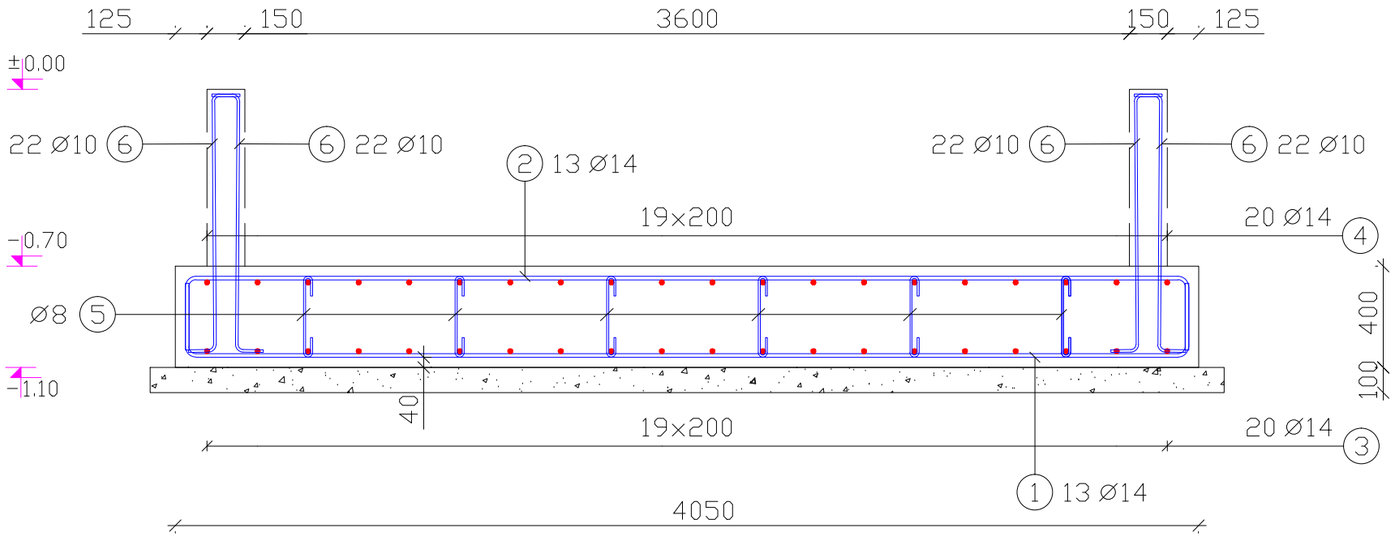

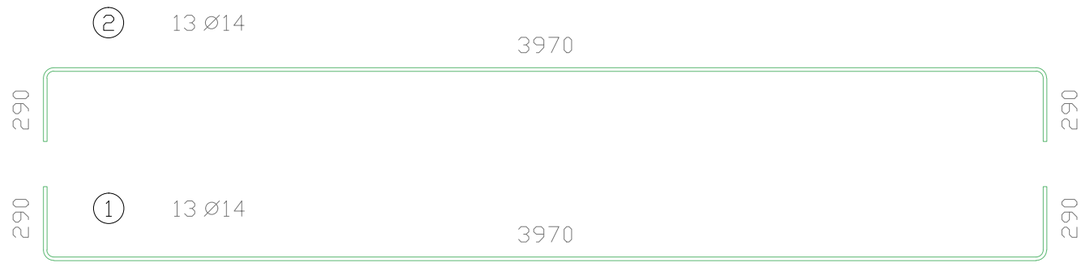

არმატურის სპეციფიკაცია კიბის საძირკველზე

პოზ	დიამეტრი	რაოდენობა	სიგრძე (მ)	საერთო სიგრძე	წონა (კგ)
1	14	13	4,50	58,50	70,78
2	14	13	4,50	58,50	70,78
3	14	20	3,10	62,00	75,02
4	14	20	3,10	62,00	75,02
5	8	24	0,49	11,76	4,65
6	10	156	0,88	137,28	84,70

არმატურის ამოკრეფა	A240	A500		სულ კგ
	ø 8	ø 10	ø 14	
ერთეულის წონა (კგ/მ)	0,40	0,62	1,21	
საერთო სიგრძე (მ)	11,76	137,28	241,00	
საერთო წონა (კგ)	4,65	84,70	291,61	380,96

ბეტონის კლასი სიმტკიცის მიხედვით B25 W8 V=4.5 $მ^3$

ფორმატი PAPER SIZE	დაკვეთა № CONTRACT №	პროექტის № PROJECT №	ფაილის სახელი FILE NAME
A-3	...	...	...

პირობითი აღნიშვნები LEGEND

დამკვეთი PRINCIPAL
ს.ს."ევექსი"
ს/კ 405670000

პროექტი PROJECT
პოლიკლინიკა
რეკონსტრუქციის პროექტი

მისამართი ADDRESS
ქ.თბილისი,ა.წერეთლის გამზირი №123
საკადასტრო კოდი: 01.13.03.052.007

პროექტი № CAD FILE №		
თანამდებობა Position	სახელი, გვარი Name, Surname	ხელმოწერა Signature
დირექტორი Director	ი. ბარნაბიშვილი I. Barnabishvili	
დირექტორი Director	ნ.ალექსიძის N. Aleksiadis	
პრ. მთ. არქ. Chief Architect	ნ. მაღრაძე N.Magradze	
კონსტრუქტორი Structural engineer	დ.ცანავა D.Tsanava	

APEX Studio 1
LLC "Apex Studio 1"
საპარტნიორო, თბილისი, მ. ბერძენიშვილის ქ №1. M. Berdzenishvili str. 1, Tbilisi, Georgia.
Tel: +995772520000; +99597775570.
E-mail: apexstudio.ge@gmail. com; natia.aleksiadis @ gmail. com

კონსტრუქციული ნაწილი Structural project			
მასშ. SCALE	–	თარიღი DATE OF ISSUE	12.07.2025
ნახაზი DRWG.		REVISIONS	
		№	კორექტ. REV.	თარიღი DATE
		1		
		2		
სტადია STAGE		ინდექსი INDEX	ფურცლ. PAGES
მუშა პროექტი Working Draft			02

რ/ბ საძირკველზე ანკერების მოწყობის გეგმა

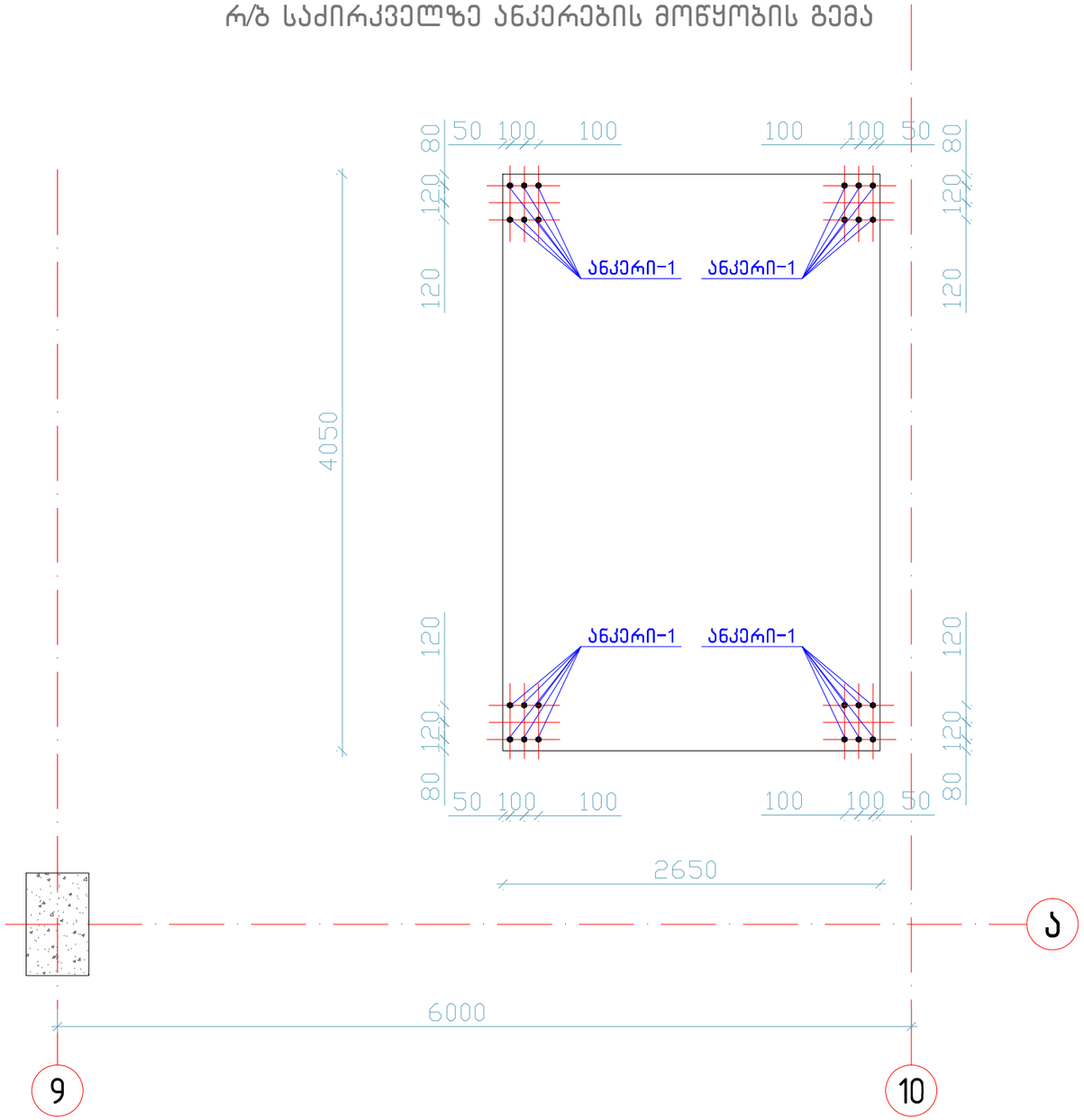

ანკერი-1
(მასალა-**C355, Ø**22,)
n=24 ც

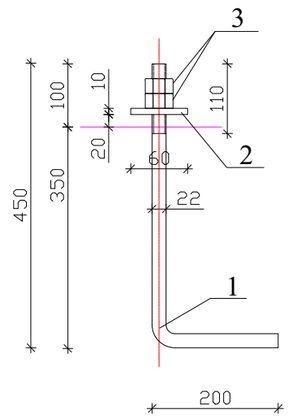

მასალის სპეციფიკაცია ყველა ელემენტზე

ელემენტი	პოზ.№	დასახელება, ესკიზი მმ.	პროფილი მმ	L მმ.	n ცალი	მასა კგ. ერთი პოზ.	ყველა პოზ.	ყველა ანკერი	შენიშვნა
1	2	3	4	5	6	7	8	9	10
ანკერი-1 (n=24ც)	1	ანკერი	Ø22	500	1	1,50	1,50	2,3	C 355
	2	საყელური	–90X10	90	1	0,64	0,64		C 235
	3	ქანჩი	კუთხვ. Ø20	–	2	0,08	0,15		ხიზუსტის კლასი B
						სულ	2,29		
ყველა ანკერი 1-ზე									**54,9**

ფორმატი PAPER SIZE	დაკვეთა № CONTRACT №	პროექტის № PROJECT №	ფაილის სახელი FILE NAME
A-3	...	...	...

პირობითი აღნიშვნები LEGEND

დამკვეთი PRINCIPAL
ს.ს."ევექსი"
ს/კ 405670000

პროექტი PROJECT
პოლიკლინიკა
რეკონსტრუქციის პროექტი

მისამართი ADDRESS
ქ.თბილისი,ა.წერეთლის გამზირი №123
საკადასტრო კოდი: 01.13.03.052.007

პროექტის № CAD FILE №		
თანამდებობა Position	სახელი, გვარი Name, Surname	ხელმოწერა Signature
დირექტორი Director	ი. ბარნაბიშვილი I. Barnabishvili	
დირექტორი Director	ნ.ალექსიადის N. Aleksiadis	
პრ. მთ. არქ. Chief Architect	ნ. მაღრაძე N.Magradze	
კონსტრუქტორი Structural engineer	დ.ცანავა D.Tsanava	

LLC "Apex Studio 1"
საქართველო, თბილისი, მ. ბერძენიშვილის ქ №1. M. Berdzenishvili str. 1, Tbilisi, Georgia.
Tel: +995577250000; +995597775570.
E-mail: apexstudio.ge@gmail. com; natia.aleksiadis @ gmail. com

კონსტრუქციული ნაწილი
Structural project

მასშ. SCALE	–	თარიღი DATE OF ISSUE	12.07.2025
ნახაზი DRWG.		REVISIONS	
		№	კორექტ. REV. / თარიღი DATE
		1	
		2	
სტადია STAGE		ინდექსი INDEX	ფურცლ. PAGES
მუშა პროექტი Working Draft			03

ლიფტის შახტის კედლების სქემატური გეგმა

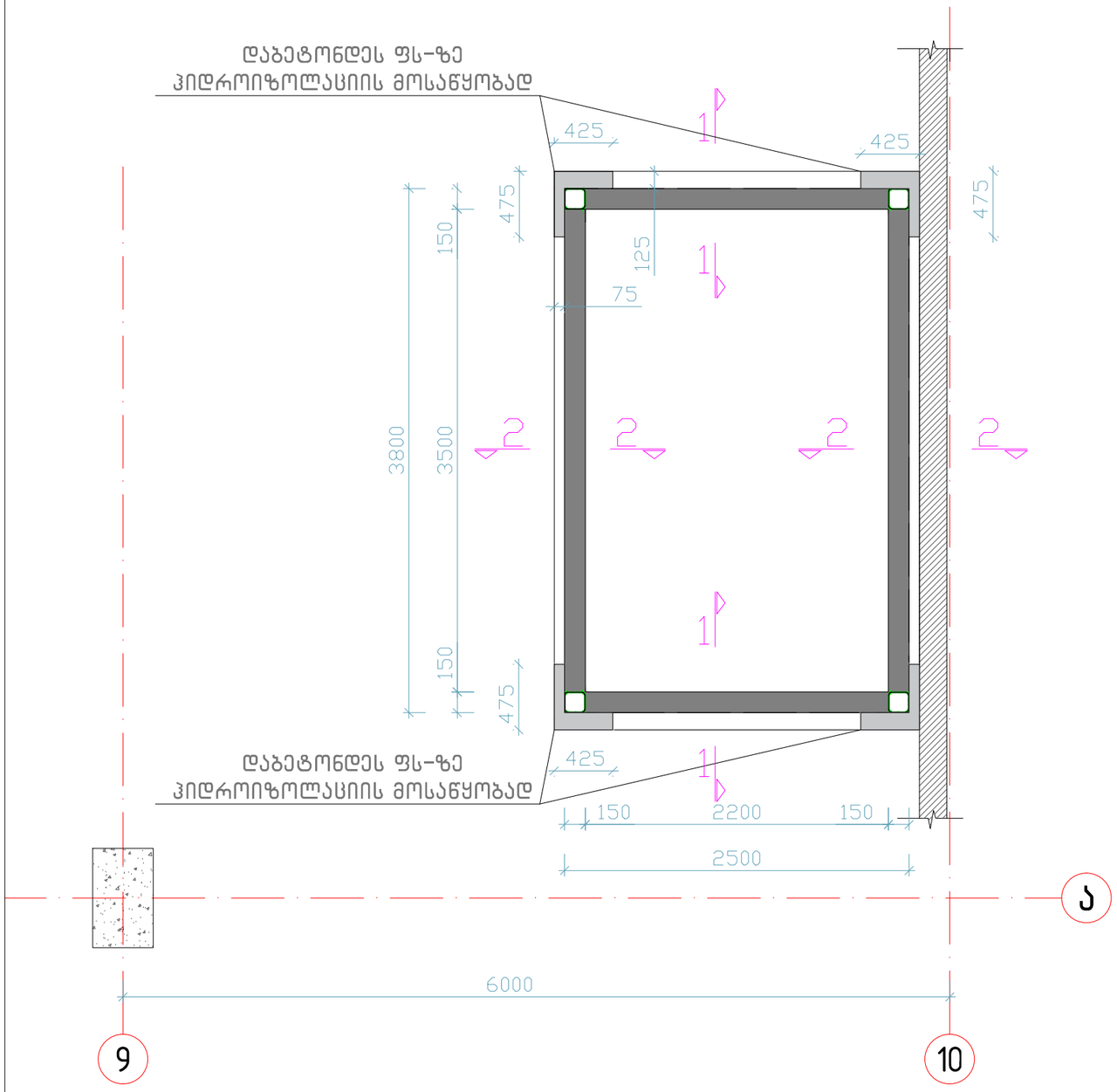

1-1

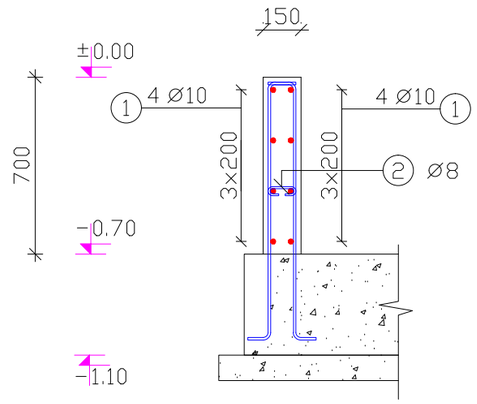

2-2

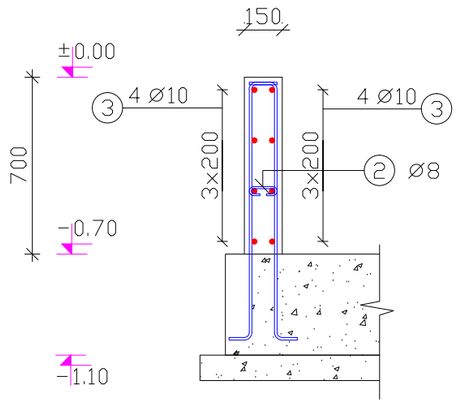

არმატურის სპეციფიკაცია კიბის საძირკველზე

პოზ	დიამეტრი	რაოდენობა	სიგრძე (მ)	საერთო სიგრძე	წონა (კგ)
1	10	8	2,20	17,60	10,86
2	8	2	0,21	0,42	0,17
3	10	8	3,50	28,00	17,28

არმატურის ამოკრეფა	A240	A500	სულ კგ
	⌀ 8	⌀ 10	
ერთეულის წონა (კგ/მ)	0,40	0,62	
საერთო სიგრძე (მ)	0,42	45,60	
საერთო წონა (კგ)	0,17	28,14	28,30

ბეტონის კლასი სიმტკიცის მიხედვით B25 W8 V=1 $მ^3$

ფორმატი PAPER SIZE	დაკვეთა № CONTRACT №	პროექტის № PROJECT №	ფაილის სახელი FILE NAME
A-3	...	...	...

პირობითი აღნიშვნები — LEGEND

დამკვეთი PRINCIPAL: ს.ს."ევექსი" ს/კ 405670000

პროექტი PROJECT: პოლიკლინიკა რეკონსტრუქციის პროექტი

მისამართი ADDRESS: ქ.თბილისი,ა.წერეთლის გამზირი №123 საკადასტრო კოდი: 01.13.03.052.007

პროექტის № CAD FILE №		
თანამდებობა Position	სახელი, გვარი Name, Surname	ხელმოწერა Signature
დირექტორი Director	ი. ბარნაბიშვილი I. Barnabishvili	
დირექტორი Director	ნ.ალექსიადის N. Aleksiadis	
პრ. მთ. არქ. Chief Architect	ნ. მაღრაძე N.Magradze	
კონსტრუქტორი Structural engineer	დ.სანავა D.Tsanava	

LLC "Apex Studio 1"
საქართველო, თბილისი, მ. ბერძენიშვილის ქ №1. M. Berdzenishvili str. 1, Tbilisi, Georgia.
Tel: +995772250000; +995977775570.
E-mail: apexstudio.ge@gmail. com; natia.aleksiadis @ gmail. com

კონსტრუქციული ნაწილი
Structural project

მასშ. SCALE	–	თარიღი DATE OF ISSUE	12.07.2025
ნახაზი DRWG.		REVISIONS № / კორექტ. REV. / თარიღი DATE	1 / 2
სტადია STAGE	ინდექსი INDEX	ფურცლ. PAGES	
მუშა პროექტი Working Draft			04

ლიფტის შახტის საძირკვლის საყალიბე გეგმა

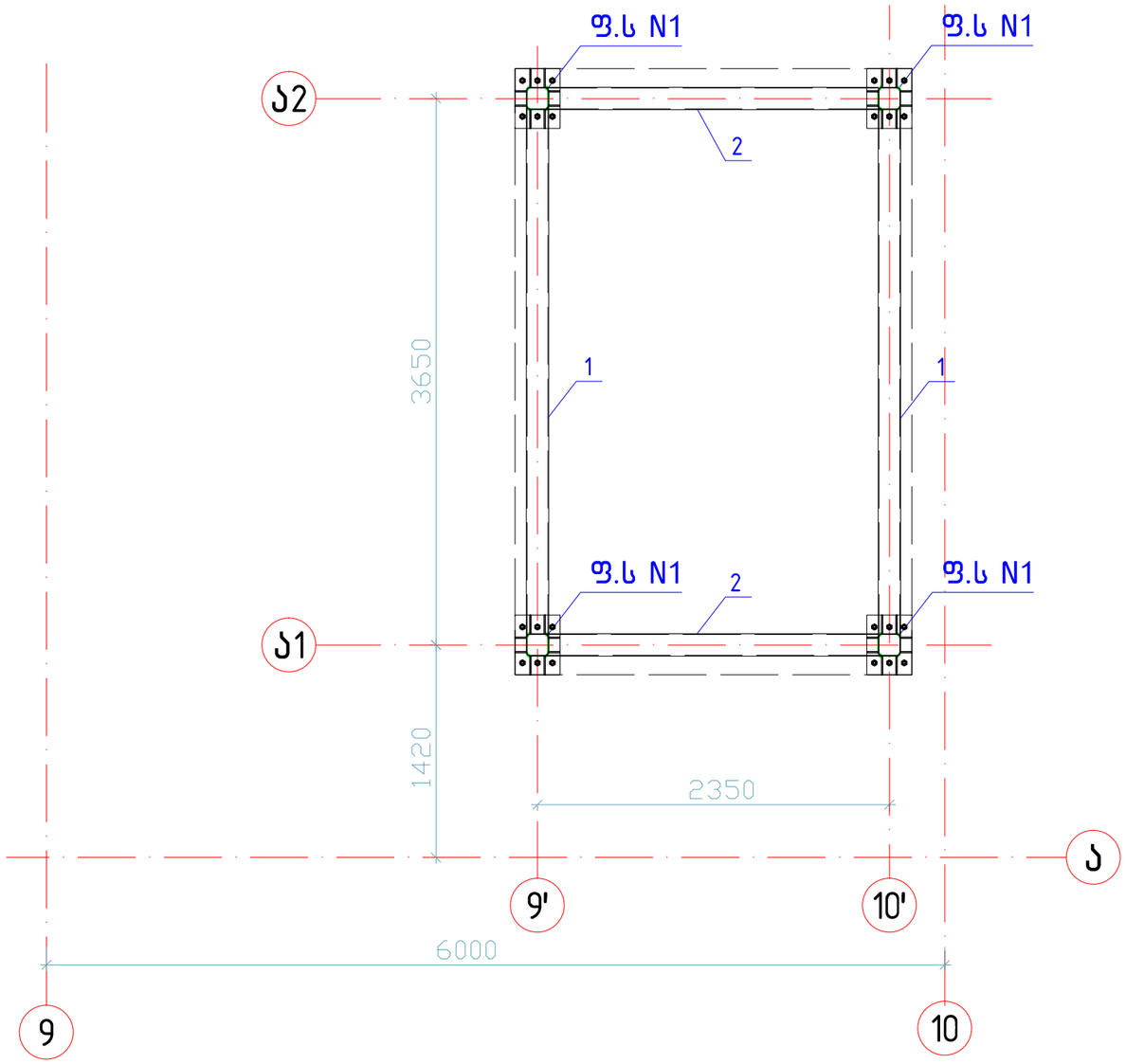

განშლა 9' და 10' ღერძებზე

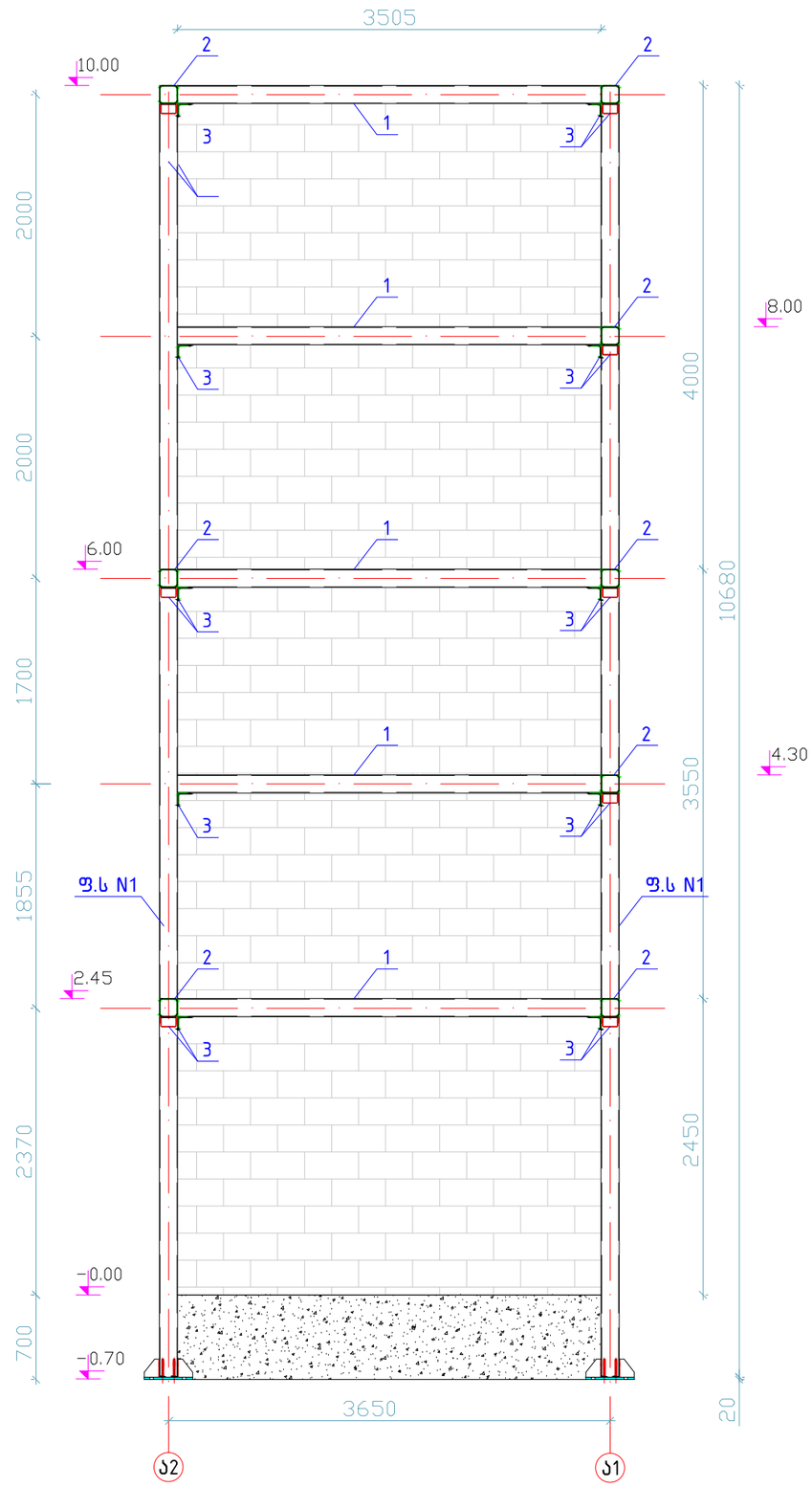

ფორმატი PAPER SIZE	დაკვეთა № CONTRACT №	პროექტის № PROJECT №	ფაილის სახელი FILE NAME
A-3	...	...	...

პირობითი აღნიშვნები — LEGEND

დამკვეთი PRINCIPAL
ს.ს."ევექსი"
ს/კ 405670000

პროექტი PROJECT
პოლიკლინიკა
რეკონსტრუქციის პროექტი

მისამართი ADDRESS
ქ.თბილისი,ა.წერეთლის გამზირი №123
საკადასტრო კოდი: 01.13.03.052.007

პროექტის № CAD FILE №		
თანამდებობა Position	სახელი, გვარი Name, Surname	ხელმოწერა Signature
დირექტორი Director	ი. ბარნაბიშვილი I. Barnabishvili	
დირექტორი Director	ნ.ალექსიაძის N. Aleksiadis	
არ. მთ. არქ. Chief Architect	ნ. მაღრაძე N.Magradze	
კონსტრუქტორი Structural engineer	დ.ცანავა D.Tsanava	

LLC "Apex Studio 1"
საქართველო, თბილისი, მ. ბერძენიშვილის ქ №1. M. Berdzenishvili str. 1, Tbilisi, Georgia.
Tel: +995772530000; +995597775570.
E-mail: apexstudio.ge@gmail. com; natia.aleksiadis @ gmail. com

კონსტრუქციული ნაწილი
Structural project

მასშ. SCALE	–	თარიღი DATE OF ISSUE	12.07.2025
ნახაზი DRWG.		REVISIONS	

№	კორექტ. REV.	თარიღი DATE
1		
2		

სტადია STAGE	ინდექსი INDEX	ფურცლ. PAGES
მუშა პროექტი Working Draft		05

განშლა ა1 ღერძზე

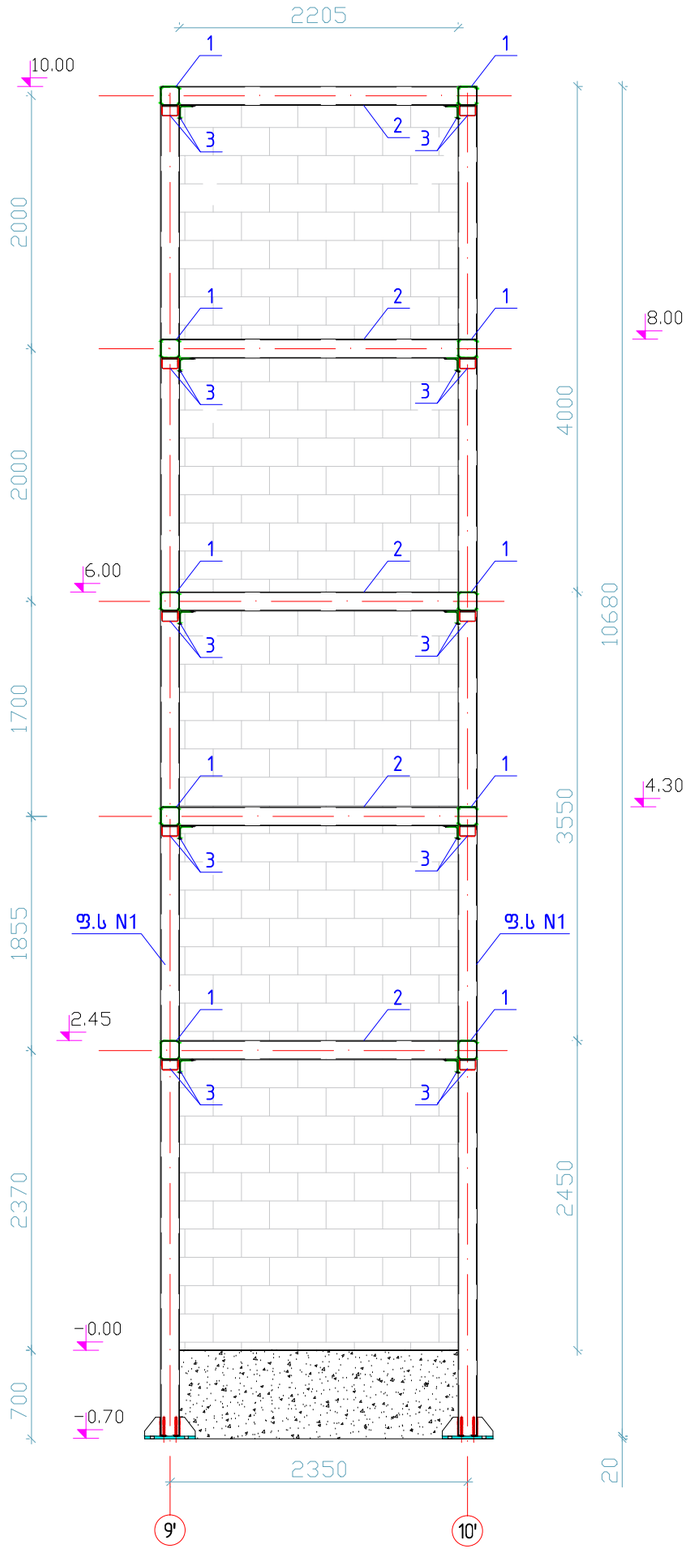

განშლა ა1 ღერძზე

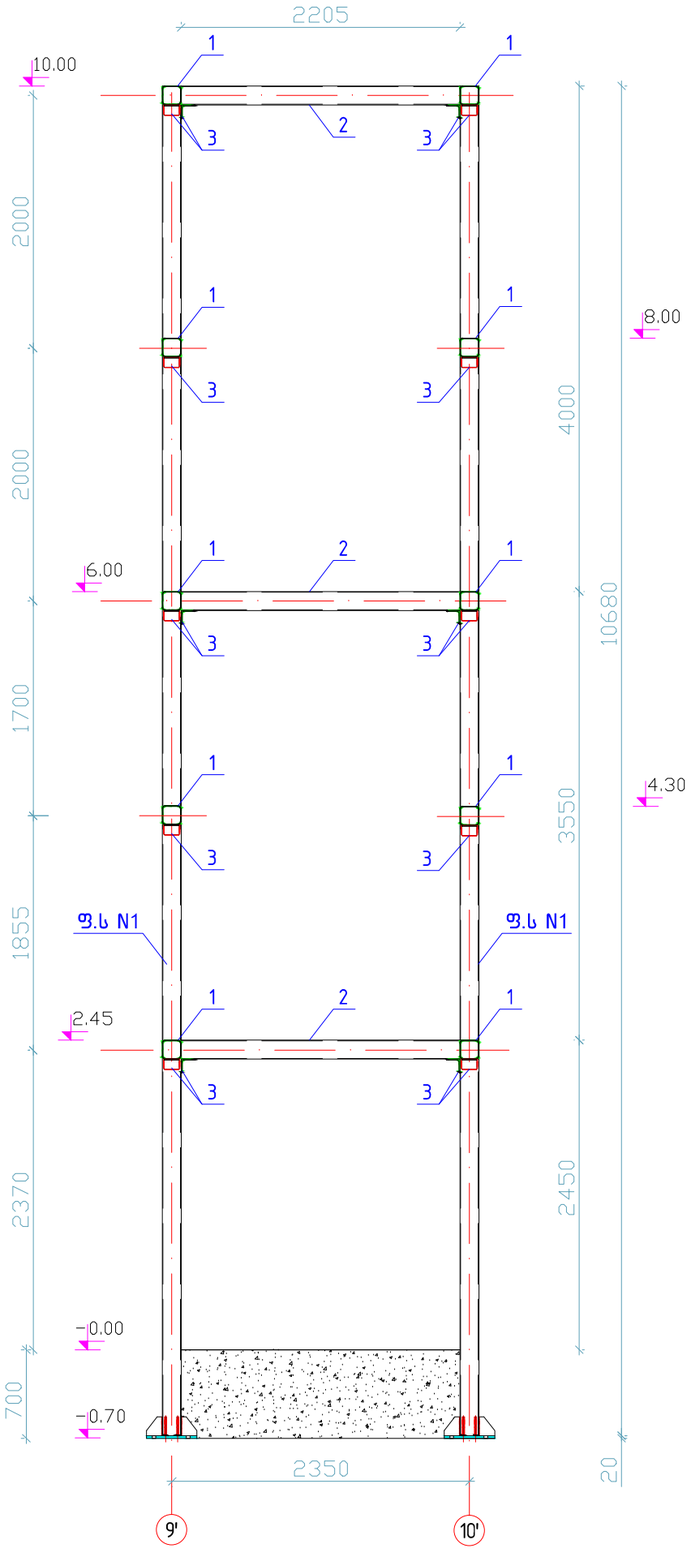

მასალის სპეციფიკაცია ერთ ელემენტზე									
ელემენტი	პოზ.№	დასახელება, ესკიზი მმ.	პროფილი მმ	L მმ.	n ცალი	მასა კგ. ერთი პოზ.	მასა კგ. ყველა პოზ.	მასა კგ. ჯამი	შენიშვნა
1	2	3	4	5	6	7	8	9	10
ლიფტის კონსტრუქცია	1	ღუმკუთხა მილი	150X4	3505	10	63,13	631,25	1009,8	ფოლადის კლასი C235, ელექტროდი E42A
	2	ღუმკუთხა მილი	150X4	2205	8	39,71	317,70		
	3	კუთხოვანა	L80X8	120	36	1,14	41,04		
							ს უ ლ	989,99	
							შ ე დ უ ღ ე ბ ა ზ ე 2%	19,80	
								1009,79	

ფორმატი PAPER SIZE	დაკვეთა № CONTRACT №	პროექტის № PROJECT №	ფაილის სახელი FILE NAME
A-3	...	...	...

პირობითი აღნიშვნები LEGEND

დამკვეთი PRINCIPAL

ს.ს."ევექსი"
ს/კ 405670000

პროექტი PROJECT

პოლიკლინიკა
რეკონსტრუქციის პროექტი

მისამართი ADDRESS

ქ.თბილისი,ა.წერეთლის გამზირი №123
საკადასტრო კოდი: 01.13.03.052.007

პროექტი № CAD FILE №		
თანამდებობა Position	სახელი, გვარი Name, Surname	ხელმოწერა Signature
დირექტორი Director	ი. ბარნაბიშვილი I. Barnabishvili	
დირექტორი Director	ნ.ალექსიაძე N. Aleksiadis	
არ. მთ. არქ. Chief Architect	ნ. მაღრაძე N.Magradze	
კონსტრუქტორი Structural engineer	დ.ცანავა D.Tsanava	

APEX Studio 1

LLC "Apex Studio 1"
საქართველო, თბილისი, მ. ბერძენიშვილის ქ №1. M. Berdzenishvili str. 1, Tbilisi, Georgia.
Tel: +995772530000; +99597775570.
E-mail: apexstudio.ge@gmail. com; natia.aleksiadis @ gmail. com

 კ ო ნ ს ტ რ უ ქ ც ი უ ლ ი ნ ა წ ი ლ ი
Structural project

მასშ. SCALE	–	თარიღი DATE OF ISSUE	12.07.2025
ნახაზი DRWG.		REVISIONS	
		№ / კორექტ. REV. / თარიღი DATE	
		1	
		2	
სტადია STAGE		ინდექსი INDEX	ფურცლ. PAGES
მუშა პროექტი Working Draft			06

ფოლადის სვეტი N1
(ფს N1, n=4 ც)

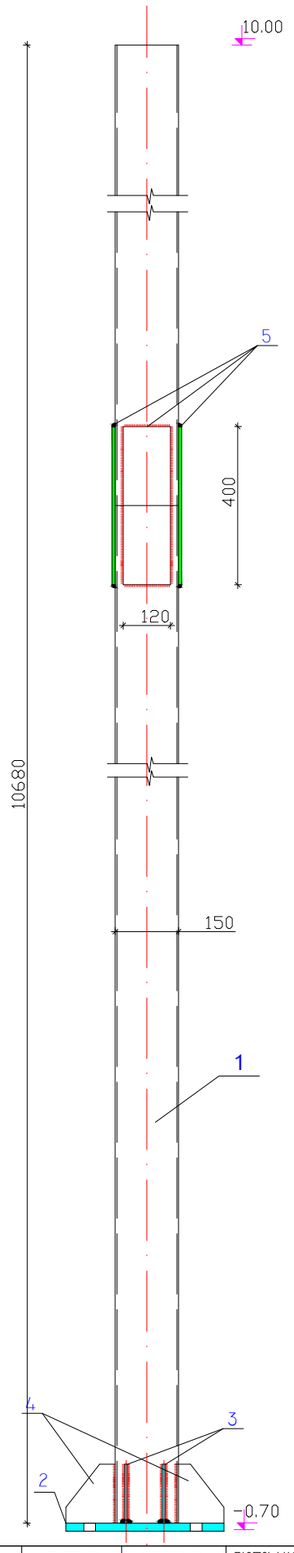

სვეტის ბაზა

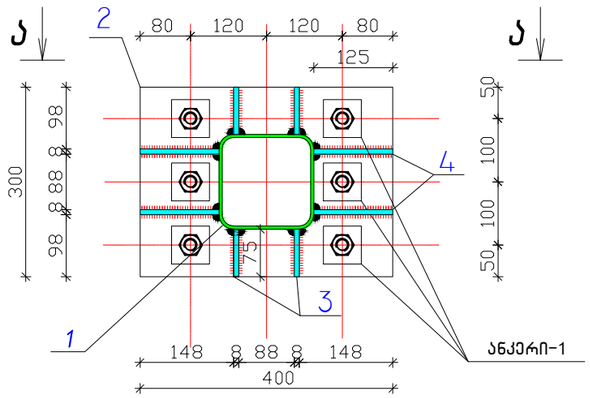

კვეთი ა-ა

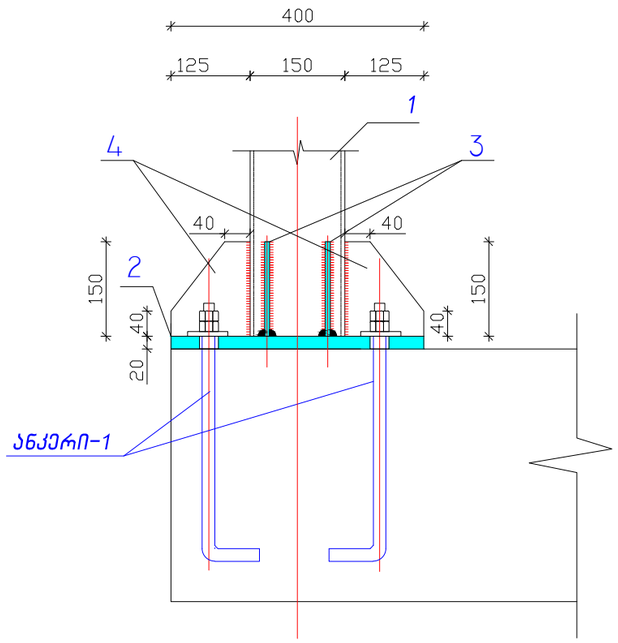

მასალის სპეციფიკაცია ერთ ელემენტზე									შენიშვნა
ელემენტი	პოზ.№	დასახელება, ესკიზი მმ.	პროფილი მმ	L მმ.	n ცალი	მასა კგ. ერთი პოზ.	მასა კგ. ყველა პოზ.	მასა კგ. ერთ კოჭზე	
1	2	3	4	5	6	7	8	9	10
ფს3-1 (n=4 ც)	1	ოთხკუთხა მილი	□ 150X4	10680	1	192,35	192,35	235,4	ფოლადის კლასი C235, ელექტროდი Э42А
	2	ფურცელი	−300X20	400	1	18,84	18,84		
	3	ფურცელი	−75X8	150	4	0,71	2,83		
	4	ფურცელი	−125X9	150	4	1,18	4,71		
	5	ფურცელი	−120X8	400	4	3,01	12,06		
							სულ		
							230,78		
							შედუღებაზე 2%		
							4,62		
							235,40		
ყველა ფს3-ზე								941,58	

ფორმატი PAPER SIZE	დაკვეთა № CONTRACT №	პროექტის № PROJECT №	ფაილის სახელი FILE NAME
A-3	...	...	...

პირობითი აღნიშვნები LEGEND

დამკვეთი PRINCIPAL

ს.ს."ევექსი"
ს/კ 405670000

პროექტი PROJECT

პოლიკლინიკა
რეკონსტრუქციის პროექტი

მისამართი ADDRESS

ქ.თბილისი,ა.წერეთლის გამზირი №123
საკადასტრო კოდი: 01.13.03.052.007

პროექტი № CAD FILE №		
თანამდებობა Position	სახელი, გვარი Name, Surname	ხელმოწერა Signature
დირექტორი Director	ი. ბარნაბიშვილი I. Barnabishvili	
დირექტორი Director	ნ.ალექსიაძის N. Aleksiadis	
პრ. მთ. არქ. Chief Architect	ნ. მაღრაძე N.Magradze	
კონსტრუქტორი Structural engineer	დ.ცანავა D.Tsanava	

APEX Studio 1
LLC "Apex Studio 1"
საქართველო, თბილისი, მ. დერძენიშვილის ქ №1. M. Berdzenishvili str. 1, Tbilisi, Georgia.
Tel: +995772500000; +995977775570.
E-mail: apexstudio.ge@gmail. com; natia.aleksiadis @ gmail. com

კონსტრუქციული ნაწილი
Structural project

მასშ. SCALE	–	თარიღი DATE OF ISSUE	12.07.2025
ნახაზი DRWG.		REVISIONS № / კორექტ. REV. / თარიღი DATE	1 / 2
სტადია STAGE	ინდექსი INDEX	ფურცლ. PAGES	
მუშა პროექტი Working Draft			07

ბლოკის კედლის ჩამაგრების სქემა

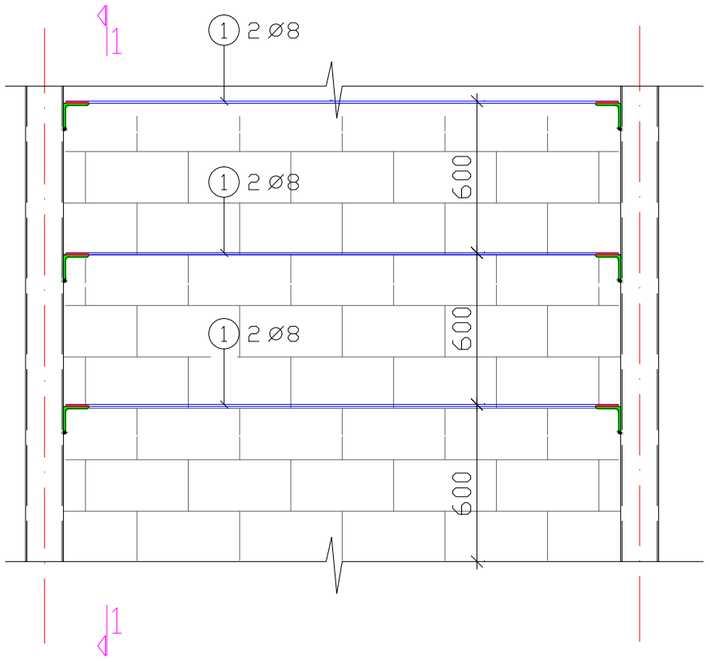

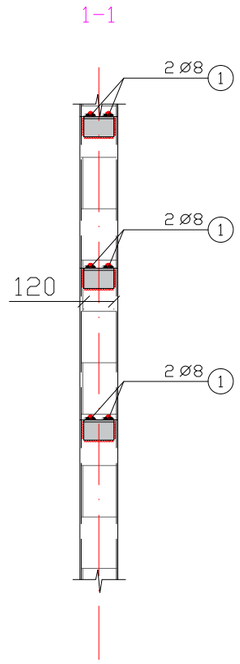

არმატურა ø8 G =120 კგ

კუთხოვანა 80×80×8 n × L=96×0.12=11.52 გრმ G =115.2კ

ფორმატი PAPER SIZE	დაკვეთა № CONTRACT №	პროექტის № PROJECT №	ფაილის სახელი FILE NAME
A-3	...	...	...

პირობითი აღნიშვნები LEGEND

დამკვეთი PRINCIPAL

ს.ს."ევექსი"
ს/კ 405670000

პროექტი PROJECT

პოლიკლინიკა
რეკონსტრუქციის პროექტი

მისამართი ADDRESS

ქ.თბილისი,ა.წერეთლის გამზირი №123
საკადასტრო კოდი: 01.13.03.052.007

პროექტი № CAD FILE №		
თანამდებობა Position	სახელი, გვარი Name, Surname	ხელმოწერა Signature
დირექტორი Director	ი. ბარნაბიშვილი I. Barnabishvili	
დირექტორი Director	ნ.ალექსიადის N. Aleksiadis	
პრ. მთ. არქ. Chief Architect	ნ. მაღრაძე N.Magradze	
კონსტრუქტორი Structural engineer	დ.ცანავა D.Tsanava	

LLC "Apex Studio 1"
საქართველო, თბილისი, მ. წერეთლის ქ №1. M. Berdzenishvili str. 1, Tbilisi, Georgia.
Tel: +995772250000; +995597775570.
E-mail: apexstudio.ge@gmail. com; natia.aleksiadis @ gmail. com

კონსტრუქციული ნაწილი
Structural project

მასშ. SCALE	–	თარიღი DATE OF ISSUE	12.07.2025
ნახაზი DRWG.		REVISIONS	
		№	კორექტ. REV. / თარიღი DATE
		1	
		2	
სტადია STAGE		ინდექსი INDEX	ფურცლ. PAGES
მუშა პროექტი Working Draft			08

ფოლადის კიბე

ფოლადის კიბის გეგმა 0.00 დან 2.45 ნიშნულამდე

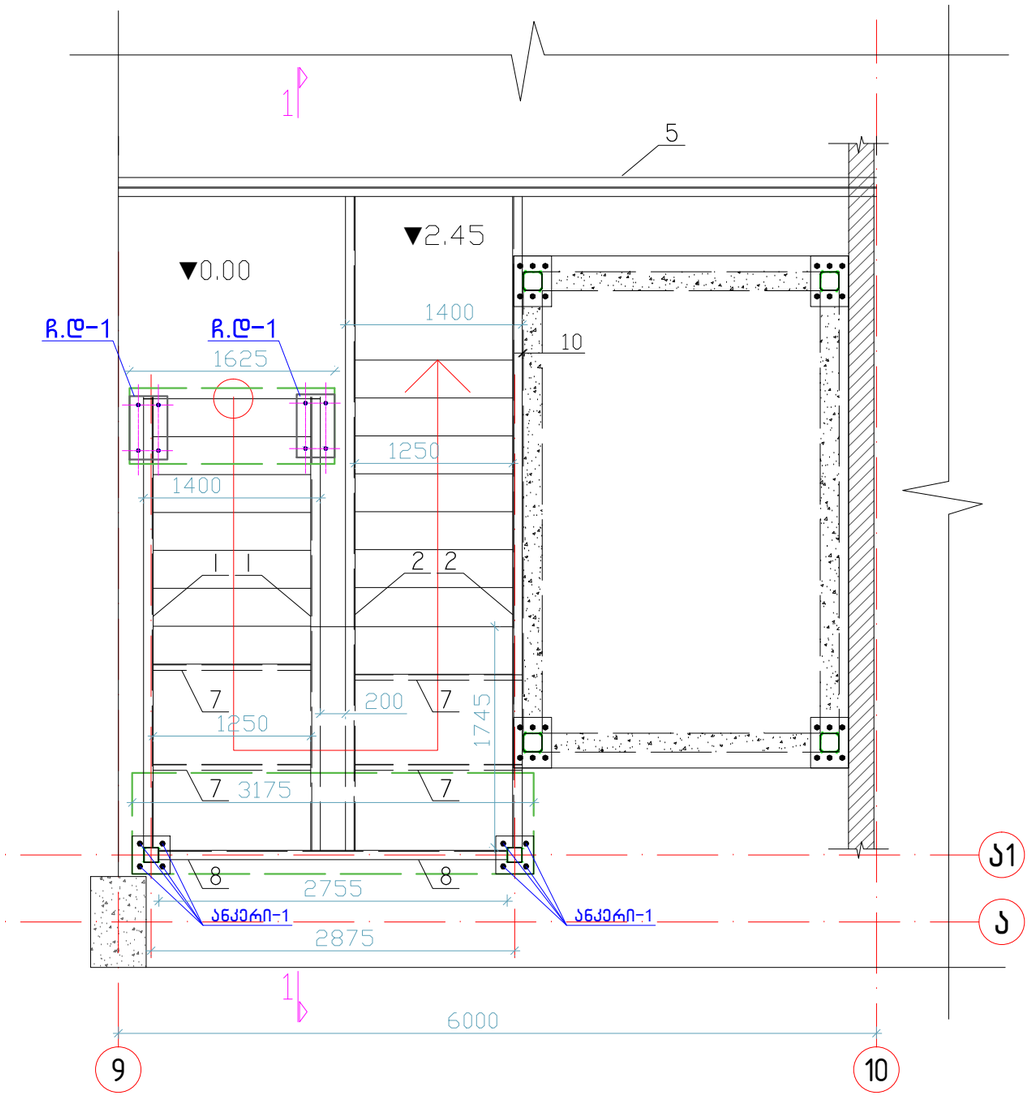

ფოლადის კიბის გეგმა 2.45 დან 6.00 ნიშნულამდე

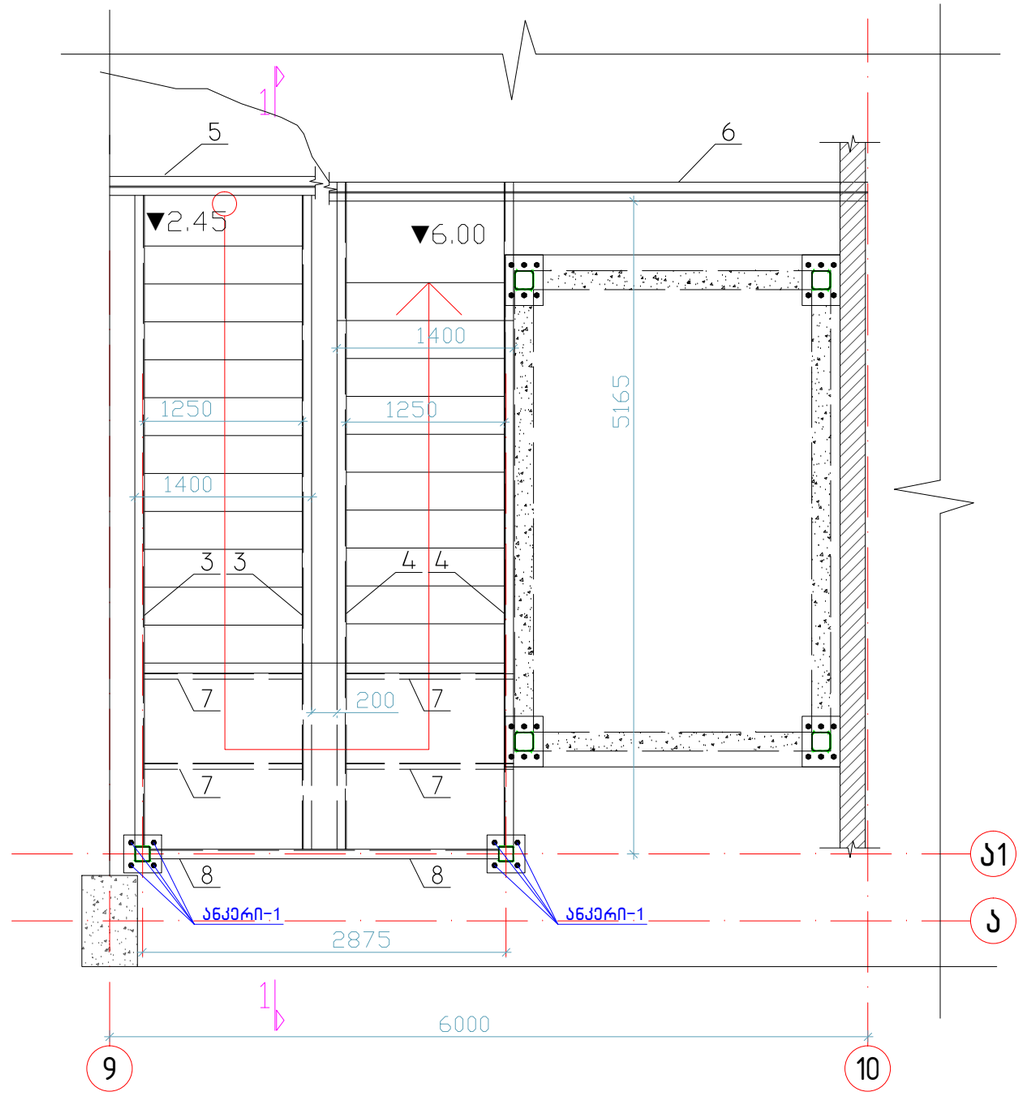

ფორმატი PAPER SIZE	დაკვეთა № CONTRACT №	პროექტის № PROJECT №	ფაილის სახელი FILE NAME
A-3	...	...	...
პირობითი აღნიშვნები			LEGEND

დამკვეთი
PRINCIPAL

ს.ს."ევექსი"
ს/კ 405670000

პროექტი
PROJECT

პოლიკლინიკა
რეკონსტრუქციის პროექტი

მისამართი
ADDRESS

ქ.თბილისი,ა.წერეთლის გამზირი №123
საკადასტრო კოდი: 01.13.03.052.007

პროექტის № CAD FILE №		
თანამდებობა Position	სახელი, გვარი Name, Surname	ხელმოწერა Signature
დირექტორი Director	ი. ბარნაბიშვილი I. Barnabishvili	
დირექტორი Director	ნ.ალექსიადის N. Aleksiadis	
პრ. მთ. არქ. Chief Architect	ნ. მაღრაძე N.Magradze	
კონსტრუქტორი Structural engineer	დ.სანავა D.Tsanava	

APEX Studio 1

LLC "Apex Studio 1"

საქართველო, თბილისი, მ. ბერძენიშვილის ქ №1. M. Berdzenishvili str. 1, Tbilisi, Georgia.
Tel: +995772250000; +99597775570.

E-mail: apexstudio.ge@gmail. com; natia.aleksiadis @ gmail. com

 კონსტრუქციული ნაწილი
Structural project

მასშ. SCALE	–	თარიღი DATE OF ISSUE	12.07.2025
ნახაზი DRWG.		REVISIONS	
		№	კორექტ. REV. / თარიღი DATE
		1	
		2	
სტადია STAGE		ინდექსი INDEX	ფურცლ. PAGES
მუშა პროექტი Working Draft			01

1–1

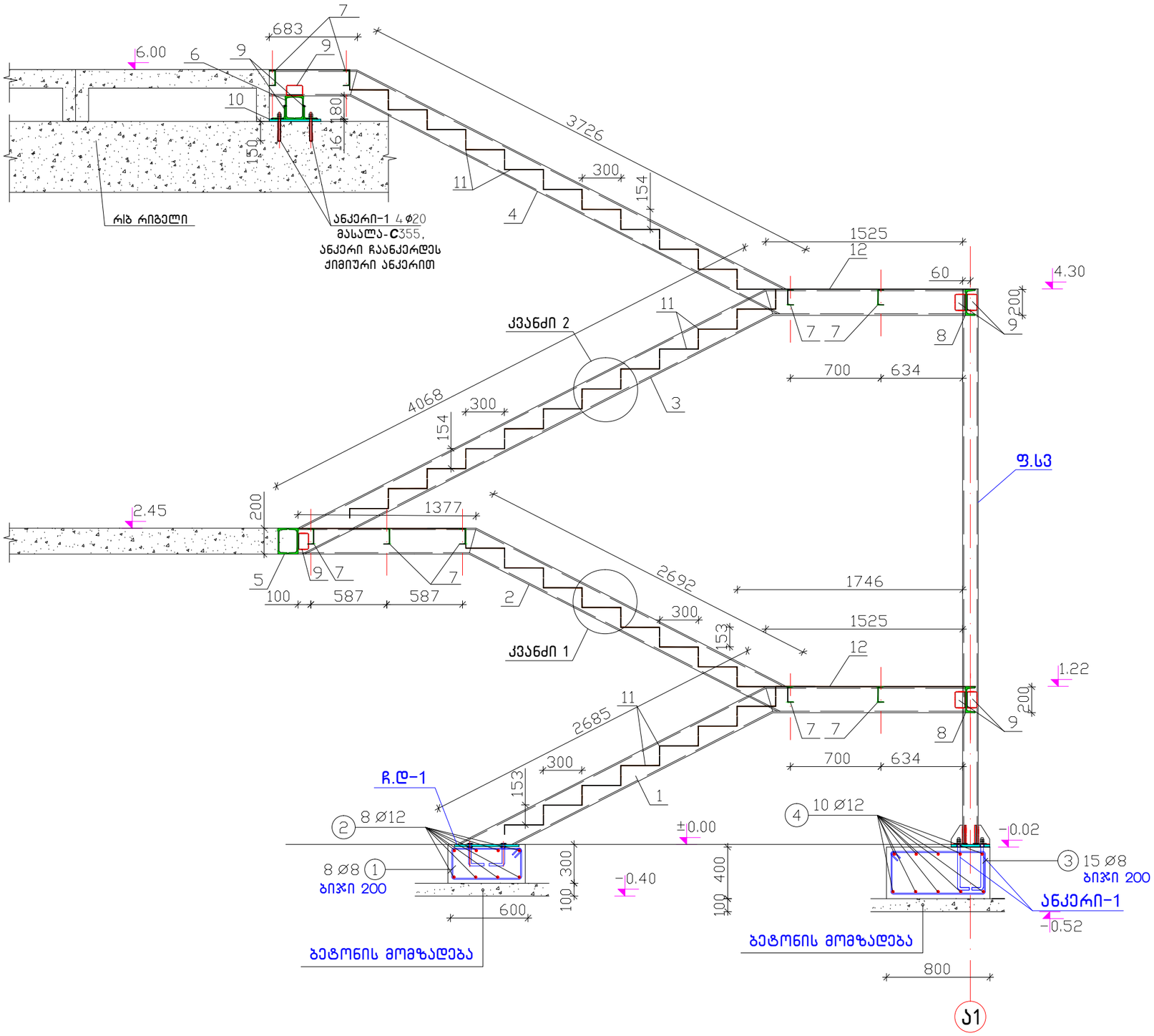

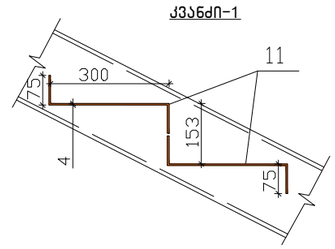

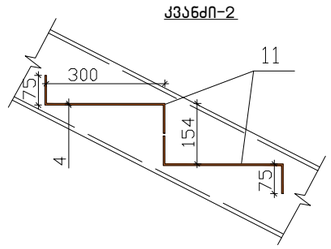

არმატურის სპეციფიკაცია კიბის საძირკველზე

პოზ	დიამეტრი	რაოდენობა ტოტალ	სიგრძე (მ)	საერთო სიგრძე	წონა (კგ)
1	8	8	1,67	13,36	5,28
2	12	8	1,60	12,80	11,37
3	8	15	2,23	33,45	13,21
4	12	10	3,15	31,50	27,97

არმატურის ამოკრეფა	A240	A500	სულ კგ
	%0 8	%0 12	
ერთეულის წონა (კგ/მ)	0,40	0,89	
საერთო სიგრძე (მ)	46,81	44,30	
საერთო წონა (კგ)	18,49	39,34	57,83

ბეტონის კლასი სიმტკიცის მიხედვით B25 W8 V=1.5 $მ^3$

ფორმატი PAPER SIZE	დაკვეთა № CONTRACT №	პროექტის № PROJECT №	ფაილის სახელი FILE NAME
A-3	...	...	...

პირობითი აღნიშვნები LEGEND

დამკვეთი PRINCIPAL
ს.ს."ევექსი"
ს/კ 405670000

პროექტი PROJECT
პოლიკლინიკა
რეკონსტრუქციის პროექტი

მისამართი ADDRESS
ქ.თბილისი,ა.წერეთლის გამზირი №123
საკადასტრო კოდი: 01.13.03.052.007

პროექტის № CAD FILE №		
თანამდებობა Position	სახელი, გვარი Name, Surname	ხელმოწერა Signature
დირექტორი Director	ი. ბარნაბიშვილი I. Barnabishvili	
დირექტორი Director	ნ.ალექსიადის N. Aleksiadis	
პრ. მთ. არქ. Chief Architect	ნ. მაღრაძე N.Magradze	
კონსტრუქტორი Structural engineer	დ.ცანავა D.Tsanava	

LLC "Apex Studio 1"
საქართველო, თბილისი, მ. ბერძენიშვილის ქ №1. M. Berdzenishvili str. 1, Tbilisi, Georgia.
Tel: +995772250000, +995977775570.
E-mail: apexstudio.ge@gmail. com; natia.aleksiadis @ gmail. com

კონსტრუქციული ნაწილი
Structural project

მასშ. SCALE	–	თარიღი DATE OF ISSUE	12.07.2025
ნახაზი DRWG.		REVISIONS	
		№ / კორექტ. REV. / თარიღი DATE	1 / 2
სტადია STAGE		ინდექსი INDEX	ფურცლ. PAGES
მუშა პროექტი Working Draft			02

ჩდ-1
(*n*=2 ც)

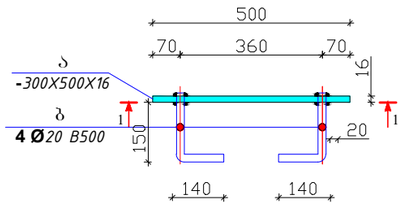

1-1

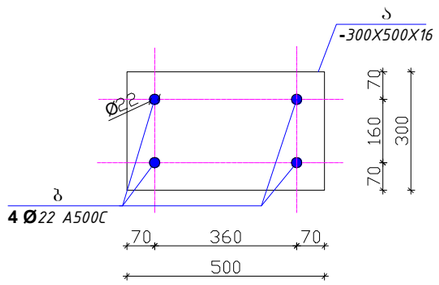

მასალის სპეციფიკაცია ერთ ელემენტზე									
ელემენტი	პოზ.№	დასახელება, ესკიზი მმ.	პროფილი მმ	L მმ.	n ცალი	მასა კგ. ერთი პოზ.	მასა კგ. ყველა პოზ.	მასა კგ. ჯამი	შენიშვნა
1	2	3	4	5	6	7	8	9	10
ჩდ-1 (n=2 ც)	ა	ფურცელი	–300X16	500	1	18,84	18,84	23,6	C235
	ბ	არმატურა	Ø20 A500C	300	4	1,08	4,32		
							23,16		
							სულ		
							შედუღებაზე 2 %	0,46	
ყველა ჩდ-1-ზე								**47,2**	

მასალის სპეციფიკაცია ერთ ელემენტზე									
ელემენტი	პოზ.№	დასახელება, ესკიზი მმ.	პროფილი მმ	L მმ.	n ცალი	მასა კგ. ერთი პოზ.	მასა კგ. ყველა პოზ.	მასა კგ. ჯამი	შენიშვნა
1	2	3	4	5	6	7	8	9	10
ფოლადის კიბე	1	შველერი	UPN 200	4232	2	107,07	214,14	5519,2	ფოლადის კლასი C235, ელექტროდი Э 42A
	2	შველერი	UPN 200	5464	2	138,24	276,48		
	3	შველერი	UPN 200	5592	2	141,48	282,96		
	4	შველერი	UPN 200	5780	2	146,23	292,47		
	5	შველერი	UPN 200	6000	2	151,80	303,60		
	6	შველერი	UPN 180	6000	2	151,80	303,60		
	7	შველერი	UPN 140	1250	13	31,63	411,13		
	8	შველერი	UPN 200	2755	2	69,70	139,40		
	9	კუთხოვანა	L80X8	120	22	1,14	25,08		
	10	ფურცელი	–400X16	400	2	20,10	40,19		
	11	ფურცელი	–450X4	1250	37	16,49	609,95		
	12	ფურცელი	4მმ	8მ2			2512,00		
							სულ	5410,99	
							შედუღებაზე 2%	108,22	
								5519,21	

ანკერი-1
(მასალა-***C355, Ø***22,)
n=8 ც

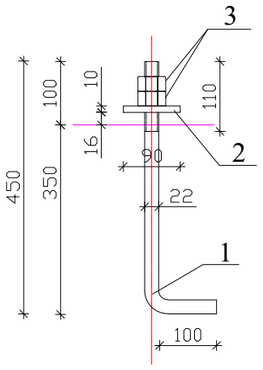

მასალის სპეციფიკაცია ყველა ელემენტზე									
ელემენტი	პოზ.№	დასახელება, ესკიზი მმ.	პროფილი მმ	L მმ.	n ცალი	მასა კგ. ერთი პოზ.	მასა კგ. ყველა პოზ.	ყველა ანკერი	შენიშვნა
1	2	3	4	5	6	7	8	9	10
ანკერი-1 (n=8ც)	1	ანკერი	Ø22	550	1	1,65	1,65	2,4	C 355
	2	საქელური	–90X10	90	1	0,64	0,64		C 235
	3	ქანჩი	კუთხვ. Ø20	–	2	0,08	0,15		სიზუსტის კლასი B
							სულ	2,44	
ყველა ანკერი 1-ზე								**19,5**	

ფორმატი PAPER SIZE	დაკვეთა № CONTRACT №	პროექტის № PROJECT №	ფაილის სახელი FILE NAME
A-3	...	...	...

პირობითი აღნიშვნები LEGEND

დამკვეთი PRINCIPAL
ს.ს."ევექსი"
ს/კ 405670000

პროექტი PROJECT
პოლიკლინიკა
რეკონსტრუქციის პროექტი

მისამართი ADDRESS
ქ.თბილისი,ა.წერეთლის გამზირი №123
საკადასტრო კოდი: 01.13.03.052.007

პროექტი № CAD FILE №		
თანამდებობა Position	სახელი, გვარი Name, Surname	ხელმოწერა Signature
დირექტორი Director	ი. ბარნაბიშვილი I. Barnabishvili	
დირექტორი Director	ნ.ალექსიაძის N. Aleksiadis	
პრ. მთ. არქ. Chief Architect	ნ. მაღრაძე N.Magradze	
კონსტრუქტორი Structural engineer	დ.ცანავა D.Tsanava	

LLC "Apex Studio 1"
საქართველო, თბილისი, მ. ბერძენიშვილის ქ №1. M. Berdzenishvili str. 1, Tbilisi, Georgia.
Tel: +995772520000; +995977775570.
E-mail: apexstudio.ge@gmail. com; natia.aleksiadis @ gmail. com

 კონსტრუქციული ნაწილი
Structural project

მასშ. SCALE	–	თარიღი DATE OF ISSUE	12.07.2025
ნახაზი DRWG.		REVISIONS	
		№	კორექტ. REV. / თარიღი DATE
		1	
		2	
სტადია STAGE		ინდექსი INDEX	ფურცლ. PAGES
მუშა პროექტი Working Draft			03

ფოლადის სვეტი N1
(ფს N1, n=2 ც)

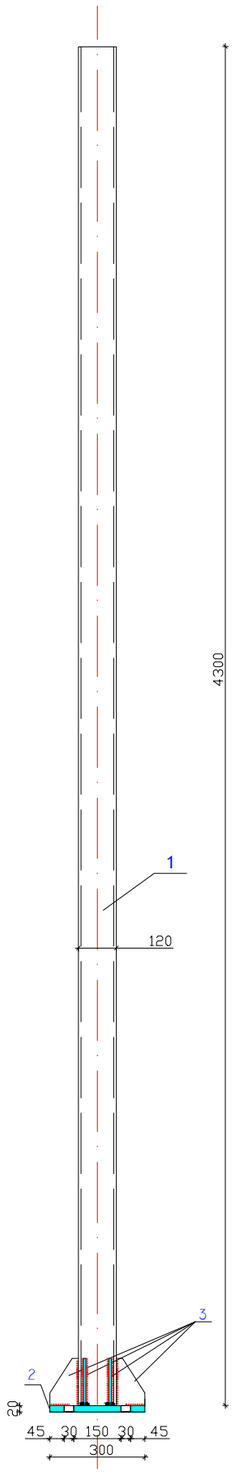

სვეტის ბაზა

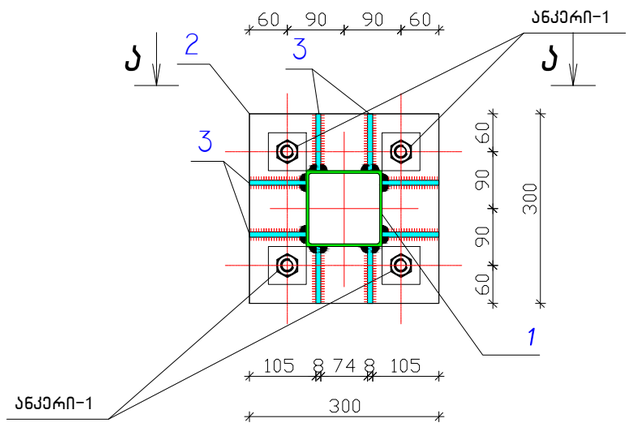

კვეთი ა-ა

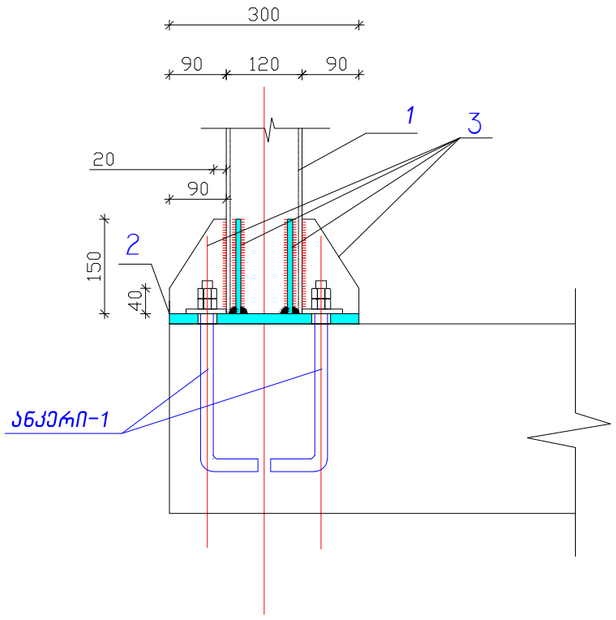

მასალის სპეციფიკაცია ერთ ელემენტზე									შენიშვნა
ელემენტის ნაწილი	პოზ.№	დასახელება, ესკიზი მმ.	პროფილი მმ	L მმ.	n ცალი	მასა კგ. ერთი პოზ.	ყველა პოზ.	ერთ კოჭზე	
1	2	3	4	5	6	7	8	9	10
ფსვ-1 (n=2 ც)	1	ოთხკუთხა მილი	□ 120X4	4300	1	75,25	75,25	98,1	
	2	ფურცელი	–300X20	300	1	14,13	14,13		
	3	ფურცელი	–90X8	150	8	0,85	6,78		
						სულ	96,16		
						შედუღებაზე 2%	1,92		
						ყველა ფსვ-1-ზე	98,09		
						ყველა ფსვ-ზე	196,17		

ფორმატი PAPER SIZE	დაკვეთა № CONTRACT №	პროექტის № PROJECT №	ფაილის სახელი FILE NAME
A-3	...	...	...

პირობითი აღნიშვნები LEGEND

დამკვეთი PRINCIPAL
ს.ს."ვვექსი"
ს/კ 405670000

პროექტი PROJECT
პოლიკლინიკა
რეკონსტრუქციის პროექტი

მისამართი ADDRESS
ქ.თბილისი,ა.წერეთლის გამზირი №123
საკადასტრო კოდი: 01.13.03.052.007

პროექტის №		
CAD FILE №		
თანამდებობა Position	სახელი, გვარი Name, Surname	ხელმოწერა Signature
დირექტორი Director	ი. ბარნაბიშვილი I. Barnabishvili	
დირექტორი Director	ნ.ალექსიადის N. Aleksiadis	
არ. მთ. არქ. Chief Architect	ნ. მაღრაძე N.Magradze	
კონსტრუქტორი Structural engineer	დ.ცანავა D.Tsanava	

LLC "Apex Studio 1"
საქართველო, თბილისი, მ. ბერძენიშვილის ქ №1. M. Berdzenishvili str. 1, Tbilisi, Georgia.
Tel: +995772250000; +995977775570.
E-mail: apexstudio.ge@gmail. com; natia.aleksiadis @ gmail. com

კონსტრუქციული ნაწილი
Structural project

მასშ. SCALE	–	თარიღი DATE OF ISSUE	12.07.2025
ნახაზი DRWG.		REVISIONS	
		№ / კორექტ. REV. / თარიღი DATE	
		1	
		2	
სტადია STAGE		ინდექსი INDEX	ფურც. PAGES
მუშა პროექტი Working Draft			04

ვერტიკალური კავშირების განშლა ა1 ღერძზე

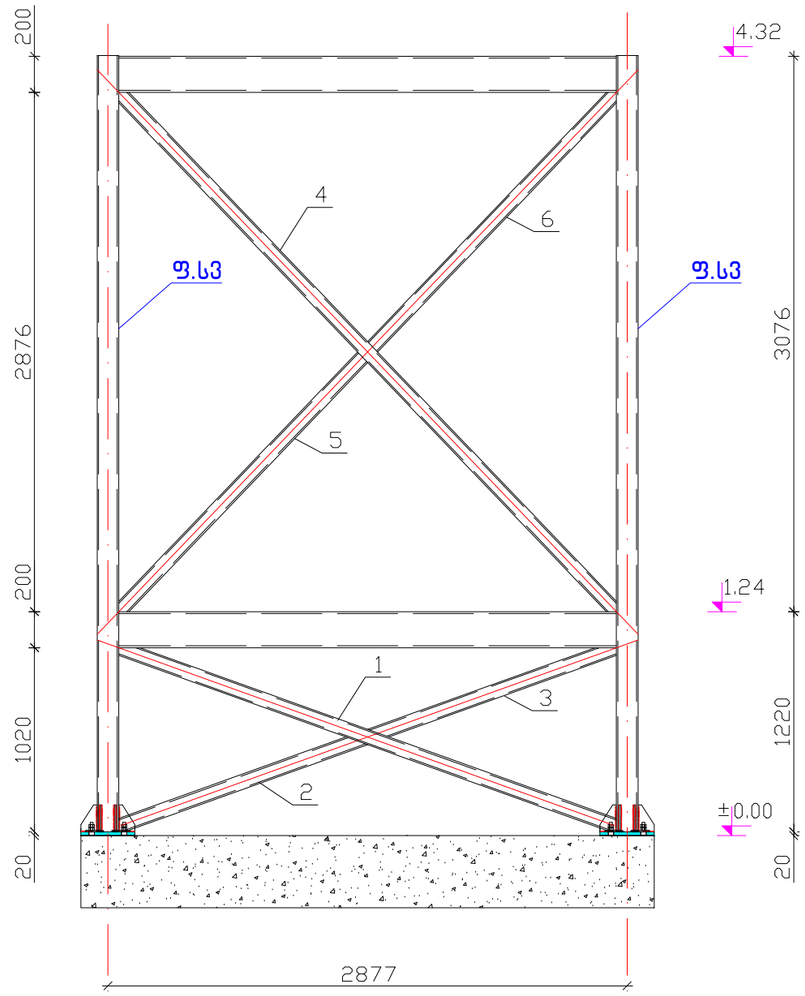

მასალის სპეციფიკაცია ერთ ელემენტზე									
ელემენტი	პოზ.№	დასახელება, ესკიზი მმ.	პროფილი მმ	L მმ.	n ცალი	მასა კგ. ერთი პოზ.	მასა კგ. ყველა პოზ.	მასა კგ. ჯამი	შენიშვნა
1	2	3	4	5	6	7	8	9	10
ვერტიკალური კავშირების სპეციფიკაცია	1	კვადრატ. მილი	□80X3	2928	1	20,70	20,70	99,0	ფოლადის კლასი C 235, ელექტრული 342A
	2	კვადრატ. მილი	□80X3	1455	1	10,29	10,29		
	3	კვადრატ. მილი	□80X3	1450	1	10,25	10,25		
	4	კვადრატ. მილი	□80X3	3984	1	28,17	28,17		
	5	კვადრატ. მილი	□80X3	1954	1	13,81	13,81		
	6	კვადრატ. მილი	□80X3	1952	1	13,80	13,80		
							სულ	97,02	
							შედუღებაზე 2%	1,94	

ფორმატი PAPER SIZE	დაკვეთა № CONTRACT №	პროექტის № PROJECT №	ფაილის სახელი FILE NAME
A-3	...	...	...

პირობითი აღნიშვნები LEGEND

დამკვეთი PRINCIPAL

ს.ს."ვეფქსი"
ს/კ 405670000

პროექტი PROJECT

პოლიკლინიკა
რეკონსტრუქციის პროექტი

მისამართი ADDRESS

ქ.თბილისი,ა.წერეთლის გამზირი №123
საკადასტრო კოდი: 01.13.03.052.007

პროექტის № CAD FILE №		
თანამდებობა Position	სახელი, გვარი Name, Surname	ხელმოწერა Signature
დირექტორი Director	ი. ბარნაბიშვილი I. Barnabishvili	
დირექტორი Director	ნ.ალექსიადის N. Aleksiadis	
პრ. მთ. არქ. Chief Architect	ნ. მაღრაძე N.Magradze	
კონსტრუქტორი Structural engineer	დ.ცანავა D.Tsanava	

LLC "Apex Studio 1"
საქართველო, თბილისი, მ. ბერძენიშვილის ქ №1. M. Berdzenishvili str. 1, Tbilisi, Georgia.
Tel: +995772500000; +99597775570.
E-mail: apexstudio.ge@gmail. com; natia.aleksiadis @ gmail. com

კონსტრუქციული ნაწილი
Structural project

მასშ. SCALE	–	თარიღი DATE OF ISSUE	12.07.2025
ნახაზი DRWG.		REVISIONS № / კორექტ. REV. / თარიღი DATE	1 / 2
სტადია STAGE	ინდექსი INDEX	ფურც. PAGES	05

მუშა პროექტი
Working Draft

ანტრესოლის კონსტრუქცია

წერტილოვანი საძირკველი

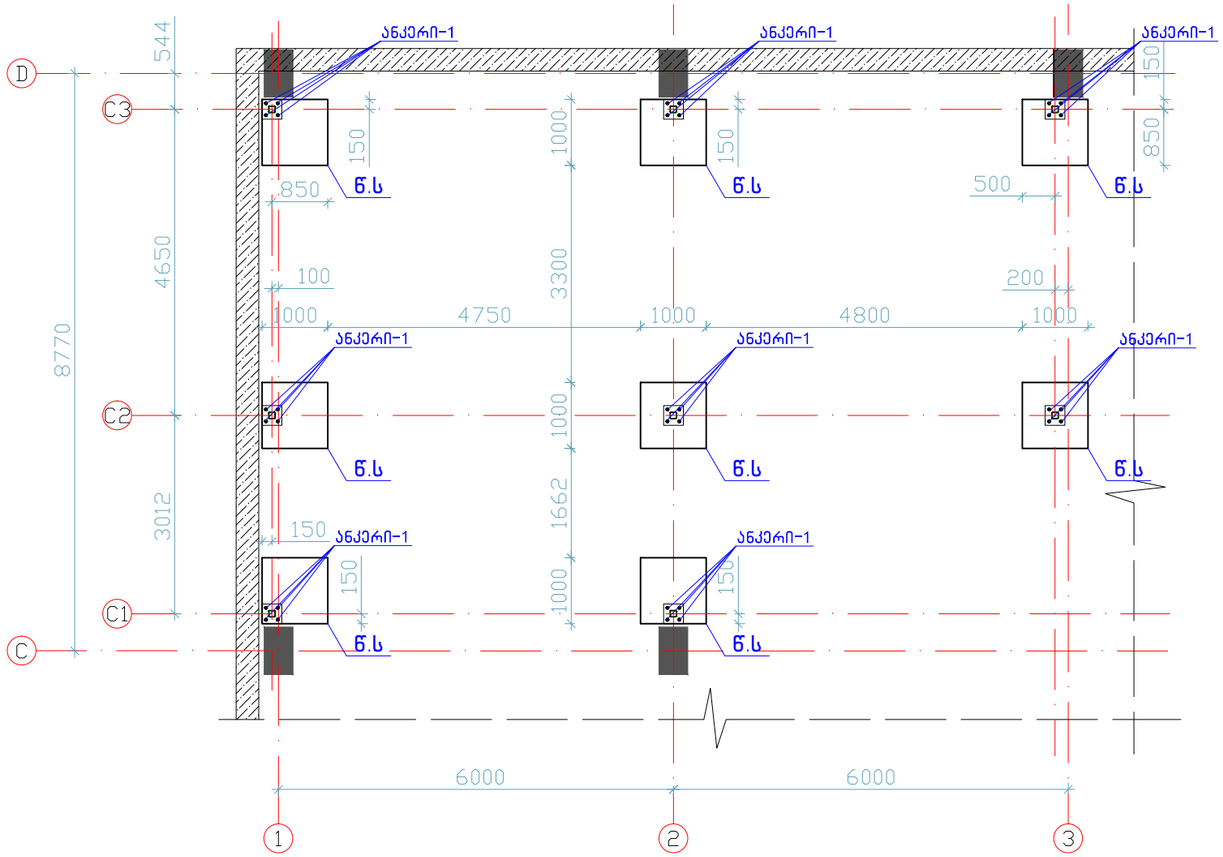

წერტილოვანი საძირკველი
(წ.ს N1, n=8 ც)

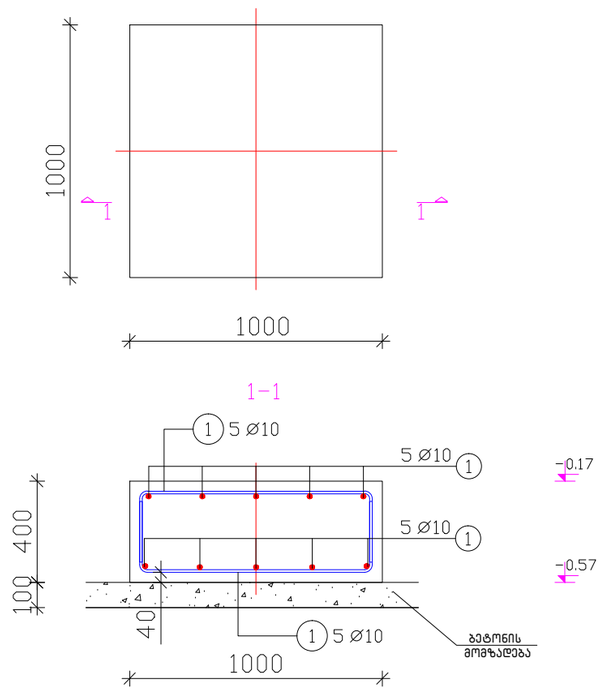

ანკერი-1
(მასალა-***C355, Ø***22,)
n=32 ც

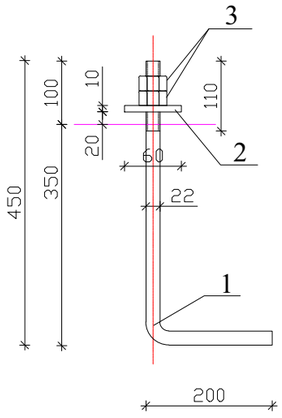

მასალის სპეციფიკაცია ყველა ელემენტზე

ელემენტის ნაწილი	პოზ.№	დასახელება, ესკიზი მმ.	პროფილი მმ	L მმ.	n ცალი	მასა კგ. ერთი პოზ.	მასა კგ. ყველა პოზ.	მასა კგ. ყველა ანკერი	შენიშვნა
1	2	3	4	5	6	7	8	9	10
ანკერი-1 (n=32ც)	1	ანკერი	Ø22	650	1	1,95	1,95	2,5	C 355
	2	საქელური	–60X10	60	1	0,42	0,42		C 235
	3	ძანჩი	კუთხვ. Ø20	–	2	0,08	0,15		სიზუსტის კლასი B
						სულ	2,52		
ყველა ანკერი 1-ზე								**80,8**	

არმატურის სპეციფიკაცია კიბის საძირკველზე

პოზ	დიამეტრი	რაოდენობა ერთეულ	რაოდენობა ტოტალ	სიგრძე (მ)	საერთო სიგრძე	წონა (კგ)
1	10		159	1,44	228,96	141,27

არმატურის ამოკრეფა	A500	სულ კგ
	%0 10	
ერთეულის წონა (კგ/მ)	0,62	
საერთო სიგრძე (მ)	228,96	
საერთო წონა (კგ)	141,27	141,27

ბეტონის კლასი სიმტკიცის მიხედვით B25 W8 V=3.5 $მ^3$

ფორმატი PAPER SIZE	დაკვეთა № CONTRACT №	პროექტის № PROJECT №	ფაილის სახელი FILE NAME
A-3	...	...	...

პირობითი აღნიშვნები LEGEND

დამკვეთი PRINCIPAL: ს.ს."ევექსი" ს/კ 405670000

პროექტი PROJECT: პოლიკლინიკა რეკონსტრუქციის პროექტი

მისამართი ADDRESS: ქ.თბილისი,ა.წერეთლის გამზირი №123 საკადასტრო კოდი: 01.13.03.052.007

პროექტის № CAD FILE №		
თანამდებობა Position	სახელი, გვარი Name, Surname	ხელმოწერა Signature
დირექტორი Director	ი. ბარნაბიშვილი I. Barnabishvili	
დირექტორი Director	ნ.ალექსიადის N. Aleksiadis	
პრ. მთ. არქ. Chief Architect	ნ. მაღრაძე N.Magradze	
კონსტრუქტორი Structural engineer	დ.ცანავა D.Tsanava	

LLC "Apex Studio 1"
საარქიტექტო. თბილისი, მ. ბერძენიშვილის ქ №1. M. Berdzenishvili str. 1, Tbilisi, Georgia.
Tel: +995712500000; +995597773570.
E-mail: apexstudio.ge@gmail. com; natia.aleksiadis @ gmail. com

კონსტრუქციული ნაწილი
Structural project

მასშ. SCALE	–	თარიღი DATE OF ISSUE	12.07.2025
ნახაზი DRWG.		REVISIONS	
		№	ქორქტ. REV.	თარიღი DATE
		1		
		2		
სტადია STAGE	ინდექსი INDEX	ფურც. PAGES	
მუშა პროექტი Working Draft		01	

ფოლადის კოჭებისა და გრძივების სქემატური გეგმა

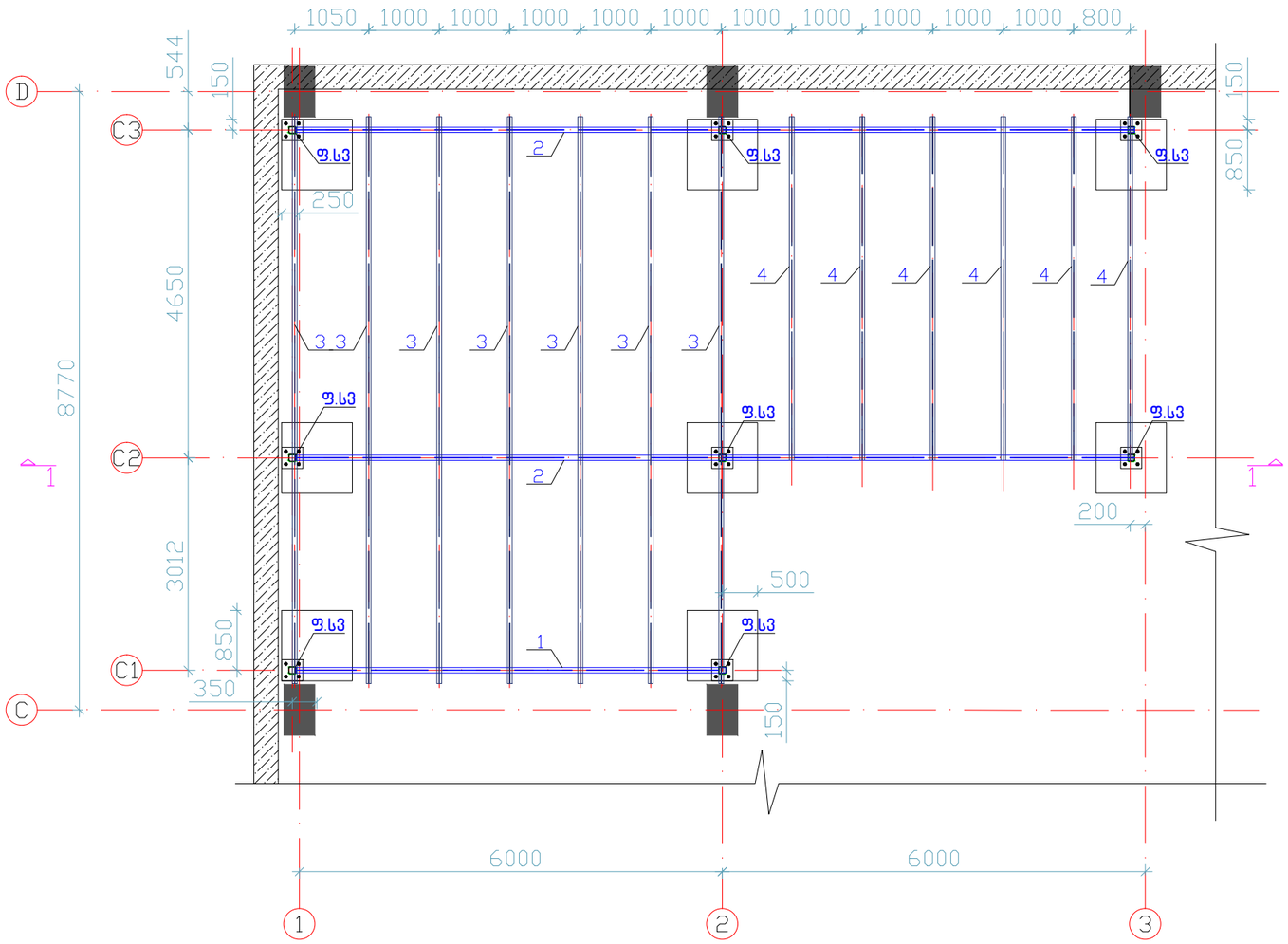

ფორმატი PAPER SIZE	დაკვეთა № CONTRACT №	პროექტის № PROJECT №	ფაილის სახელი FILE NAME
A-3	...	...	...
პირობითი აღნიშვნები			LEGEND

დამკვეთი
PRINCIPAL

ს.ს."ევექსი"
ს/კ 405670000

პროექტი
PROJECT

პოლიკლინიკა
რეკონსტრუქციის პროექტი

მისამართი
ADDRESS

ქ.თბილისი,ა.წერეთლის გამზირი №123
საკადასტრო კოდი: 01.13.03.052.007

პროექტი № CAD FILE №		
თანამდებობა Position	სახელი, გვარი Name, Surname	ხელმოწერა Signature
დირექტორი Director	ი. ბარნაბიშვილი I. Barnabishvili	
დირექტორი Director	ნ.ალექსიადის N. Aleksiadis	
პრ. მთ. არქ. Chief Architect	ნ. მაღრაძე N.Magradze	
კონსტრუქტორი Structural engineer	დ.ცანავა D.Tsanava	

LLC "Apex Studio 1"
საქართველო, თბილისი, მ. ბერძენიშვილის ქ №1. M. Berdzenishvili str. 1, Tbilisi, Georgia.
Tel: +995777250000; +995977775570.
E-mail: apexstudio.ge@gmail. com; natia.aleksiadis @ gmail. com

კონსტრუქციული ნაწილი
Structural project

მასშ. SCALE	–	თარიღი DATE OF ISSUE	12.07.2025
ნახაზი DRWG.		REVISIONS	
		№	კორექტ. REV. / თარიღი DATE
		1	
		2	
სტადია STAGE		ინდექსი INDEX	ფურცლ. PAGES
მუშა პროექტი Working Draft			02

ფოლადის სვეტი
(ფსვ N1, n=8 ც)

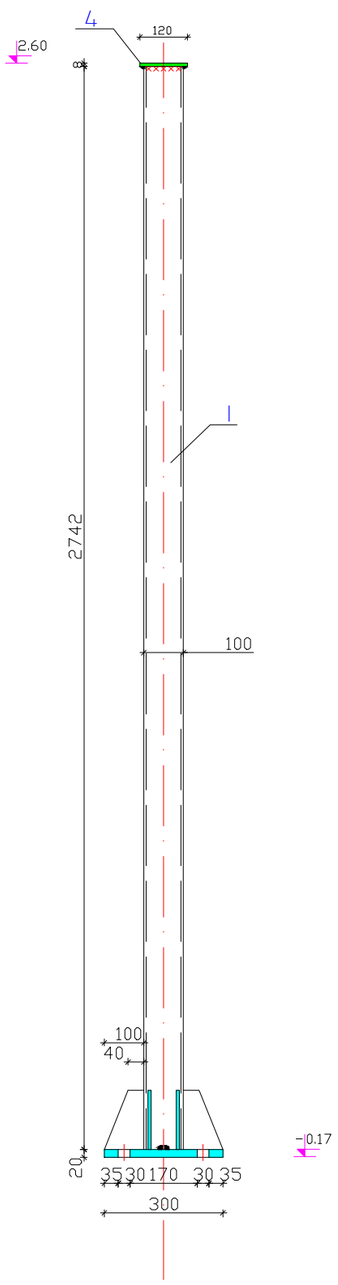

სვეტის ბაზა

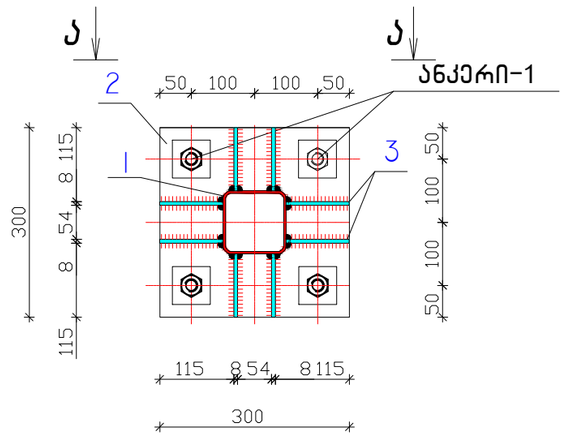

ა-ა

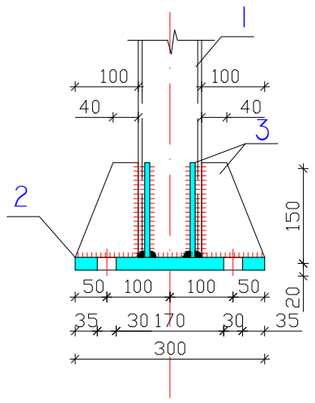

მასალის სპეციფიკაცია ერთ ელემენტზე									შენიშვნა
ელემენტის ნაწილი	პოზ.№	დასახელება, ესკიზი მმ.	პროფილი მმ	L მმ.	n ცალი	მასა კგ. ერთი პოზ.	მასა კგ. ყველა პოზ.	მასა კგ. ერთ კოჭზე	
1	2	3	4	5	6	7	8	9	10
ფსვ-1 (n=8 ც)	1	ოთხკუთხა მილი	□ 100X4	2742	1	32,16	32,16	59,7	ფოლადის კლასი C235, ელექტროდი Э42А
	2	ფურცელი	–300X20	300	1	14,13	14,13		
	3	ფურცელი	–100X8	150	8	1,41	11,30		
	4	ფურცელი	–120X8	120	1	0,90	0,90		
						სულ	58,50		
						შედუღებაზე 2%	1,17		
							59,67		
ყველა ფსვ-ზე							477,38		

ფორმატი PAPER SIZE	დაკვეთა № CONTRACT №	პროექტის № PROJECT №	ფაილის სახელი FILE NAME
A-3	...	...	...

პირობითი აღნიშვნები LEGEND

დამკვეთი PRINCIPAL
ს.ს."ევექსი"
ს/კ 405670000

პროექტი PROJECT
პოლიეთილენის
რეკონსტრუქციის პროექტი

მისამართი ADDRESS
ქ.თბილისი,ა.წერეთლის გამზირი №123
საკადასტრო კოდი: 01.13.03.052.007

პროექტი № CAD FILE №		
თანამდებობა Position	სახელი, გვარი Name, Surname	ხელმოწერა Signature
დირექტორი Director	ი. ბარნაბიშვილი I. Barnabishvili	
დირექტორი Director	ნ.ალექსიადის N. Aleksiadis	
არ. მთ. არქ. Chief Architect	ნ. მაღრაძე N.Magradze	
კონსტრუქტორი Structural engineer	დ.ცანავა D.Tsanava	

APEX Studio 1
LLC "Apex Studio 1"
საქართველო, თბილისი, მ. ბერძენიშვილის ქ №1. M. Berdzenishvili str. 1, Tbilisi, Georgia.
Tel: +995772530000; +995597775570.
E-mail: apexstudio.ge@gmail. com; natia.aleksiadis @ gmail. com

კონსტრუქციული ნაწილი
Structural project

მასშ. SCALE	–	თარიღი DATE OF ISSUE	12.07.2025
ნახაზი DRWG.		REVISIONS	
		№	კორექტ. REV. / თარიღი DATE
		1	
		2	
სტადია STAGE	ინდექსი INDEX	ფურცლ. PAGES	
მუშა პროექტი Working Draft		03	

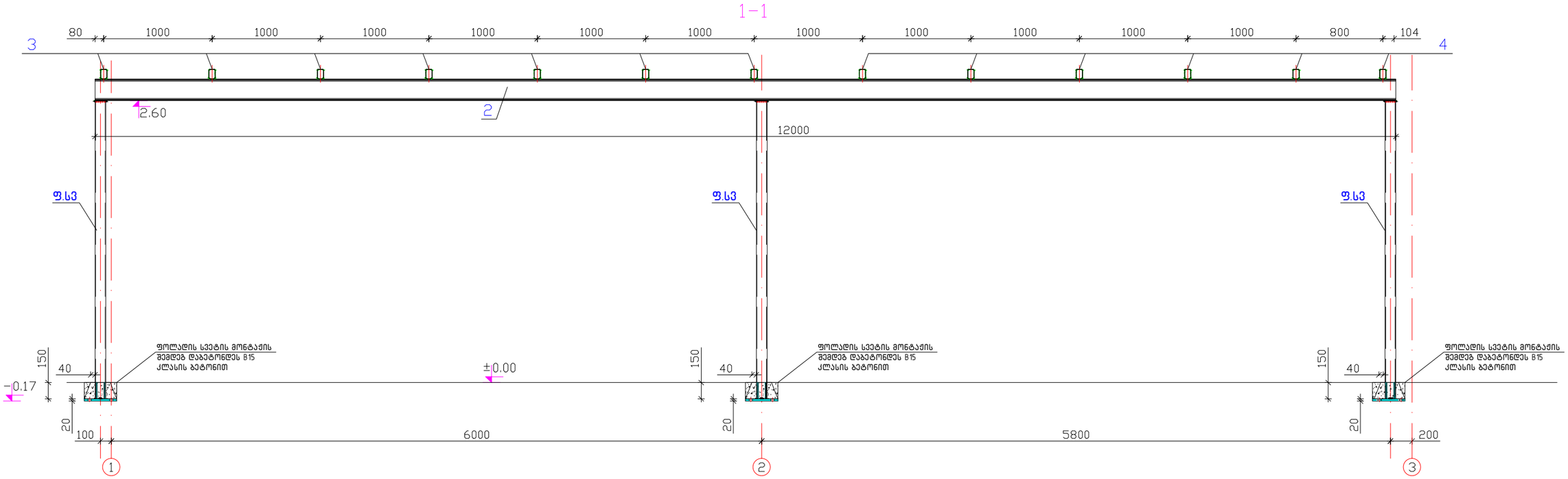

მასალის სპეციფიკაცია ერთ ელემენტზე									
ელემენტი	პოზ.№	დასახელება, ესკიზი მმ.	პროფილი მმ	L მმ.	n ცალი	მასა კგ. ერთი პოზ.	მასა კგ. ჯამი პოზ.	ჯამი	შენიშვნა
1	2	3	4	5	6	7	8	9	10
ფოლადის ბაღახურვა	1	ორტესებრი	IPN 200	6200	1	162,44	162,44	1339,0	ფოლადის კლასი C235, ელექტრული ე 42A
	2	ორტესებრი	IPN 200	12000	2	314,40	628,80		
	3	ოთკუთხა მილი	□ 80X60X3	8036	7	49,02	343,14		
	4	ოთკუთხა მილი	□ 80X60X3	4874	6	29,73	178,39		
							სულ		
							1312,77		
							შედუღებაზე 2%		
							26,26		
							1339,02		

ფორმატი PAPER SIZE	დაკვეთა № CONTRACT №	პროექტის № PROJECT №	ფაილის სახელი FILE NAME
A-3	...	...	...

პირობითი აღნიშვნები LEGEND

დამკვეთი PRINCIPAL

ს.ს."ევექსი"
ს/კ 405670000

პროექტი PROJECT

პოლიკლინიკა
რეკონსტრუქციის პროექტი

მისამართი ADDRESS

ქ.თბილისი,ა.წერეთლის გამზირი №123
საკადასტრო კოდი: 01.13.03.052.007

პროექტი №		
CAD FILE №		
თანამდებობა Position	სახელი, გვარი Name, Surname	ხელმოწერა Signature
დირექტორი Director	ი. ბარნაბიშვილი I. Barnabishvili	
დირექტორი Director	ნ.ალექსიადის N. Aleksiadis	
პრ. მთ. არქ. Chief Architect	ნ. მაღრაძე N.Magradze	
კონსტრუქტორი Structural engineer	დ.ცანავა D.Tsanava	

LLC "Apex Studio 1"
საქართველო, თბილისი, მ. წერეთლის ქ №1. M. Berdzenishvili str. 1, Tbilisi, Georgia.
Tel: +995772520000; +995977775570.
E-mail: apexstudio.ge@gmail. com; natia.aleksiadis @ gmail. com

კონსტრუქციული ნაწილი
Structural project

მასშ. SCALE	–	თარიღი DATE OF ISSUE	12.07.2025
ნახაზი DRWG.		REVISIONS №	კორექტ. REV. / თარიღი DATE
		1	
		2	
სტადია STAGE		ინდექსი INDEX	ფურცლ. PAGES
მუშა პროექტი Working Draft			04

გალახურვა ▼ 6.00

გადახურვის საყალიბე გეგმა ▼ 6.0

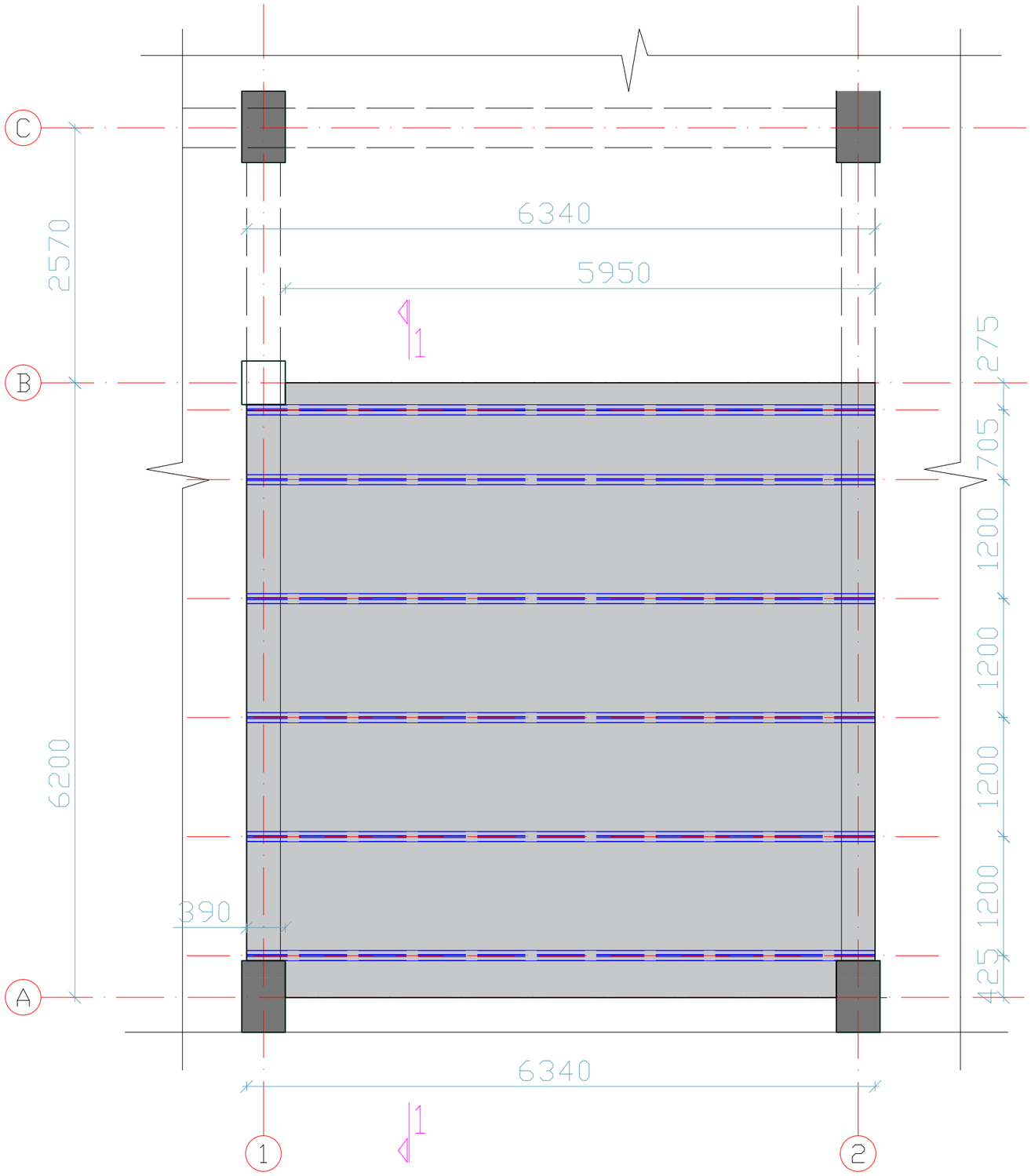

ფორმატი PAPER SIZE	დაკვეთა № CONTRACT №	პროექტის № PROJECT №	ფაილის სახელი FILE NAME
A-3	...	...	...

პირობითი აღნიშვნები LEGEND

დამკვეთი
PRINCIPAL

ს.ს."ევექსი"
ს/კ 405670000

პროექტი
PROJECT

პოლიკლინიკა
რეკონსტრუქციის პროექტი

მისამართი
ADDRESS

ქ.თბილისი,ა.წერეთლის გამზირი №123
საკადასტრო კოდი: 01.13.03.052.007

პროექტი № CAD FILE №		
თანამდებობა Position	სახელი, გვარი Name, Surname	ხელმოწერა Signature
დირექტორი Director	ი. ბარნაბიშვილი I. Barnabishvili	
დირექტორის მოადგილე Director	ნ. ალექსიძე N. Aleksiadis	
არქ. მთ. არქ. Chief Architect	ნ. მაღრაძე N.Magradze	
კონსტრუქტორი Structural engineer	დ.ცანავა D.Tsanava	

LLC "Apex Studio 1"
საქართველო, თბილისი, მ. ბერძენიშვილის ქ №1. M. Berdzenishvili str. 1, Tbilisi, Georgia.
Tel: +995772530000; +995977775570.
E-mail: apexstudio.ge@gmail. com; natia.aleksiadis @ gmail. com

კონსტრუქციული ნაწილი
Structural project

მასშ. SCALE	–	თარიღი DATE OF ISSUE	12.07.2025
ნახაზი DRWG.		REVISIONS	
		№	კორექტ. REV. / თარიღი DATE
		1	
		2	
სტადია STAGE		ინდექსი INDEX	ფურც. PAGES
მუშა პროექტი Working Draft			01

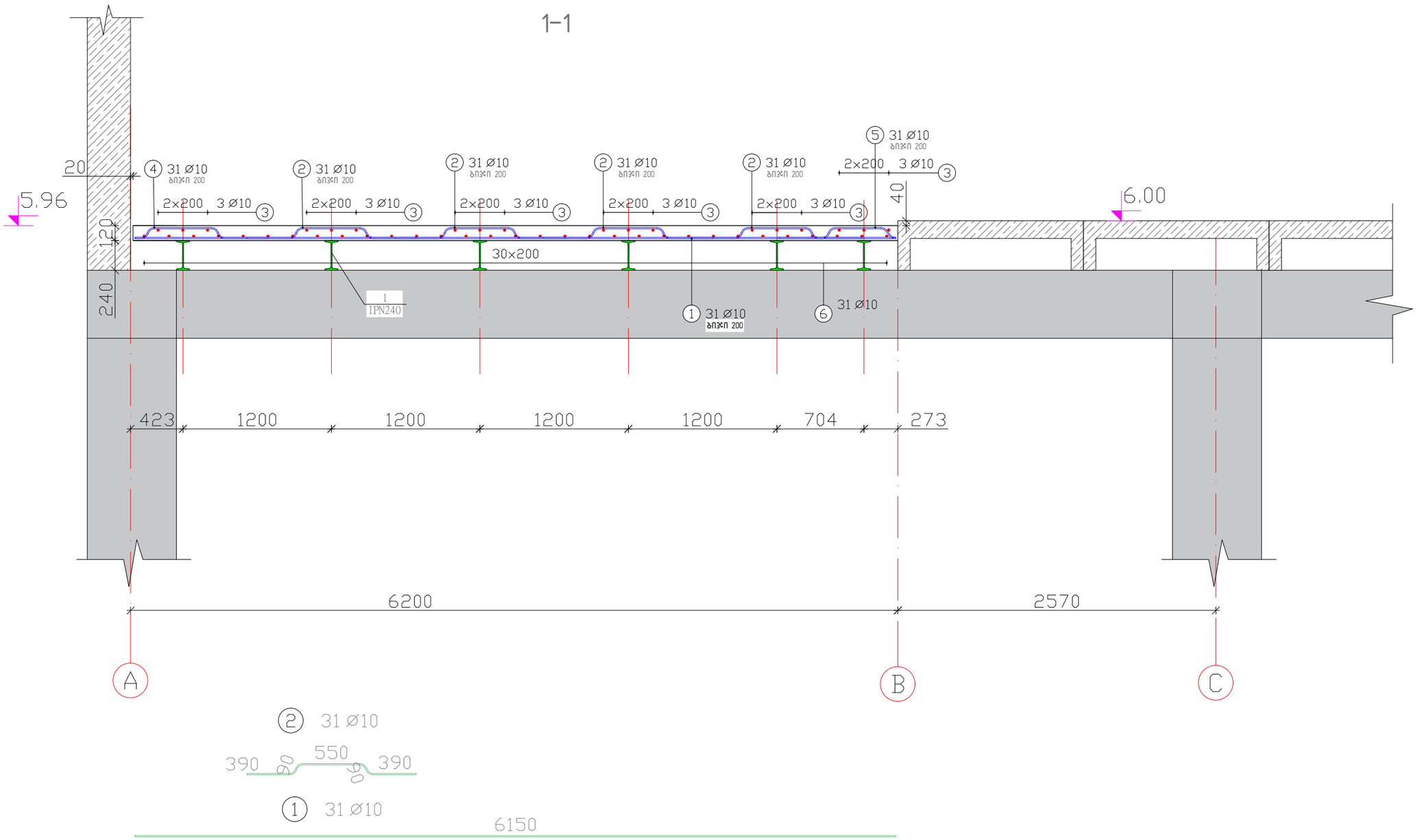

ფორმატი PAPER SIZE	დაკვეთა № CONTRACT №	პროექტის № PROJECT №	ფაილის სახელი FILE NAME
A-3	...	...	...

პირობითი აღნიშვნები LEGEND

დამკვეთი PRINCIPAL

ს.ს."ევექსი"
ს/კ 405670000

პროექტი PROJECT

პოლიკლინიკა
რეკონსტრუქციის პროექტი

მისამართი ADDRESS

ქ.თბილისი,ა.წერეთლის გამზირი №123
საკადასტრო კოდი: 01.13.03.052.007

პროექტის № CAD FILE №		
თანამდებობა Position	სახელი, გვარი Name, Surname	ხელმოწერა Signature
დირექტორი Director	ი. ბარნაიშვილი I. Barnabishvili	
დირექტორი Director	ნ.ალექსიადის N. Aleksiadis	
პრ. მთ. არქ. Chief Architect	ნ. მაღრაძე N.Magradze	
კონსტრუქტორი Structural engineer	დ.ცანავა D.Tsanava	

LLC "Apex Studio 1"
საქართველო, თბილისი, მ. ბერძენიშვილის ქ №1. M. Berdzenishvili str. 1, Tbilisi, Georgia.
Tel: +995712530000; +995597775570.
E-mail: apexstudio.ge@gmail. com; natia.aleksiadis @ gmail. com

კონსტრუქციული ნაწილი
Structural project

მასშ. SCALE	–	თარიღი DATE OF ISSUE	12.07.2025
ნახაზი DRWG.		REVISIONS	
		№	კორექტ. REV. / თარიღი DATE
		1	
		2	
სტადია STAGE		ინდექსი INDEX	ფურც. PAGES
მუშა პროექტი Working Draft			02

არმატურის სპეციფიკაცია კიბის საძირკველზე

პოზ	დიამეტრი	რაოდენობა	სიგრძე (მ)	საერთო სიგრძე	წონა (კგ)
1	10	31	6,15	190,65	117,63
2	10	124	1,44	178,56	110,17
3	10	18	6,30	113,40	69,97
4	10	31	1,15	35,65	22,00
5	10	31	1,01	31,31	19,32
6	10	31	6,30	195,30	120,50

არმატურის ამოკრეფა	A500	სულ კგ
	⌀ 10	
ერთეულის წონა (კგ/მ)	0,62	
საერთო სიგრძე (მ)	744,87	
საერთო წონა (კგ)	459,58	459,58

ბეტონის კლასი სიმტკიცის მიხედვით B25 V=5 მ^3

მასალის სპეციფიკაცია ფოლადის კოჭებზე									
ელემენტი	პოზ.№	დასახელება, ესკიზი მმ.	პროფილი მმ	L მმ.	n ცალი	მასა კგ. ერთი პოზ.	მასა კგ. ყველა პოზ.	მასა კგ. ჯამი	შენიშვნა
1	2	3	4	5	6	7	8	9	10
	1	ორტესებრი	IPN 240	6300	6	228,06	1368,36	1368,4	ფოლადის კლასი C235, ელექტრ
						სულ	1368,36		
							1368,36		

ფორმატი PAPER SIZE	დაკვეთა № CONTRACT №	პროექტის № PROJECT №	ფაილის სახელი FILE NAME
A-3	...	...	...
პირობითი აღნიშვნები			LEGEND

დამკვეთი
PRINCIPAL

ს.ს."ევექსი"
ს/კ 405670000

პროექტი
PROJECT

პოლიკლინიკა
რეკონსტრუქციის პროექტი

მისამართი
ADDRESS

ქ.თბილისი,ა.წერეთლის გამზირი №123
საკადასტრო კოდი: 01.13.03.052.007

პროექტი № CAD FILE №		
თანამდებობა Position	სახელი, გვარი Name, Surname	ხელმოწერა Signature
დირექტორი Director	ი. ბარნაბიშვილი I. Barnabishvili	
დირექტორი Director	ნ.ალექსიადის N. Aleksiadis	
პრ. მთ. არქ. Chief Architect	ნ. მაღრაძე N.Magradze	
კონსტრუქტორი Structural engineer	დ.ცანავა D.Tsanava	

APEX Studio 1
LLC "Apex Studio 1"
საქართველო, თბილისი, მ. ბერძენიშვილის ქ №1. M. Berdzenishvili str. 1, Tbilisi, Georgia.
Tel: +995712300; +995597775570.
E-mail: apexstudio.ge@gmail. com; natia.aleksiadis @ gmail. com

კონსტრუქციული ნაწილი Structural project			
მასშ. SCALE	–	თარიღი DATE OF ISSUE	12.07.2025
ნახაზი DRWG.		REVISIONS №	კორექტ. REV.	თარიღი DATE
		1	
		2	
სტადია STAGE		ინდექსი INDEX	ფურცლ. PAGES
მუშა პროექტი Working Draft			03