აივნის მინის გამყოფი ტიხარი BALCONY GLASS PARTITION	ზომა: SIZE: 350X2000 mm
ტიპი: TYPE: GP01	რაოდენობა: QUANTITY: 10

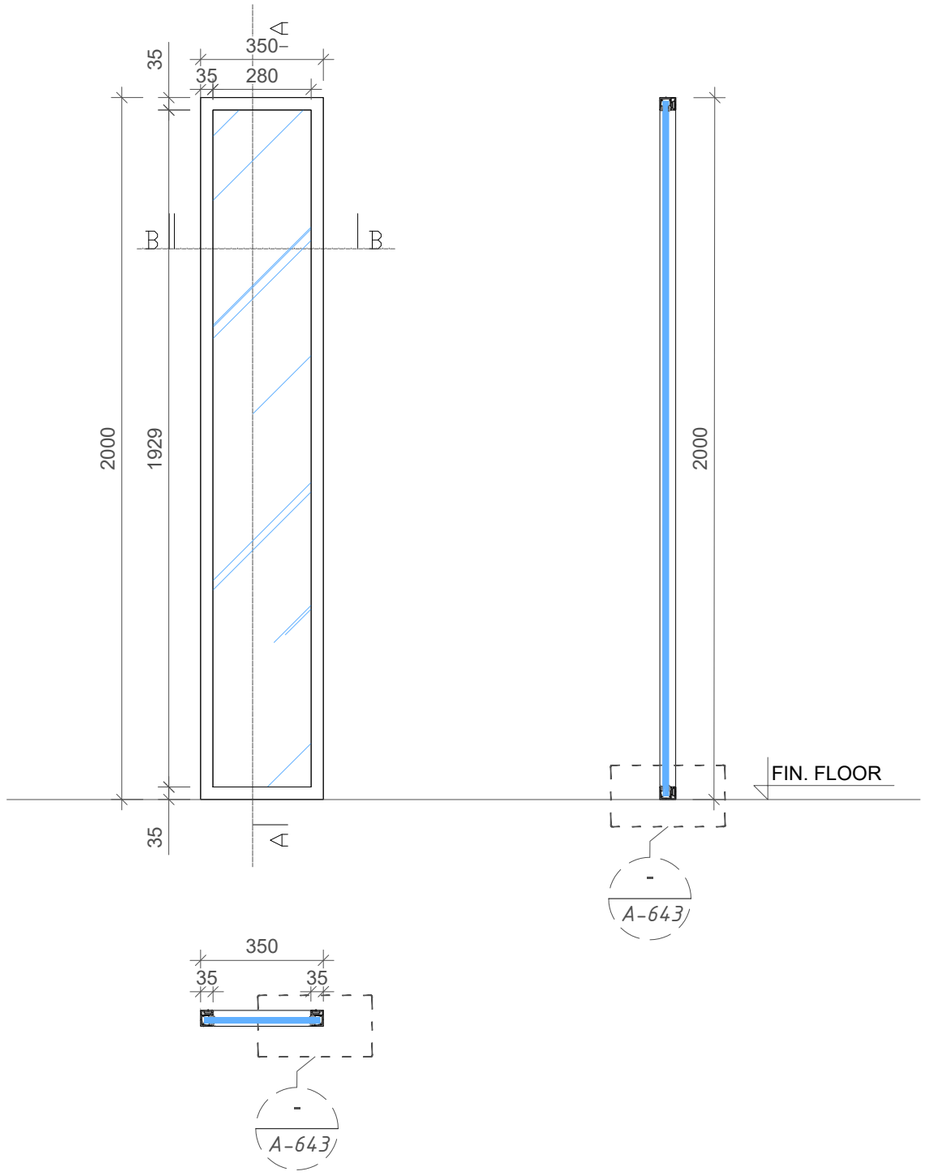

1. შენობის ფასადის არქიტექტურული პროექტი, ნიშნულების და ღერძების გათვალისწინებით.
იხილეთ მიბმული ფაილები
The architectural project of the facade of the building, considering of levels and axes.
see attached files

2. შემინული ალუმინის კონსტრუქციის ფერი.
RAL 7016 ფხვნილის საფრით
Color of the glazed aluminum structure.
RAL 7016 Powder coated

3. შემინული ალუმინის კონსტრუქციის მინა
16 მმ. ნაწრთობი მინა
Glass for glazed aluminum structure.
16 mm. Tempered glass

შპს "არტსტუდიო პროექტი"
Artstudio Project Ltd
#3 Z.Sakandelidze Str. 0179 Tbilisi,georgia
T +995 32.915254
info@artstudio.ge

სტრუქტურული ნაწილის კონსულტანტი
Structural Consultant
Cubicon
T +995 591 116 444
info@cubicon.ge
www.cubicon.ge

საინჟინრო კონსულტანტი
MEP Consultant
Meppers
T +995 32 2 23 48 48
info@meppers.com
meppers.com

სახანძრო უსაფრთხოების კონსულტანტი
FLS Consultant
შპს "დისი გრუპი"
Dc group LTD
T +995 577 77 65 26
dcgroup2018.info@gmail.com

ლანდშაფტის დიზაინი
Landscape Design
Openfabric
T +31(0)6 193 079 38
open@openfabric.eu
www.openfabric.eu

დამკვეთი
CLIENT
თბილისი ჰილსი
Tbilisi Hills
T +995 577 402 402
+995 599 999 904
sales@tbilisihills.com
www.tbilisihills.com

შენიშვნები
NOTES:

პროექტის სახელწოდება
PROJECT NAME
THREE RESIDENTAL BUILDINGS AND COMMERCIAL BUILDING IN TBILISI HILLS

ადგილმდებარეობა
PROJECT LOCATION
თბილისი ჰილსი გოლფი და რეზიდენციები , კრწანისი , თბილისი , საქართველო .
TBILISI HILLS GOLF AND RESIDENCES, KRTSANISI, TBILISI, GEORGIA.

ფაზა PHASE	სექტორი SECTOR
დეტალური დიზაინი <DD> DETAIL DESIGN	საცხოვრებელი RESIDENTIAL

პროექტის № PROJECT NUMBER	RFP/2021/19918
თარიღი DATE:	26.05.2025 - R001
დახაზა DRAWN BY	S.L
შეამოწმა CHECKED BY	S.L

სათაური
TITLE
აივნის მინის გამყოფი ტიხრის სპეციფიკაცია
BALCONY GLASS PARTITION SPECIFICATION

A-658

A3

მასშტაბი 1:20
Scale 1:20

აივნის მინის გამყოფი ტიხარი BALCONY GLASS PARTITION	ზომა: SIZE: 1050X2000 mm
ტიპი: TYPE: GP02	რაოდენობა: QUANTITY: 4

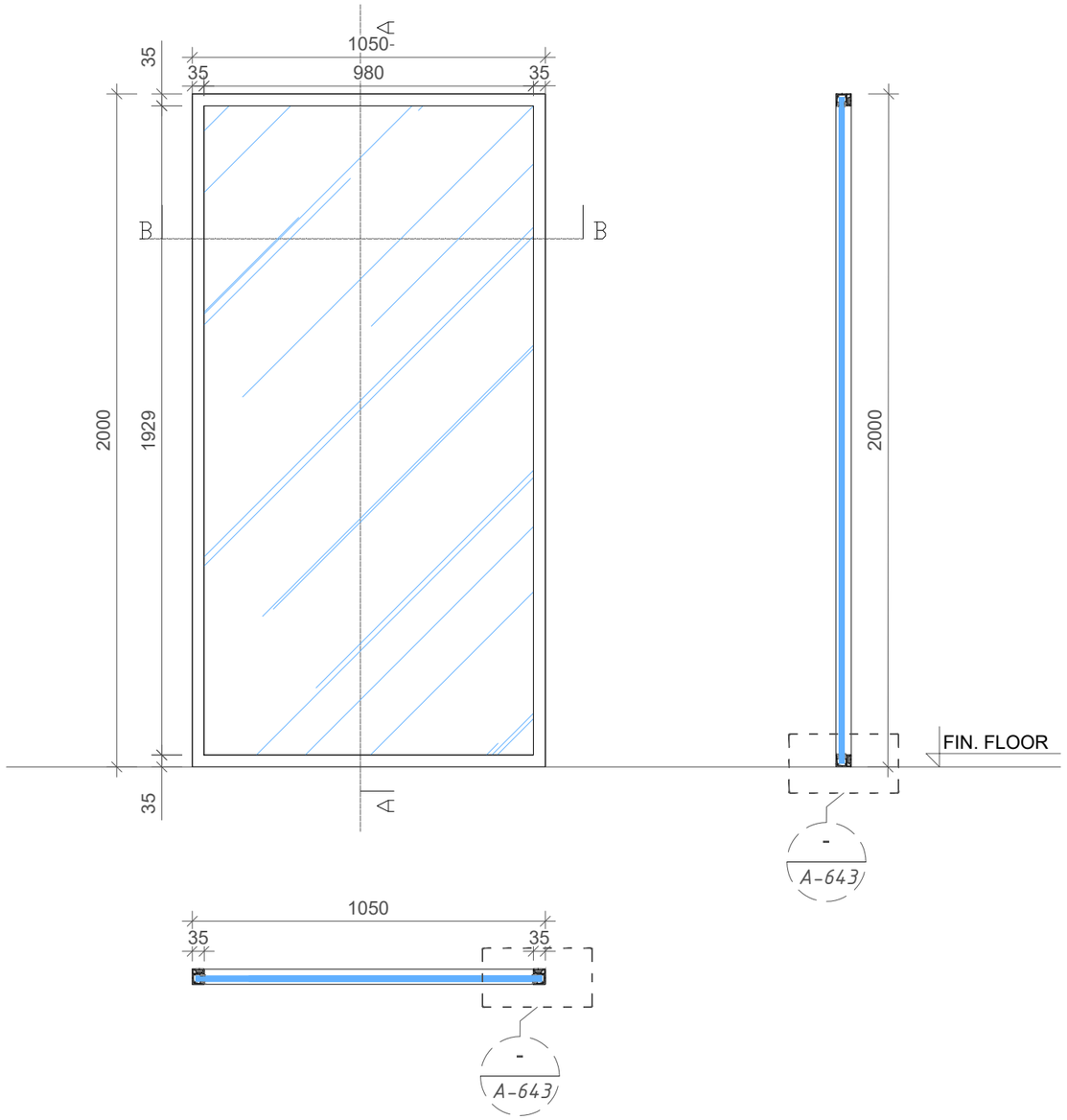

1. შენობის ფასადის არქიტექტურული პროექტი, ნიშნულების და ღერძების გათვალისწინებით.
იხილეთ მიბმული ფაილები
The architectural project of the facade of the building, considering of levels and axes.
see attached files

2. შემინული ალუმინის კონსტრუქციის ფერი.
RAL 7016 ფხვნილის საფრით
Color of the glazed aluminum structure.
RAL 7016 Powder coated

3. შემინული ალუმინის კონსტრუქციის მინა
16 მმ. ნაწრთობი მინა
Glass for glazed aluminum structure.
16 mm. Tempered glass

შპს "არტსტუდიო პროექტი"
Artstudio Project Ltd
#3 Z.Sakandelidze Str. 0179 Tbilisi,georgia
T +995 32.915254
info@artstudio.ge

სტრუქტურული ნაწილის კონსულტანტი
Structural Consultant
Cubicon
T +995 591 116 444
info@cubicon.ge
www.cubicon.ge

საინჟინრო კონსულტანტი
MEP Consultant
Meppers
T +995 32 2 23 48 48
info@meppers.com
meppers.com

სახანძრო უსაფრთხოების კონსულტანტი
FLS Consultant
შპს "დისი გრუპი"
Dc group LTD
T +995 577 77 65 26
dcgroup2018.info@gmail.com

ლანდშაფტის დიზაინი
Landscape Design
Openfabric
T +31(0)6 193 079 38
open@openfabric.eu
www.openfabric.eu

დამკვეთი
CLIENT
თბილისი ჰილსი
Tbilisi Hills
T +995 577 402 402
+995 599 999 904
sales@tbilisihills.com
www.tbilisihills.com

შენიშვნები
NOTES:

პროექტის სახელწოდება
PROJECT NAME
THREE RESIDENTAL BUILDINGS AND COMMERCIAL BUILDING IN TBILISI HILLS

ადგილმდებარეობა
PROJECT LOCATION
თბილისი ჰილსი გოლფი და რეზიდენციები , კრწანისი , თბილისი , საქართველო .
TBILISI HILLS GOLF AND RESIDENCES, KRTSANISI, TBILISI, GEORGIA.

ფაზა PHASE	სექტორი SECTOR
დეტალური დიზაინი <DD> DETAIL DESIGN	საცხოვრებელი RESIDENTIAL

პროექტის № PROJECT NUMBER	RFP/2021/19918
თარიღი DATE:	26.05.2025 - R001
დახაზა DRAWN BY	S.L
შეამოწმა CHECKED BY	S.L

სათაური
TITLE
აივნის მინის გამყოფი ტიხრის სპეციფიკაცია
BALCONY GLASS PARTITION SPECIFICATION

A-659

A3

მასშტაბი 1:20
Scale 1:20

აივნის მინის გამყოფი ტიხარი BALCONY GLASS PARTITION	ზომა: SIZE: 2250X2000 mm
ტიპი: TYPE: GP03	რაოდენობა: QUANTITY: 2

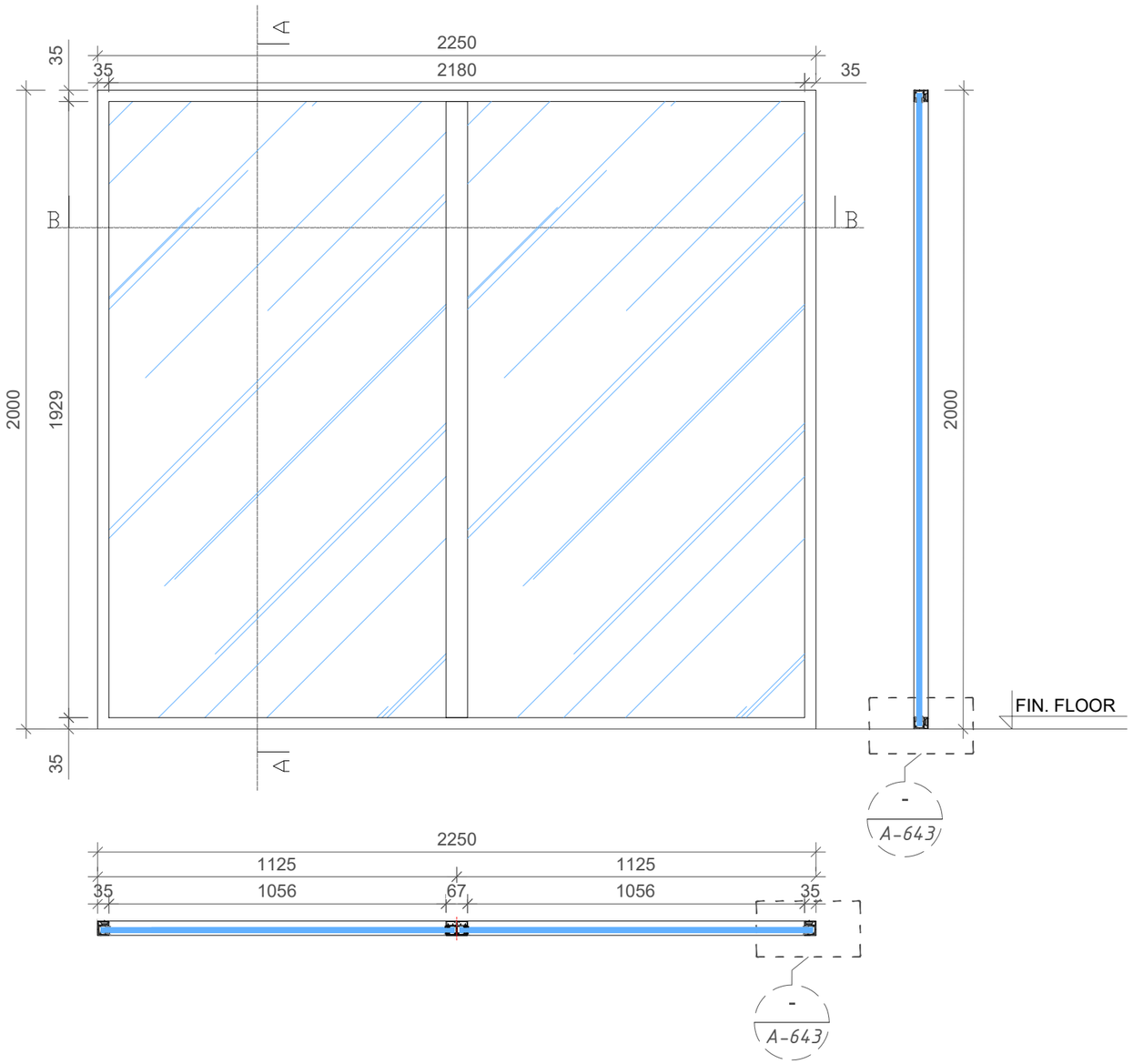

1. შენობის ფასადის არქიტექტურული პროექტი, ნიშნულების და ღერძების გათვალისწინებით.
იხილეთ მიბმული ფაილები
The architectural project of the facade of the building, considering of levels and axes.
see attached files

2. შემინული ალუმინის კონსტრუქციის ფერი.
RAL 7016 ფხვნილის საფრით
Color of the glazed aluminum structure.
RAL 7016 Powder coated

3. შემინული ალუმინის კონსტრუქციის მინა
16 მმ. ნაწრთობი მინა
Glass for glazed aluminum structure.
16 mm. Tempered glass

შპს "არტსტუდიო პროექტი"
Artstudio Project Ltd
#3 Z.Sakandelidze Str. 0179 Tbilisi,georgia
T +995 32.915254
info@artstudio.ge

სტრუქტურული ნაწილის კონსულტანტი
Structural Consultant
Cubicon
T +995 591 116 444
info@cubicon.ge
www.cubicon.ge

საინჟინრო კონსულტანტი
MEP Consultant
Meppers
T +995 32 2 23 48 48
info@meppers.com
meppers.com

სახანძრო უსაფრთხოების კონსულტანტი
FLS Consultant
შპს "დისი გრუპი"
Dc group LTD
T +995 577 77 65 26
dcgroup2018.info@gmail.com

ლანდშაფტის დიზაინი
Landscape Design
Openfabric
T +31(0)6 193 079 38
open@openfabric.eu
www.openfabric.eu

დამკვეთი
CLIENT
თბილისი ჰილსი
Tbilisi Hills
T +995 577 402 402
+995 599 999 904
sales@tbilisihills.com
www.tbilisihills.com

შენიშვნები
NOTES:

პროექტის სახელწოდება
PROJECT NAME
THREE RESIDENTAL BUILDINGS AND COMMERCIAL BUILDING IN TBILISI HILLS

ადგილმდებარეობა
PROJECT LOCATION
თბილისი ჰილსი გოლფი და რეზიდენციები , კრწანისი , თბილისი , საქართველო .
TBILISI HILLS GOLF AND RESIDENCES, KRTSANISI, TBILISI, GEORGIA.

ფაზა PHASE დეტალური დიზაინი <DD> DETAIL DESIGN	სექტორი SECTOR საცხოვრებელი RESIDENTIAL

პროექტის № PROJECT NUMBER	RFP/2021/19918
თარიღი DATE:	26.05.2025 - R001
დახაზა DRAWN BY	S.L
შეამოწმა CHECKED BY	S.L

სათაური
TITLE
აივნის მინის გამყოფი ტიხრის სპეციფიკაცია
BALCONY GLASS PARTITION SPECIFICATION

A-660

A3

მასშტაბი 1:20
Scale 1:20

აივნის მინის გამყოფი ტიხარი BALCONY GLASS PARTITION	ზომა: SIZE: 750X2000 mm
ტიპი: TYPE: GP04	რაოდენობა: QUANTITY: 10

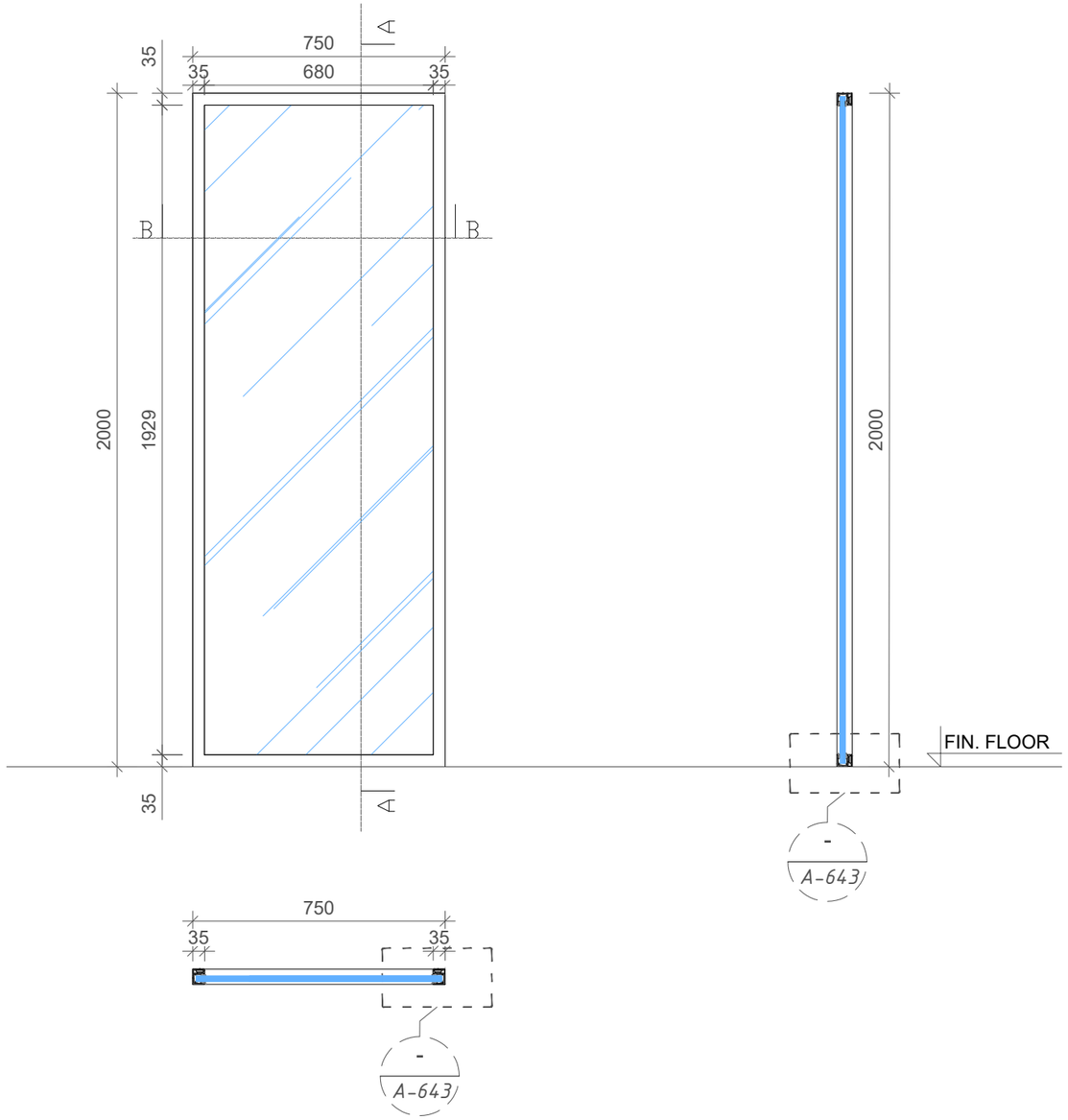

1. შენობის ფასადის არქიტექტურული პროექტი, ნიშნულების და ღერძების გათვალისწინებით.
იხილეთ მიბმული ფაილები
The architectural project of the facade of the building, considering of levels and axes.
see attached files

2. შემინული ალუმინის კონსტრუქციის ფერი.
RAL 7016 ფხვნილის საფრით
Color of the glazed aluminum structure.
RAL 7016 Powder coated

3. შემინული ალუმინის კონსტრუქციის მინა
16 მმ. ნაწრთობი მინა
Glass for glazed aluminum structure.
16 mm. Tempered glass

შპს "არტსტუდიო პროექტი"
Artstudio Project Ltd
#3 Z.Sakandelidze Str. 0179 Tbilisi,georgia
T +995 32.915254
info@artstudio.ge

სტრუქტურული ნაწილის კონსულტანტი
Structural Consultant
Cubicon
T +995 591 116 444
info@cubicon.ge
www.cubicon.ge

საინჟინრო კონსულტანტი
MEP Consultant
Meppers
T +995 32 2 23 48 48
info@meppers.com
meppers.com

სახანძრო უსაფრთხოების კონსულტანტი
FLS Consultant
შპს "დისი გრუპი"
Dc group LTD
T +995 577 77 65 26
dcgroup2018.info@gmail.com

ლანდშაფტის დიზაინი
Landscape Design
Openfabric
T +31(0)6 193 079 38
open@openfabric.eu
www.openfabric.eu

დამკვეთი
CLIENT
თბილისი ჰილსი
Tbilisi Hills
T +995 577 402 402
+995 599 999 904
sales@tbilisihills.com
www.tbilisihills.com

შენიშვნები
NOTES:

პროექტის სახელწოდება
PROJECT NAME
THREE RESIDENTAL BUILDINGS AND COMMERCIAL BUILDING IN TBILISI HILLS

ადგილმდებარეობა
PROJECT LOCATION
თბილისი ჰილსი გოლფი და რეზიდენციები , კრწანისი , თბილისი , საქართველო .
TBILISI HILLS GOLF AND RESIDENCES, KRTSANISI, TBILISI, GEORGIA.

ფაზა PHASE	სექტორი SECTOR
დეტალური დიზაინი <DD> DETAIL DESIGN	საცხოვრებელი RESIDENTIAL

პროექტის № PROJECT NUMBER	RFP/2021/19918
თარიღი DATE:	26.05.2025 - R001
დახაზა DRAWN BY	S.L
შეამოწმა CHECKED BY	S.L

სათაური
TITLE
აივნის მინის გამყოფი ტიხრის სპეციფიკაცია
BALCONY GLASS PARTITION SPECIFICATION

A-661

A3

მასშტაბი 1:20
Scale 1:20

აივნის მინის გამყოფი ტიხარი BALCONY GLASS PARTITION	ზომა: SIZE: 800X2000 mm
ტიპი: TYPE: GP05	რაოდენობა: QUANTITY: 2

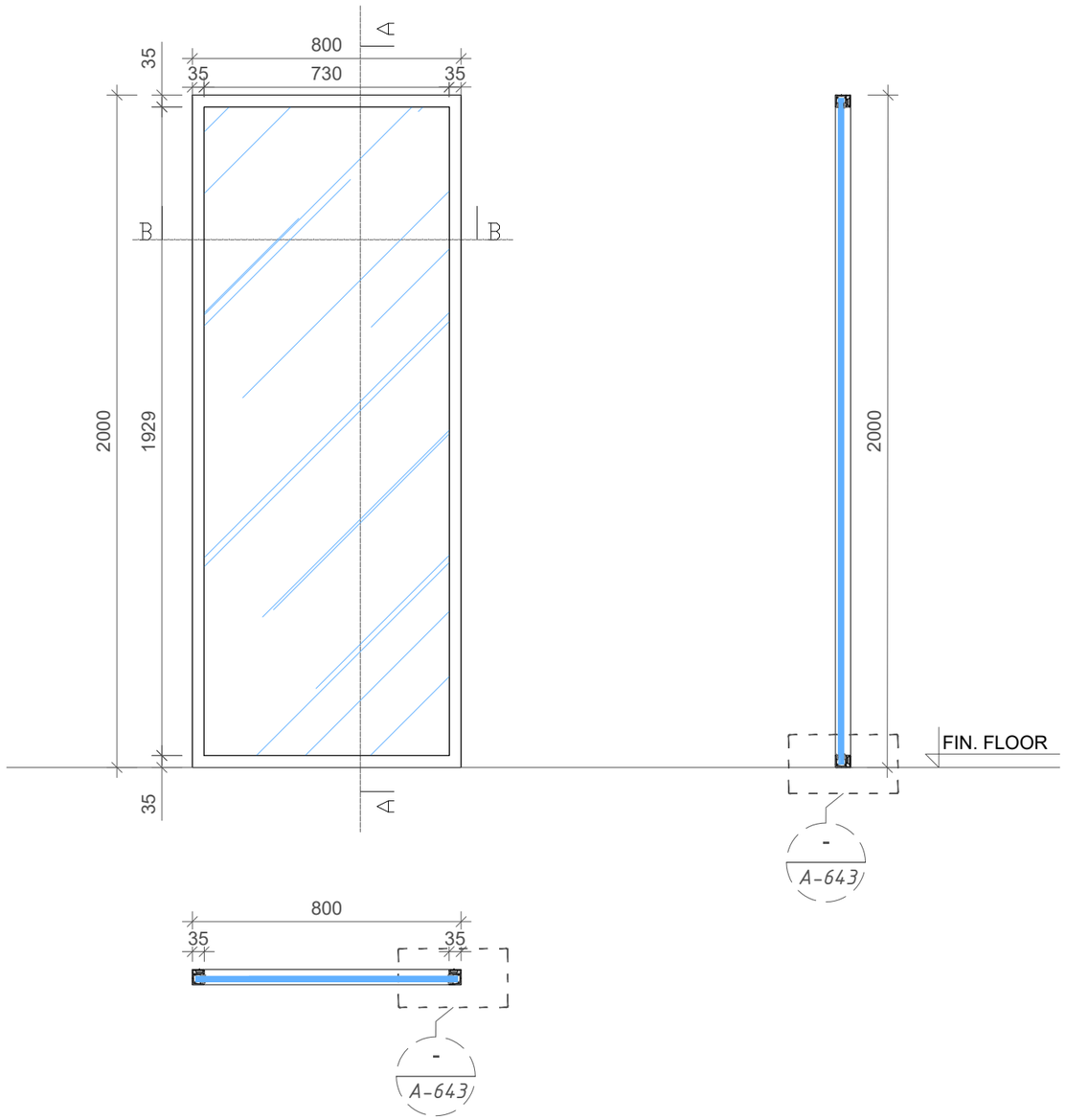

1. შენობის ფასადის არქიტექტურული პროექტი, ნიშნულების და ღერძების გათვალისწინებით.
იხილეთ მიბმული ფაილები
The architectural project of the facade of the building, considering of levels and axes.
see attached files

2. შემინული ალუმინის კონსტრუქციის ფერი.
RAL 7016 ფხვნილის საფრით
Color of the glazed aluminum structure.
RAL 7016 Powder coated

3. შემინული ალუმინის კონსტრუქციის მინა
16 მმ. ნაწრთობი მინა
Glass for glazed aluminum structure.
16 mm. Tempered glass

შპს "არტსტუდიო პროექტი"
Artstudio Project Ltd
#3 Z.Sakandelidze Str. 0179 Tbilisi,georgia
T +995 32.915254
info@artstudio.ge

სტრუქტურული ნაწილის კონსულტანტი
Structural Consultant
Cubicon
T +995 591 116 444
info@cubicon.ge
www.cubicon.ge

საინჟინრო კონსულტანტი
MEP Consultant
Meppers
T +995 32 2 23 48 48
info@meppers.com
meppers.com

სახანძრო უსაფრთხოების კონსულტანტი
FLS Consultant
შპს "დისი გრუპი"
Dc group LTD
T +995 577 77 65 26
dcgroup2018.info@gmail.com

ლანდშაფტის დიზაინი
Landscape Design
Openfabric
T +31(0)6 193 079 38
open@openfabric.eu
www.openfabric.eu

დამკვეთი
CLIENT
თბილისი ჰილსი
Tbilisi Hills
T +995 577 402 402
+995 599 999 904
sales@tbilisihills.com
www.tbilisihills.com

შენიშვნები
NOTES:

პროექტის სახელწოდება
PROJECT NAME
THREE RESIDENTAL BUILDINGS AND COMMERCIAL BUILDING IN TBILISI HILLS

ადგილმდებარეობა
PROJECT LOCATION
თბილისი ჰილსი გოლფი და რეზიდენციები , კრწანისი , თბილისი , საქართველო .
TBILISI HILLS GOLF AND RESIDENCES, KRTSANISI, TBILISI, GEORGIA.

ფაზა PHASE	სექტორი SECTOR
დეტალური დიზაინი <DD> DETAIL DESIGN	საცხოვრებელი RESIDENTIAL

პროექტის № PROJECT NUMBER	RFP/2021/19918
თარიღი DATE:	26.05.2025 - R001
დახაზა DRAWN BY	S.L
შეამოწმა CHECKED BY	S.L

სათაური
TITLE
აივნის მინის გამყოფი ტიხრის სპეციფიკაცია
BALCONY GLASS PARTITION SPECIFICATION

A-662

A3

მასშტაბი 1:20
Scale 1:20

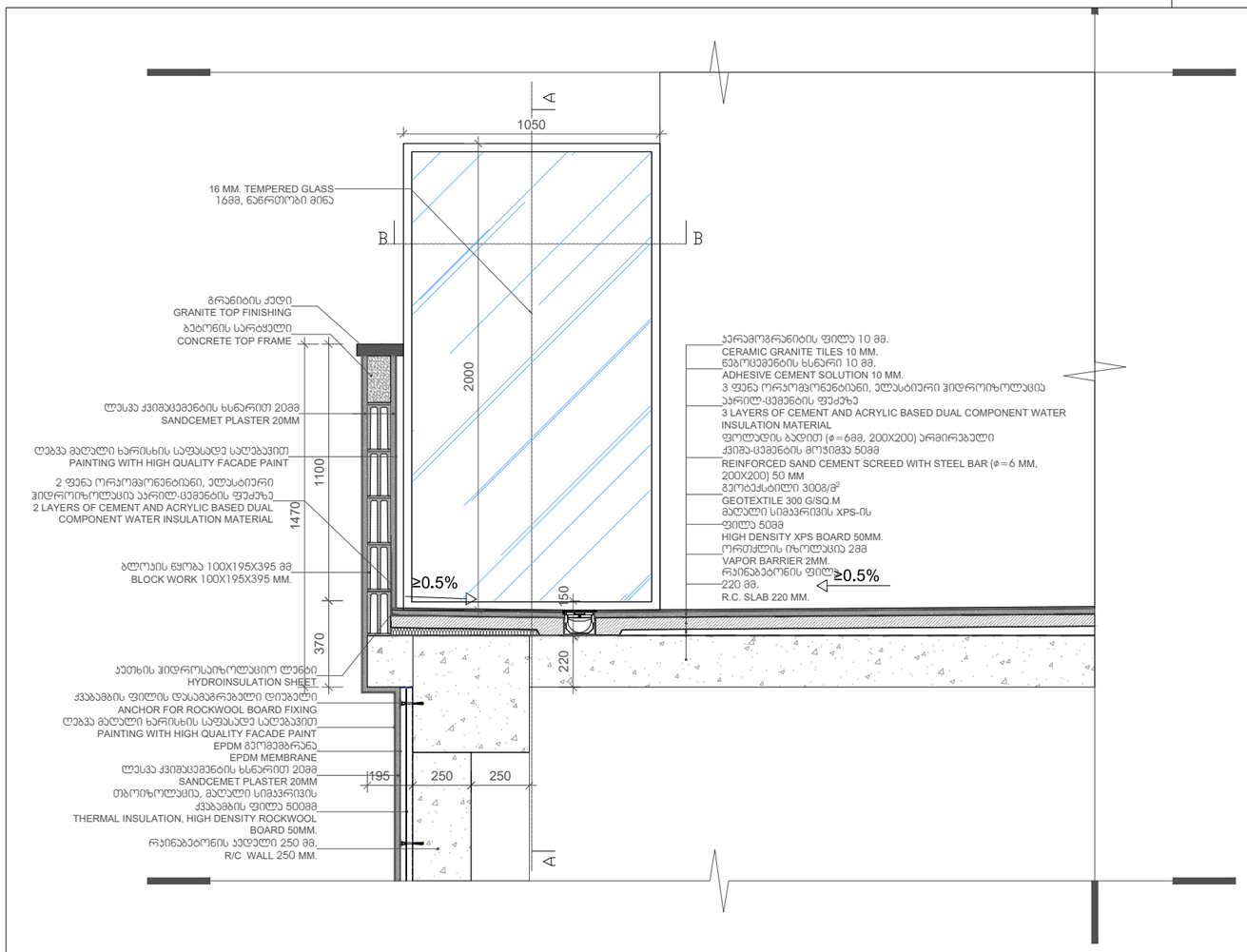

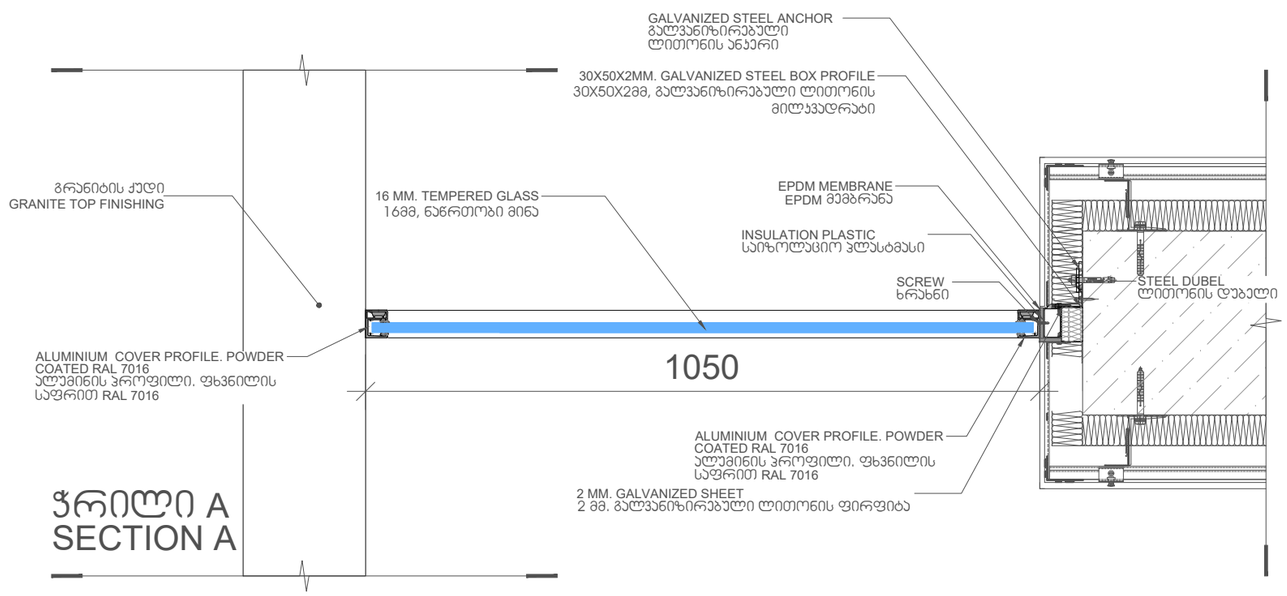

ჭრილი A
SECTION A

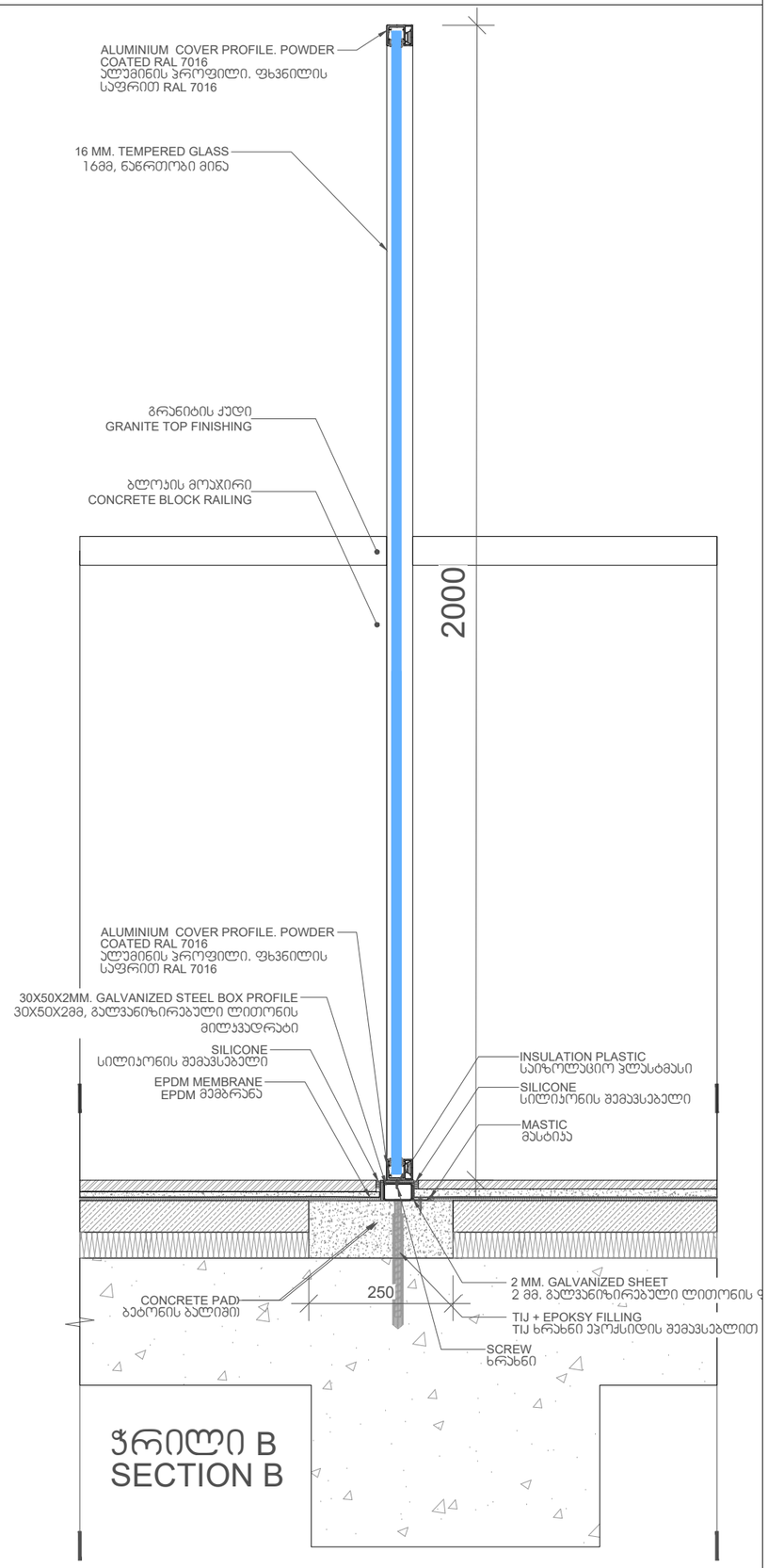

ჭრილი B
SECTION B

შპს "არტსტუდიო პროექტი"
Artstudio Project Ltd
#3 Z.Sakandelidze Str. 0179 Tbilisi,georgia
T +995 32.915254
info@artstudio.ge

სტრუქტურული ნაწილის კონსულტანტი
Structural Consultant
Cubicon
T +995 591 116 444
info@cubicon.ge
www.cubicon.ge

საინჟინრო კონსულტანტი
MEP Consultant
Meppers
T +995 32 2 23 48 48
info@meppers.com
meppers.com

სახანძრო უსაფრთხოების კონსულტანტი
FLS Consultant
შპს "დისი გრუპი"
Dc group LTD
T +995 577 77 65 26
dcgroup2018.info@gmail.com

ლანდშაფტის დიზაინი
Landscape Design
Openfabric
T +31(0)6 193 079 38
open@openfabric.eu
www.openfabric.eu

დამკვეთი
CLIENT
თბილისი ჰილსი
Tbilisi Hills
T +995 577 402 402
+995 599 999 904
sales@tbilisihills.com
www.tbilisihills.com

შენიშვნები
NOTES:

პროექტის სახელწოდება
PROJECT NAME
THREE RESIDENTAL BUILDINGS AND COMMERCIAL BUILDING IN TBILISI HILLS

ადგილმდებარეობა
PROJECT LOCATION
თბილისი ჰილსი გოლფი და რეზიდენციები , კრწანისი , თბილისი , საქართველო .
TBILISI HILLS GOLF AND RESIDENCES, KRTSANISI, TBILISI, GEORGIA.

ფაზა PHASE	სექტორი SECTOR
დეტალური დიზაინი <DD> DETAIL DESIGN	საცხოვრებელი RESIDENTIAL

პროექტის № PROJECT NUMBER	RFP/2021/19918
თარიღი DATE:	26.05.2025 - R001
დახაზა DRAWN BY	S.L
შეამოწმა CHECKED BY	S.L

სათაური
TITLE
მინის გამყოფი ტიხრის მონტაჟის დეტალები
GLASS PARTITION INSTALLATION DETAILS

A-663

A3

მასშტაბი 1:20
Scale 1:20

BALCONY GLASS PARTITION

Level	Partition Tag	Dimentions (mm)	Material	Quantity	Total Quantity (all Levels)
Level 0(GF)-0.00	GP01	350x2000	Glass	1	10
	GP02	1050x2000	Glass	2	4
	GP03	2250x2000	Glass	1	2
Level 1 +3.72	GP01	350x2000	Glass	3	10
	GP02	1050x2000	Glass	2	4
	GP03	2250x2000	Glass	1	2
	GP04	750x2000	Glass	3	10
Level 2 +7.49	GP01	350x2000	Glass	4	10
	GP04	750x2000	Glass	5	10
	GP05	800x2000	Glass	1	2
Level 3 +11.21	GP01	350x2000	Glass	2	10
	GP04	750x2000	Glass	2	10
	GP05	800x2000	Glass	1	2

შპს "არტსტუდიო პროექტი"
Artstudio Project Ltd
#3 Z.Sakandelidze Str. 0179 Tbilisi,georgia
T +995 32.915254
info@artstudio.ge

სტრუქტურული ნაწილის კონსულტანტი
Structural Consultant
Cubicon
T +995 591 116 444
info@cubicon.ge
www.cubicon.ge

საინჟინრო კონსულტანტი
MEP Consultant
Meppers
T +995 32 2 23 48 48
info@meppers.com
meppers.com

სახანძრო უსაფრთხოების კონსულტანტი
FLS Consultant
შპს "დისი გრუპი"
Dc group LTD
T +995 577 77 65 26
dcgroup2018.info@gmail.com

ლანდშაფტის დიზაინი
Landscape Design
Openfabric
T +31(0)6 193 079 38
open@openfabric.eu
www.openfabric.eu

დამკვეთი
CLIENT
თბილისი ჰილსი
Tbilisi Hills
T +995 577 402 402
+995 599 999 904
sales@tbilisihills.com
www.tbilisihills.com

შენიშვნები
NOTES:

პროექტის სახელწოდება
PROJECT NAME
THREE RESIDENTAL BUILDINGS AND COMMERCIAL BUILDING IN TBILISI HILLS

ადგილმდებარეობა
PROJECT LOCATION
თბილისი ჰილსი გოლფი და რეზიდენციები , კრწანისი , თბილისი , საქართველო .
TBILISI HILLS GOLF AND RESIDENCES, KRTSANISI, TBILISI, GEORGIA.

ფაზა PHASE	სექტორი SECTOR
დეტალური დიზაინი <DD> DETAIL DESIGN	საცხოვრებელი RESIDENTIAL

პროექტის № PROJECT NUMBER	RFP/2021/19918
თარიღი DATE:	26.05.2025 - R001
დახაზა DRAWN BY	S.L
შეამოწმა CHECKED BY	S.L

სათაური
TITLE
აივნის მინის გამყოფი ტიხრების ცხრილი
BALCONY GLASS PARTITIONS SCHEDULE

A-664

A3