ქდიღმის მასივში, ზაზა ფაჩულიას სახელობის კალათბურთის მოედნის მოწყობის საპროექტოოექტო დოკუმენტაცია

მმისამართი: ˩/˛ I ˬ˫. 3˧ˬ˳˶ˎ˹˷” - 31X20=620 ˬ˫.˛;

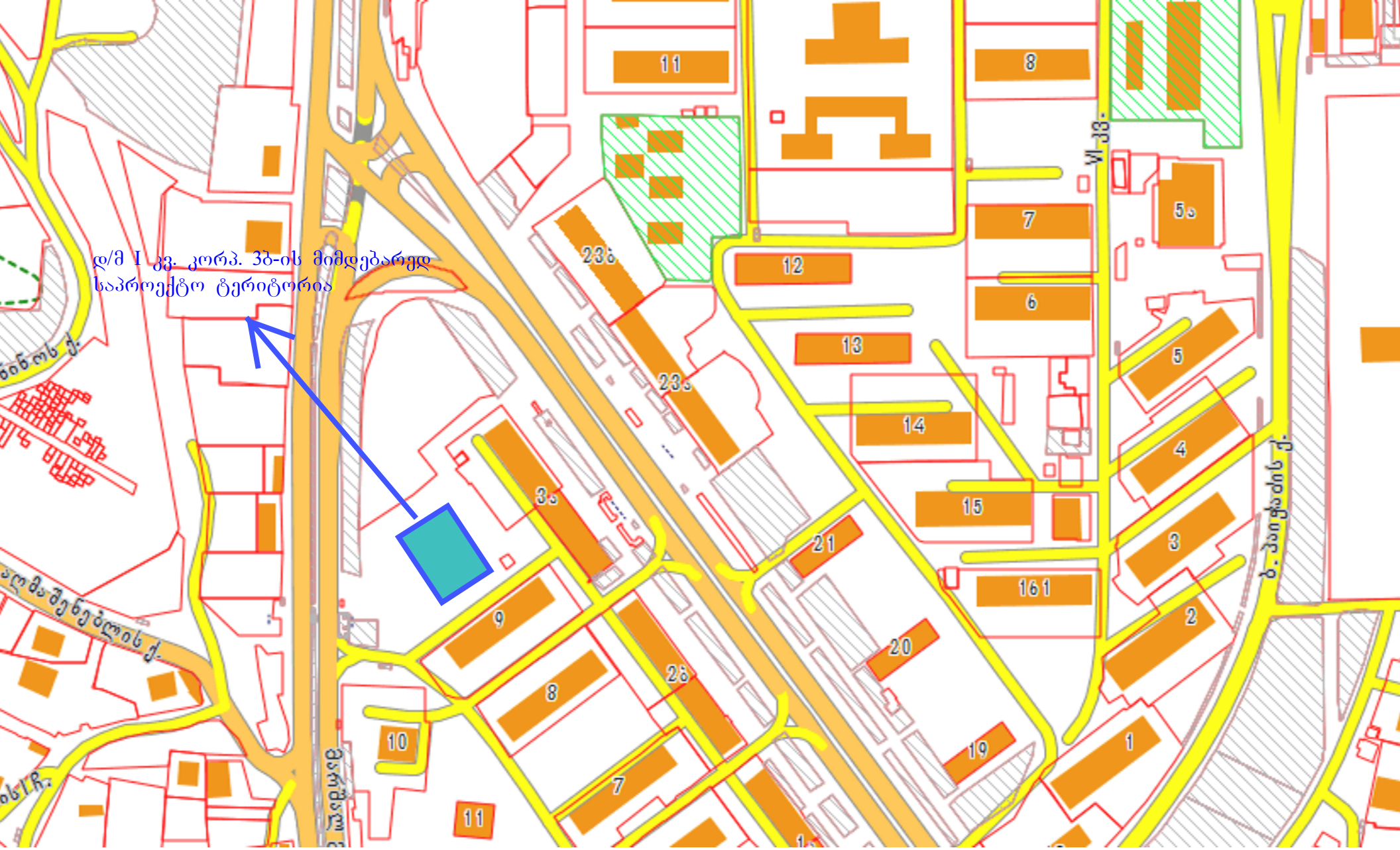

სიტუაციური გეგმა

მის: დ/მ, I კვ. კორპ. 3ბ-ს მიმდებარედ

გეგმა

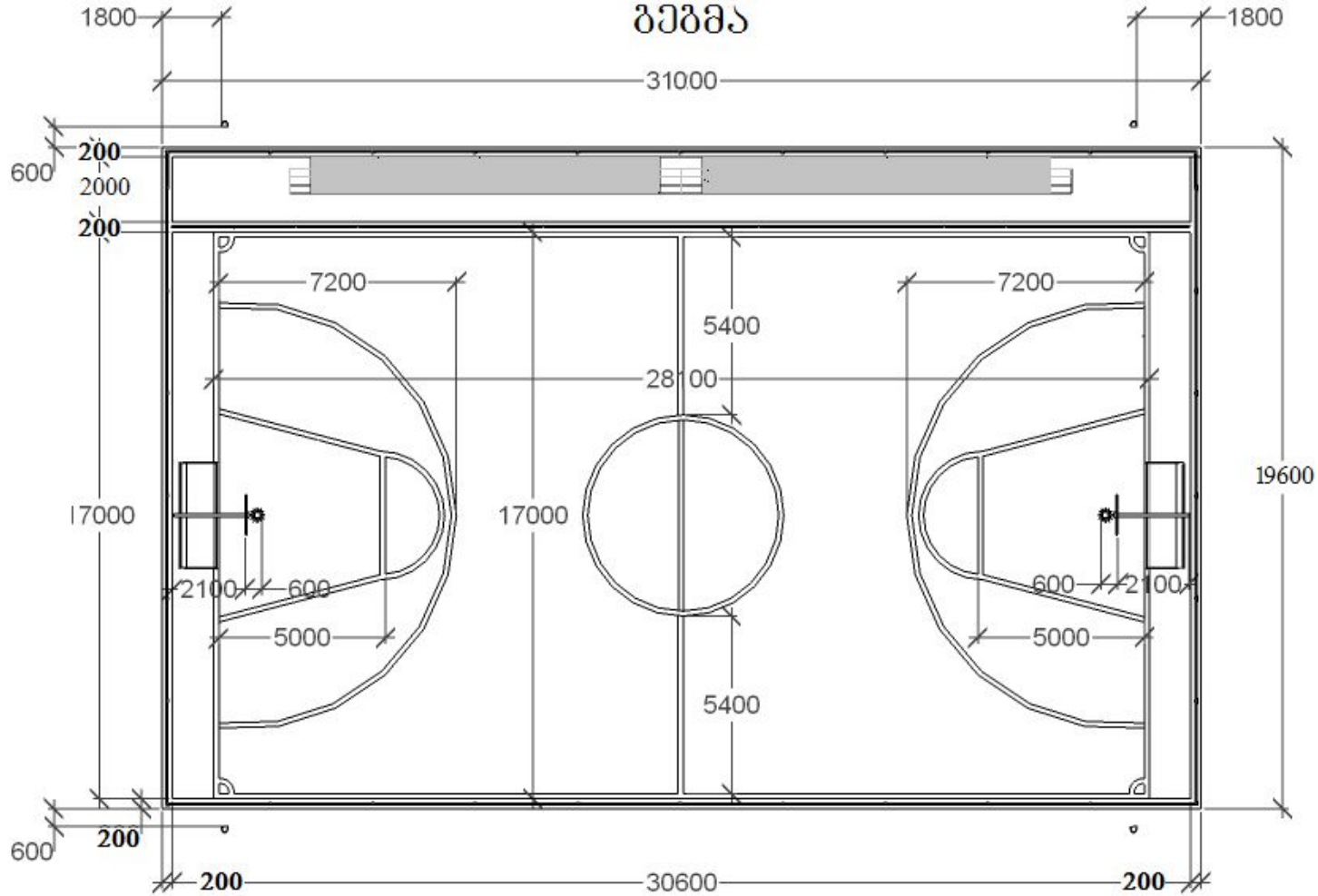
1800
31000
1800
200
600
2000
200
7200
7200
5400
28100
19600
17000
17000
2100
600
600
2100
5000
5000
5400
600
200
200
30600
200

კვეთები

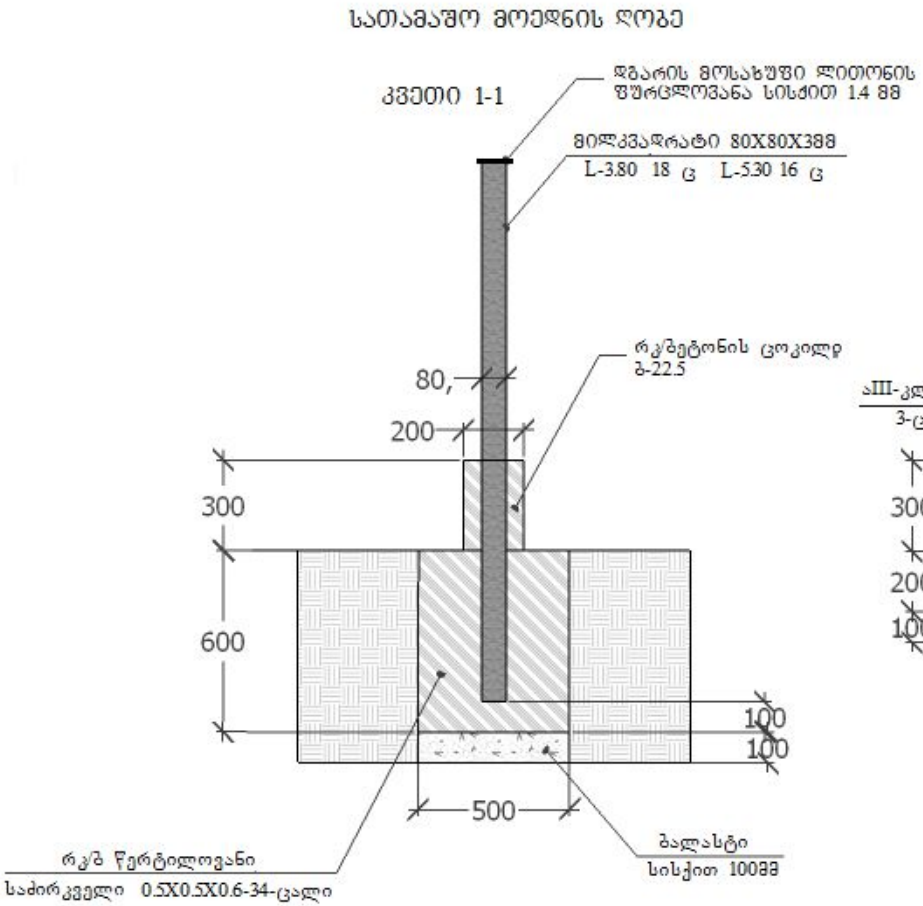
სათამაშო მოედნის ღობე
კვეთი 1-1
დგარის მოსახუფი ლითონის ფურცლოვანა სისქით 1.4 მმ
მილკვადრატი 80X80X3მმ
L-3.80 18 ც L-5.30 16 ც
რკ/ბეტონის ცოკილი ბ-22.5
80,
200
300
600
100
100
500
ბალასტი
სისქით 100მმ
რკ/ბ წერტილოვანი
საძირკველი 0.5X0.5X0.6-34-ცალი

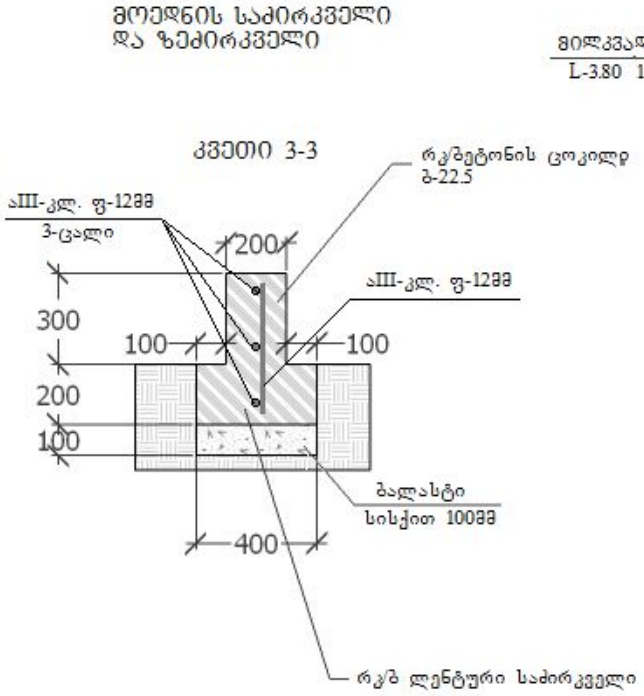
მოედნის საძირკველი
და ზეძირკველი
კვეთი 3-3
aIII-კლ. ფ-12მმ
3-ცალი
200
300
100
100
200
100
400
aIII-კლ. ფ-12მმ
ბალასტი
სისქით 100მმ
რკ/ბ ლენტური საძირკველი
რკ/ბეტონის ცოკილი ბ-22.5

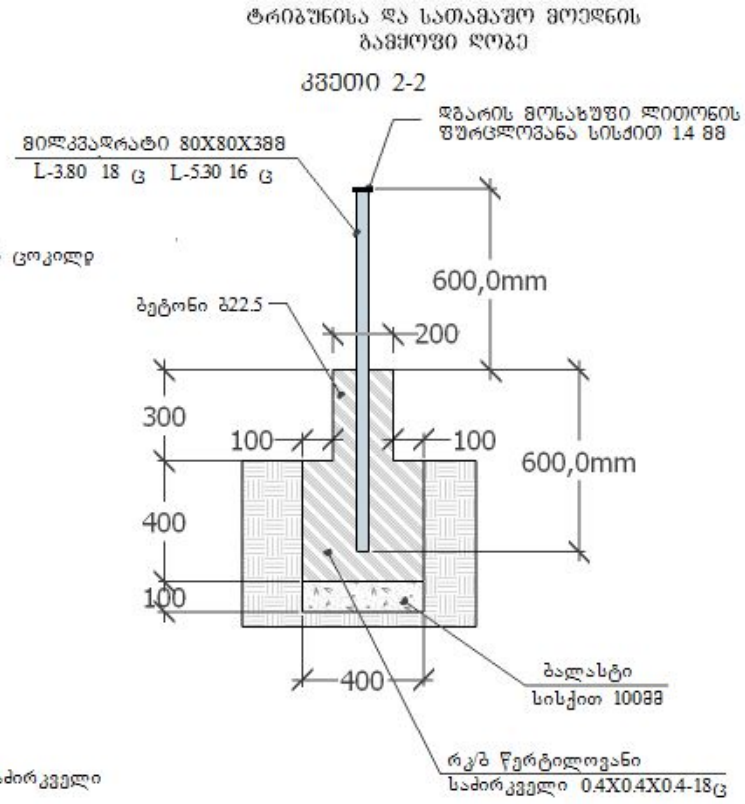
ტრიბუნისა და სათამაშო მოედნის
გამყოფი ღობე
კვეთი 2-2
დგარის მოსახუფი ლითონის ფურცლოვანა სისქით 1.4 მმ
მილკვადრატი 80X80X3მმ
L-3.80 18 ც L-5.30 16 ც
600,0mm
ბეტონი ბ22.5
200
300
100
100
600,0mm
400
100
400
ბალასტი
სისქით 100მმ
რკ/ბ წერტილოვანი
საძირკველი 0.4X0.4X0.4-18ც

კვანძი-1

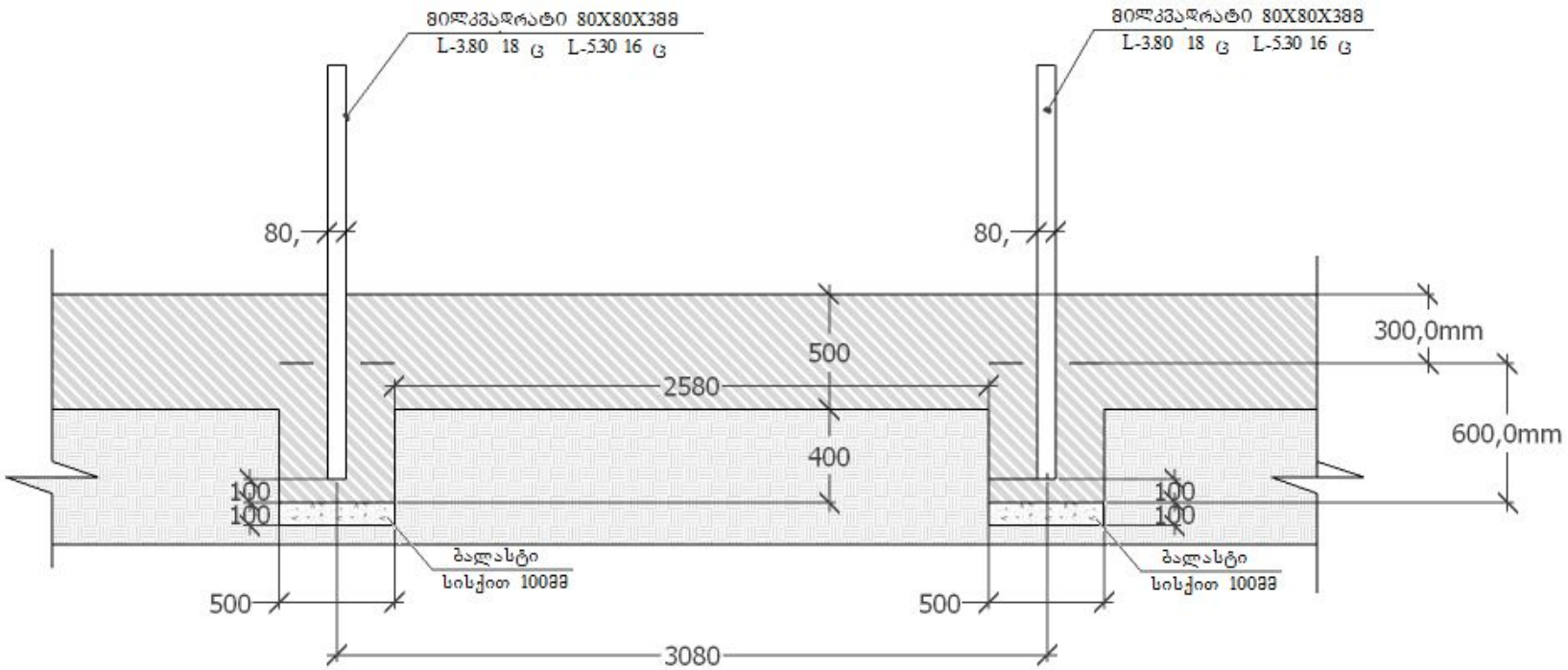
მილკვადრატი 80X80X388
L-3.80 18 G L-5.30 16 G
80,
500
2580
400
100
100
ბალასტი
სისქით 100მმ
500
3080
300,0mm
600,0mm

მოედნისა და ტრიბუნის
გამყოფი ბარიერი

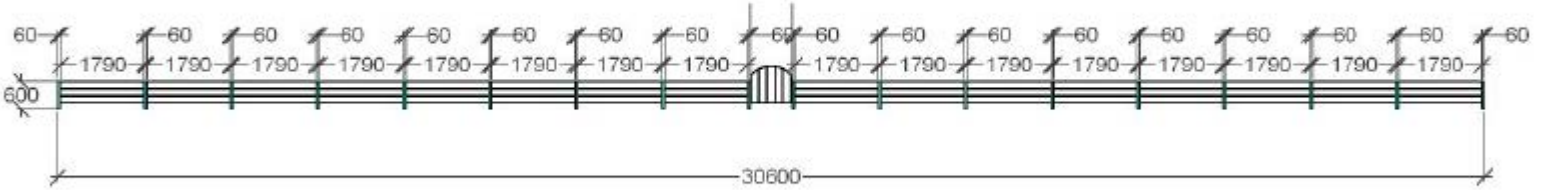

ბარიერის კარი

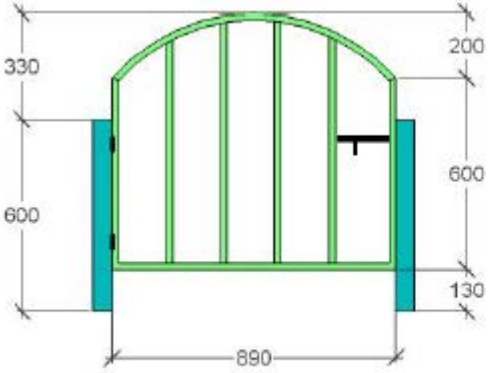

გამყოფი ბარიერი

ლითონის კარი

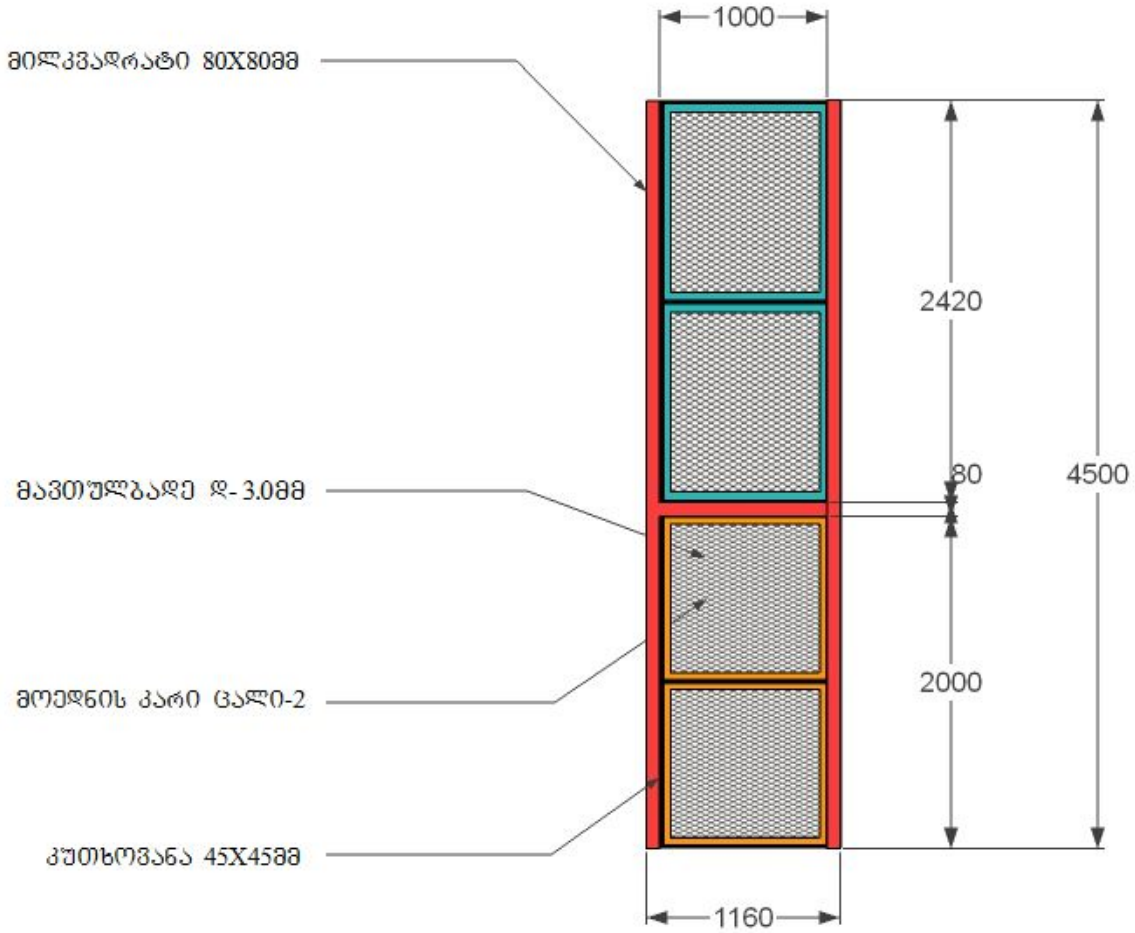

მოედნის ღობე

ცალი-76

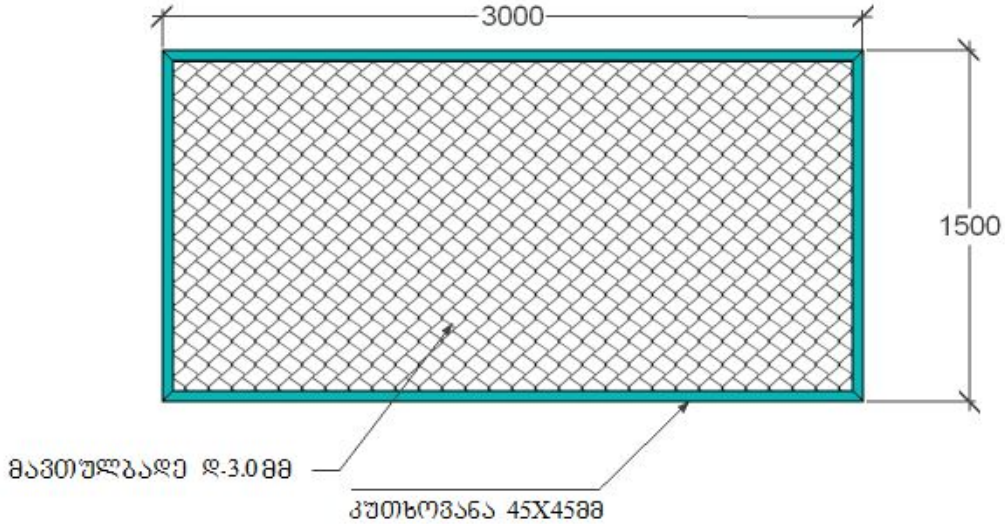

ფილის არმირება

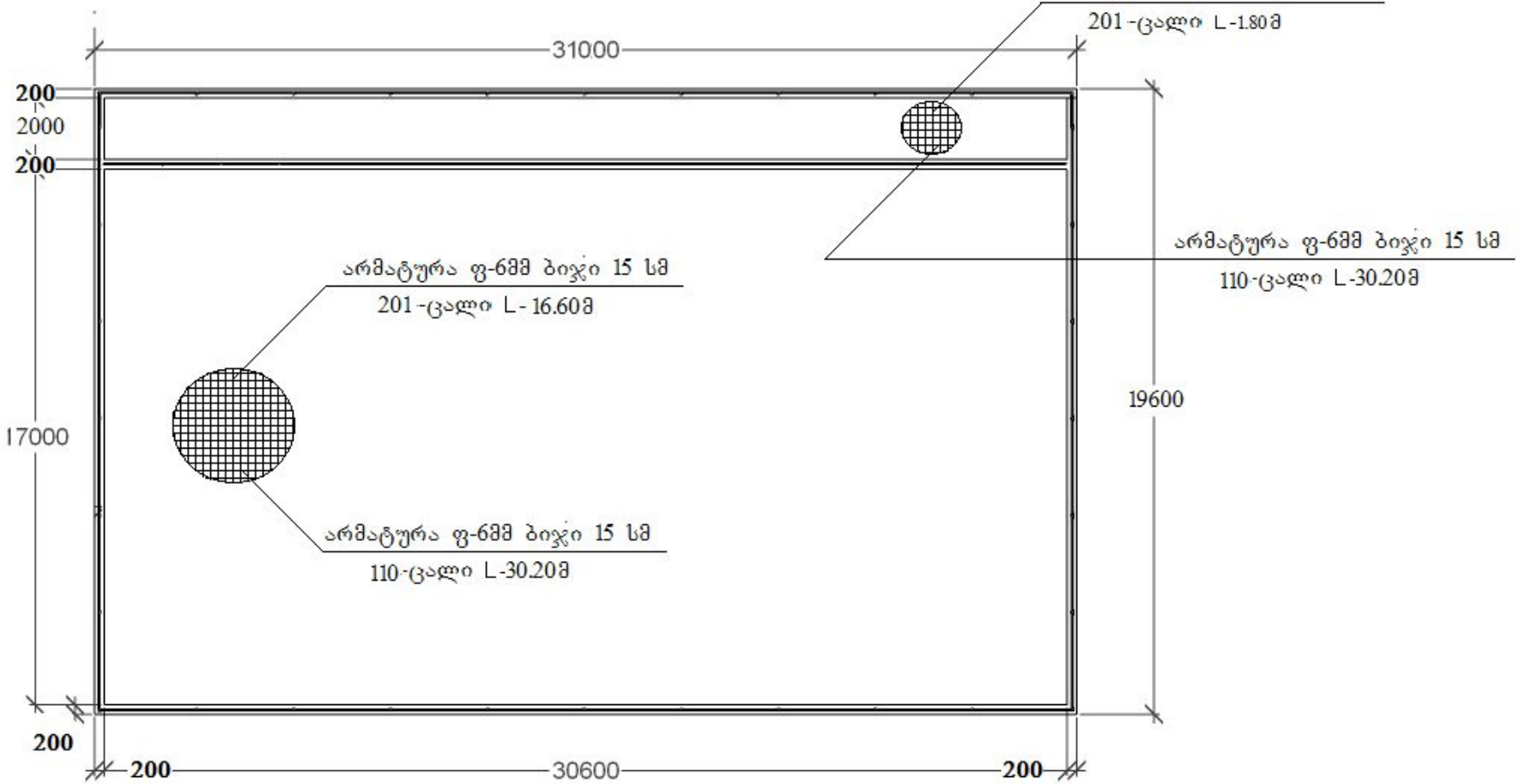

კალათბურთის ფარის კონსტრუქცია

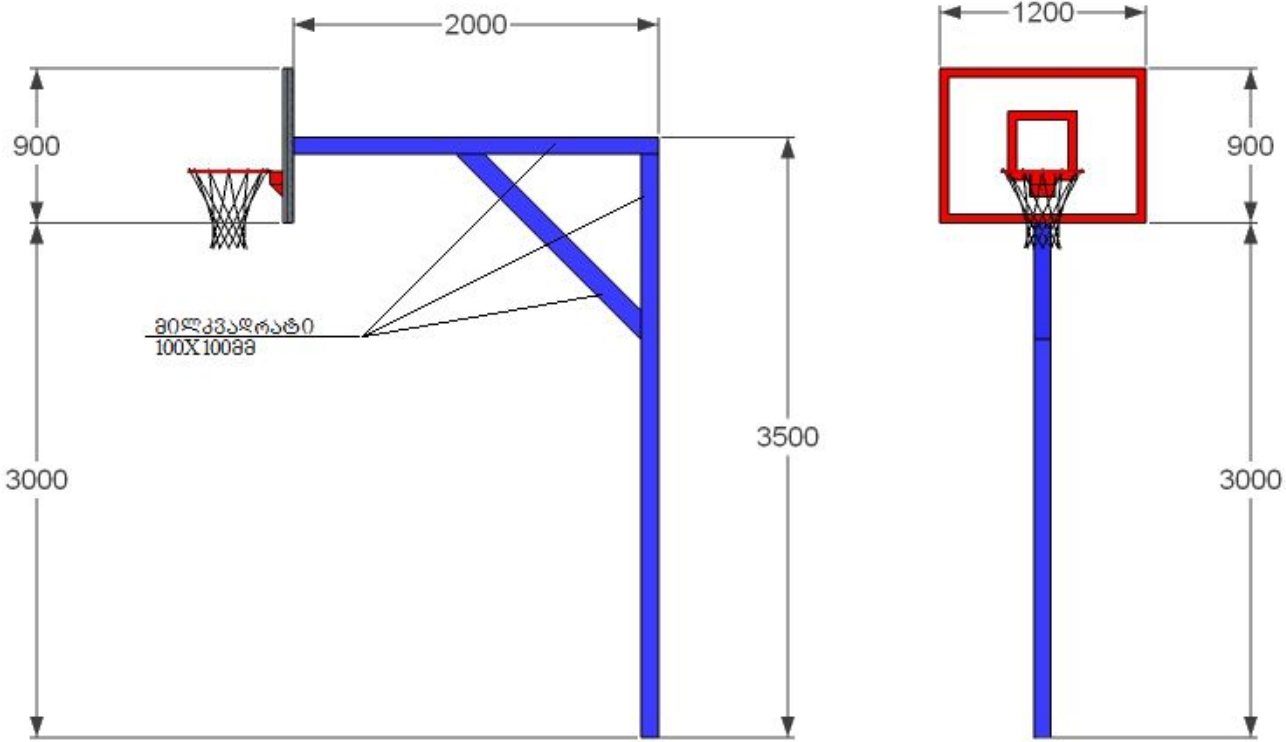

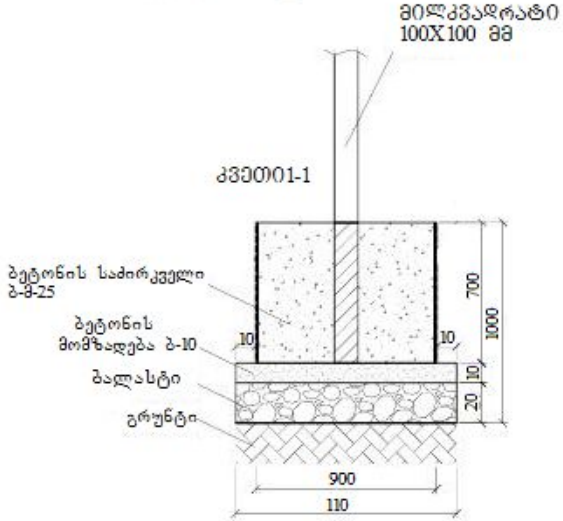

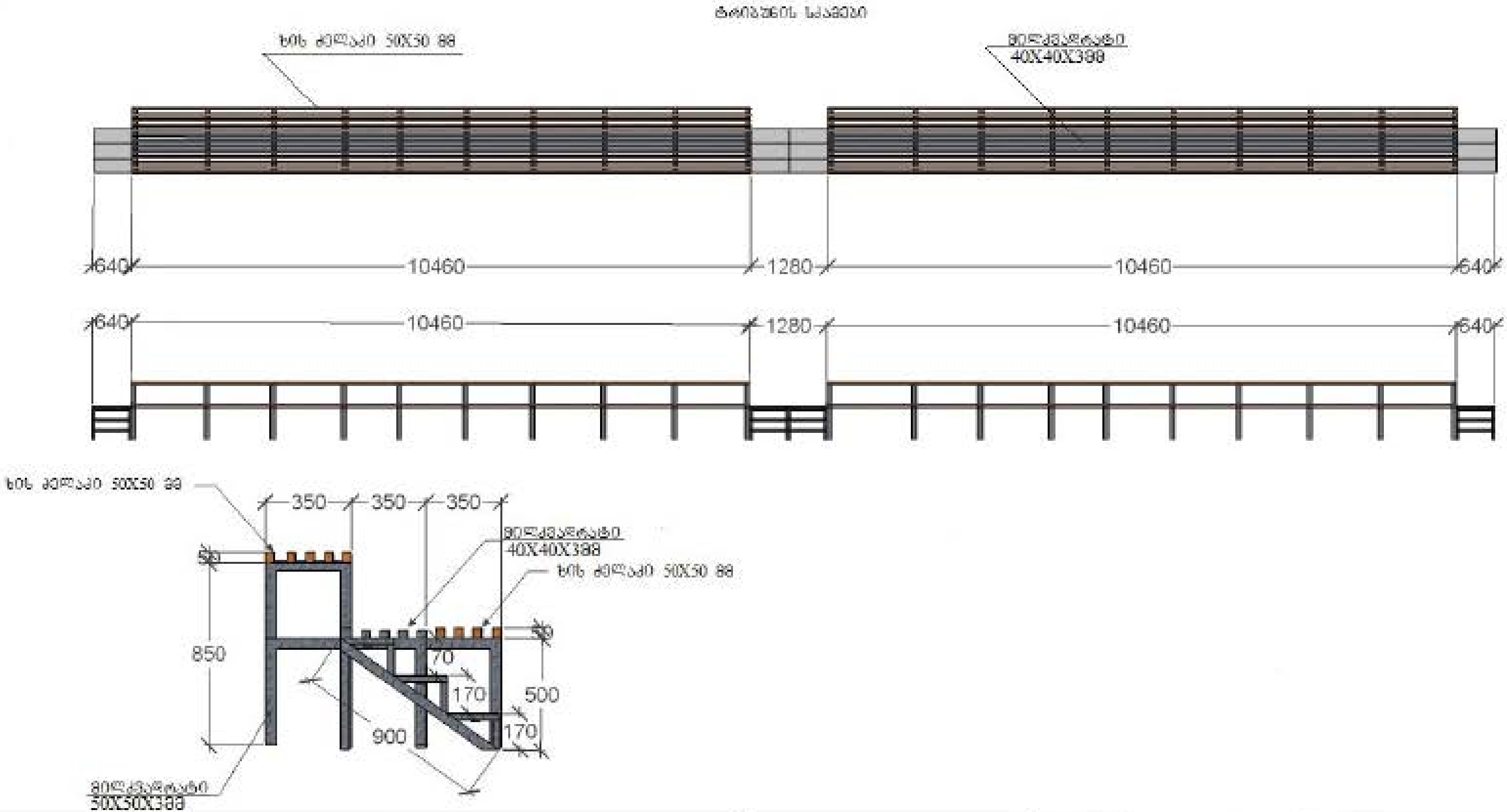

ტრიბუნის სკამები
ხის ძელაკი 50X50 მმ
მილკვადრატი
40X40X3მმ
640
10460
1280
10460
640
640
10460
1280
10460
640
ხის ძელაკი 50X50 მმ
350
350
350
მილკვადრატი
40X40X3მმ
ხის ძელაკი 50X50 მმ
50
850
70
170
500
900
170
50
მილკვადრატი
50X50X3მმ

განათება

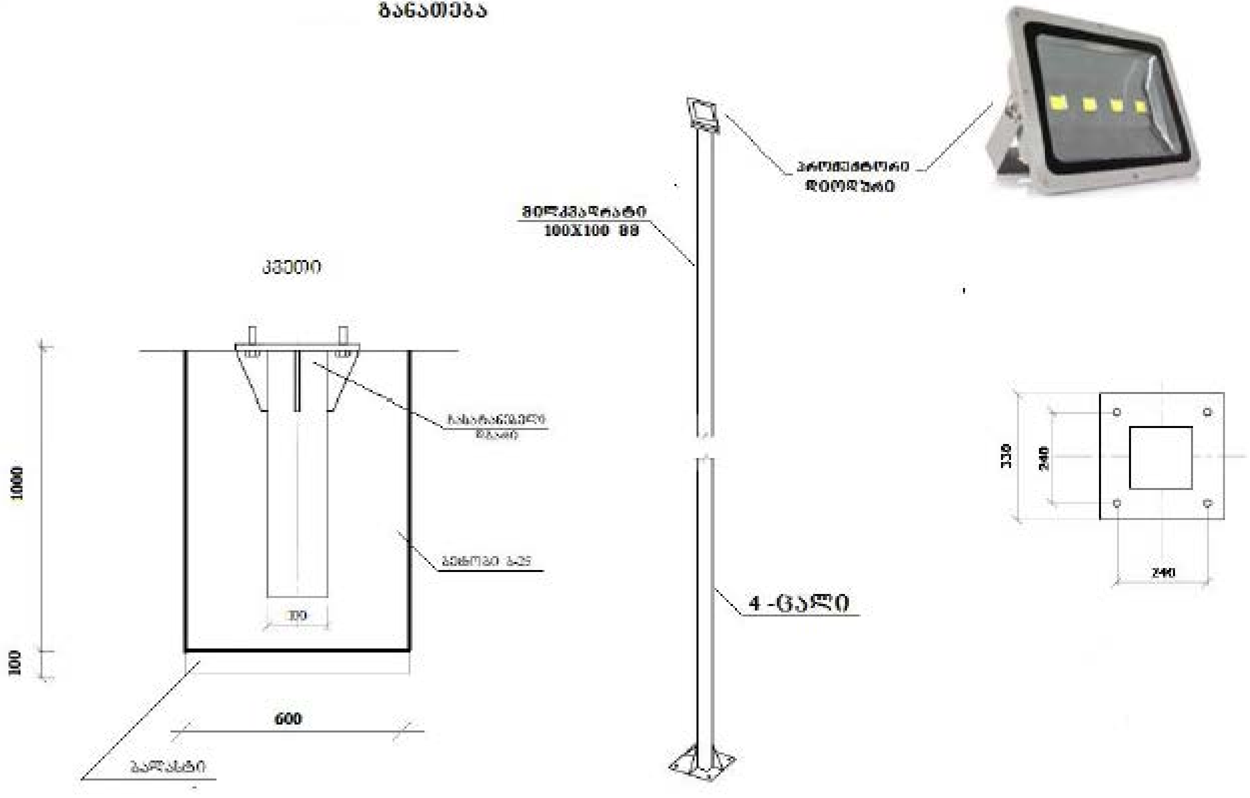

კვეთი
1000
100
600
ბეტონი ბ-25
ბალასტი
მილკვადრატი
100X100 მმ
პროჟექტორი
დიოდური
4 -ცალი
330
240
240

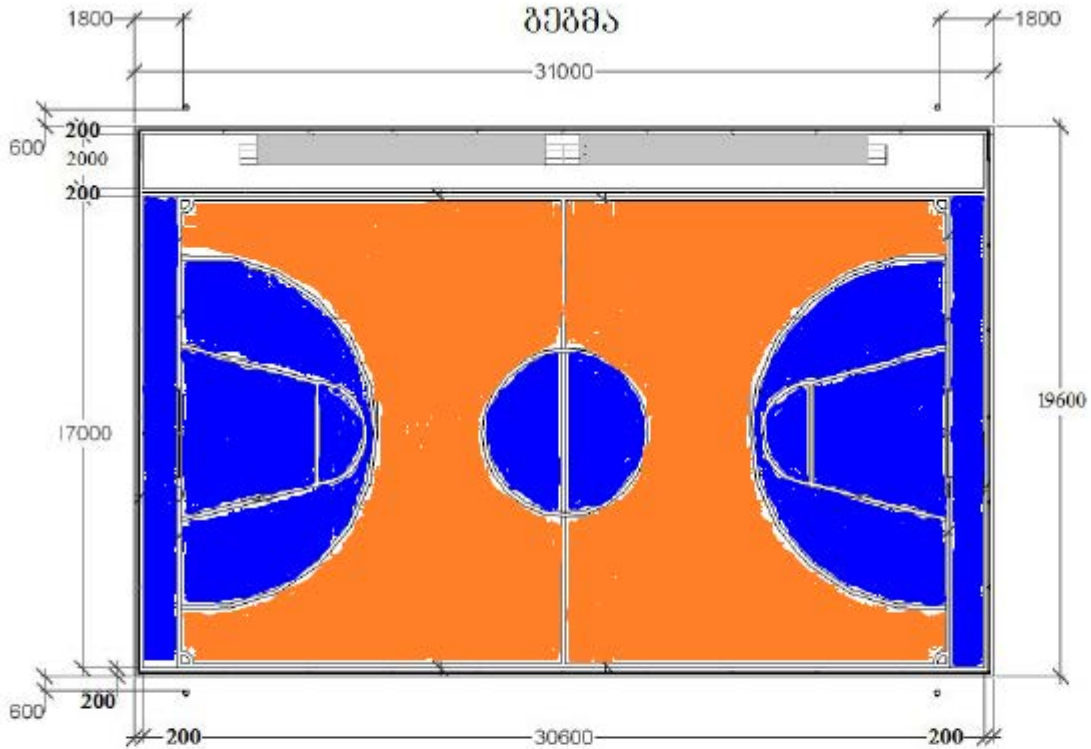

მასალა - პოლიპროპილენის საფარი

1. მოედანის ფერები გადაწყდეს ესკიზის შესაბამისად, გამყოფი ხაზები თეთრი ფერის;
2.კალათბურთის ფარი ესკიზში მითითებული ფერებით (ლურჯი, წარიწჯისფერი და თეთრი)

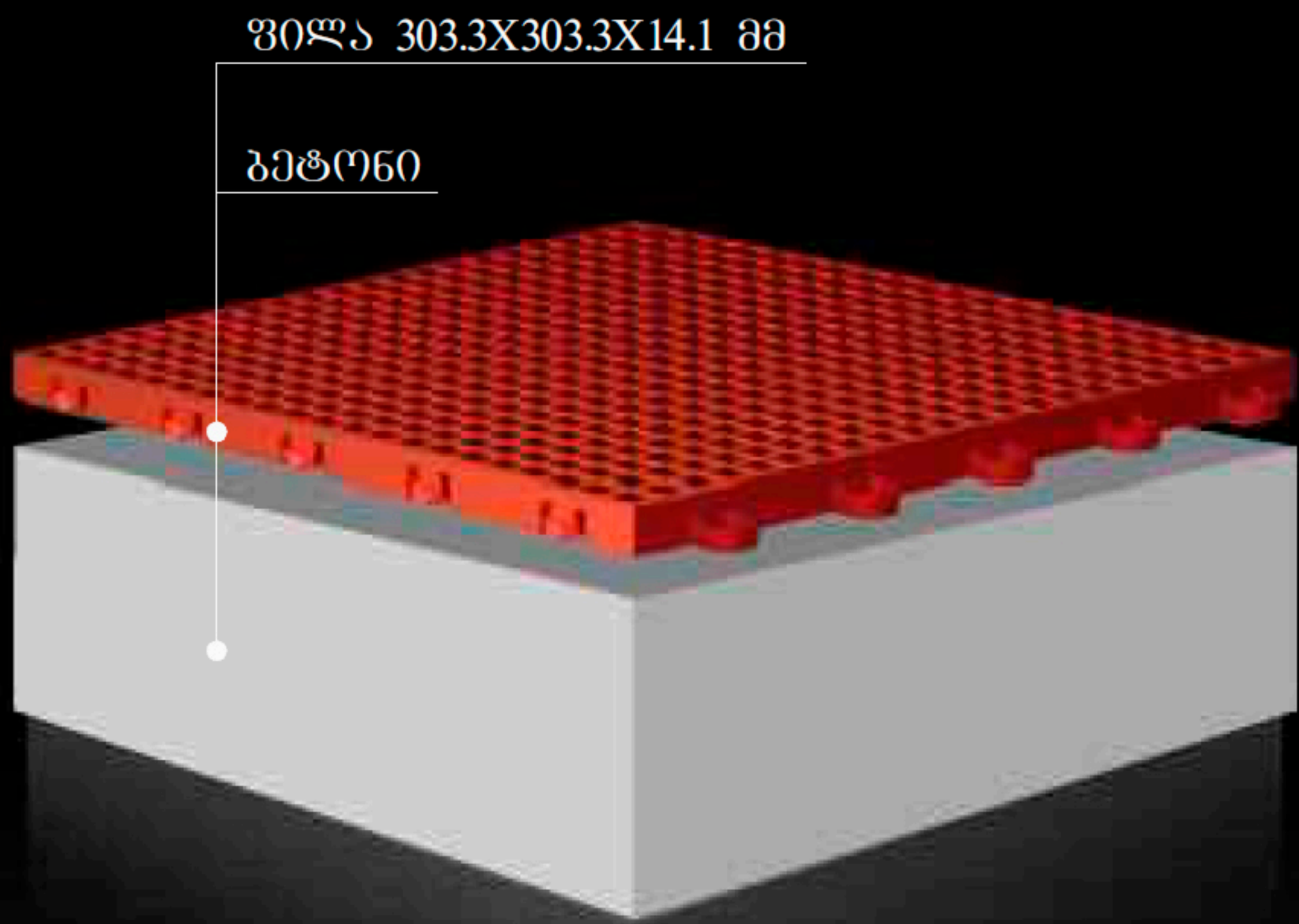
ფილა 303.3X303.3X14.1 მმ
ბეტონი