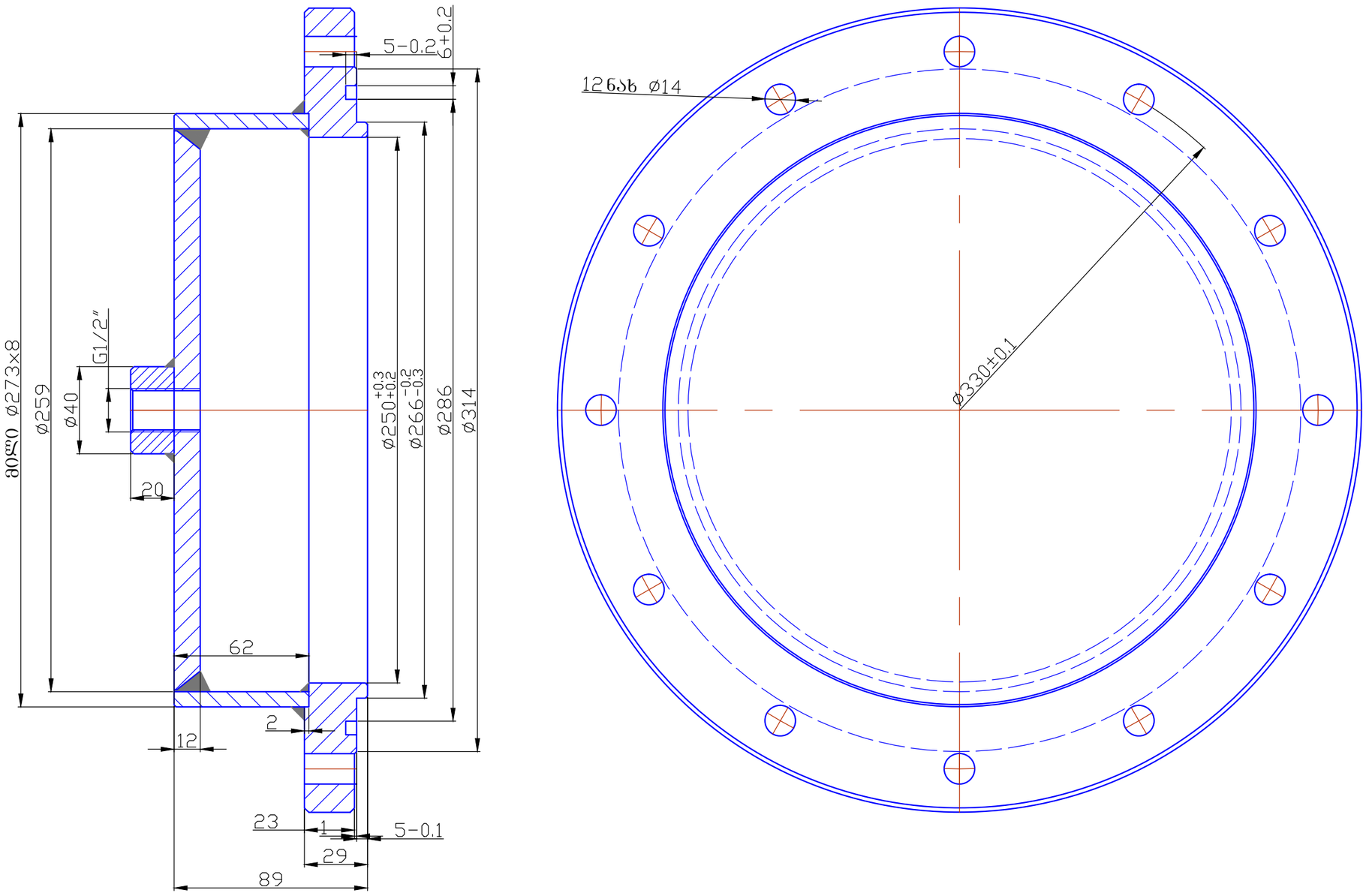

					ალაზანი ჰესი	2500.6100.120	
					სახურავი	ლიტ.	მასა	მასშტ.
ცვლ.	ფურც.	დოკუმენტის №	ხელმოწ.	თარ.			
დაამუშავა	შავშიშვილი			27.09.17			
შეამოწმა						ფურც.	ფურცლები
ტ.კონტრ.							
დაამტკიცა					ფლ. 3	საკონსტრუქტორო სამსახური	
დოკ. შეძმ. საფუძველი						GIEC	

ინვ. №
ხელმ. და თარ.
ნაცვ. ინვ. №
დუბლ. ინვ. №
ხელმ. და თარ.
დედ. ინვ. №

რაოდ 1 ცალი

ფორმატი: A3