Rz160

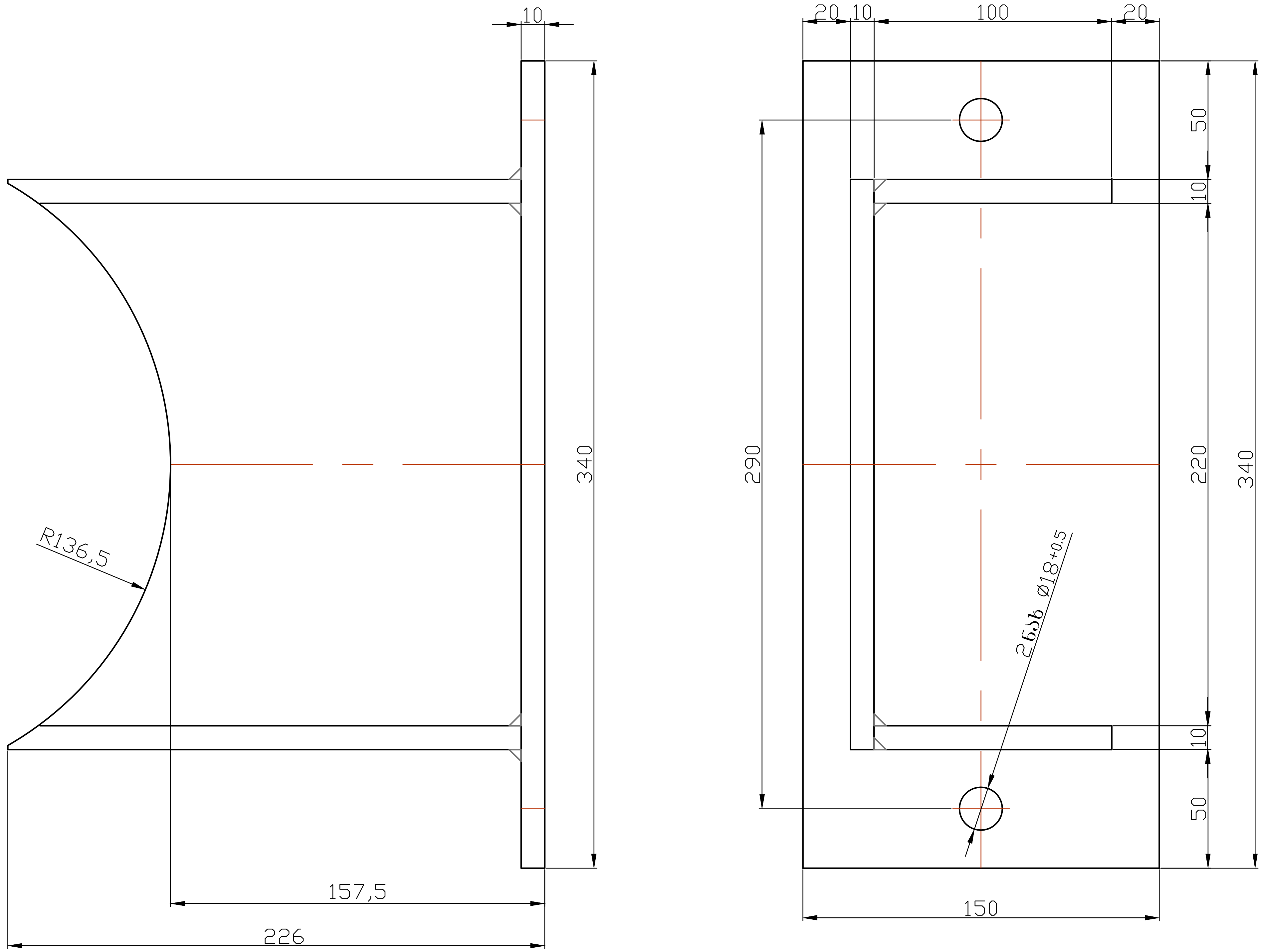

რაოდ 2 ცალი

					ალაზანი ჰესი — 2500.6100.108
ცვლ.	ფურც.	დოკუმენტის №	ხელმოწ.	თარ.	დგარი
დაამუშავა		შავშიშვილი		20.09.17	
შეამოწმა					
ტ.კონტრ.					
დაამტკიცა					ფლ. 3
დოკ. შექმ. საფუძველი					

ლიტ.	მასა	მასშტ.
ფურც.	ფურცლები	

საკონსტრუქტორო სამსახური

GIEC

ფორმატი: A3

ხელმ. და თარ.	
ინვ. № დუბლ.	
ნაცვ. ინვ. №	
ხელმ. და თარ.	
დედ. ინვ. №	