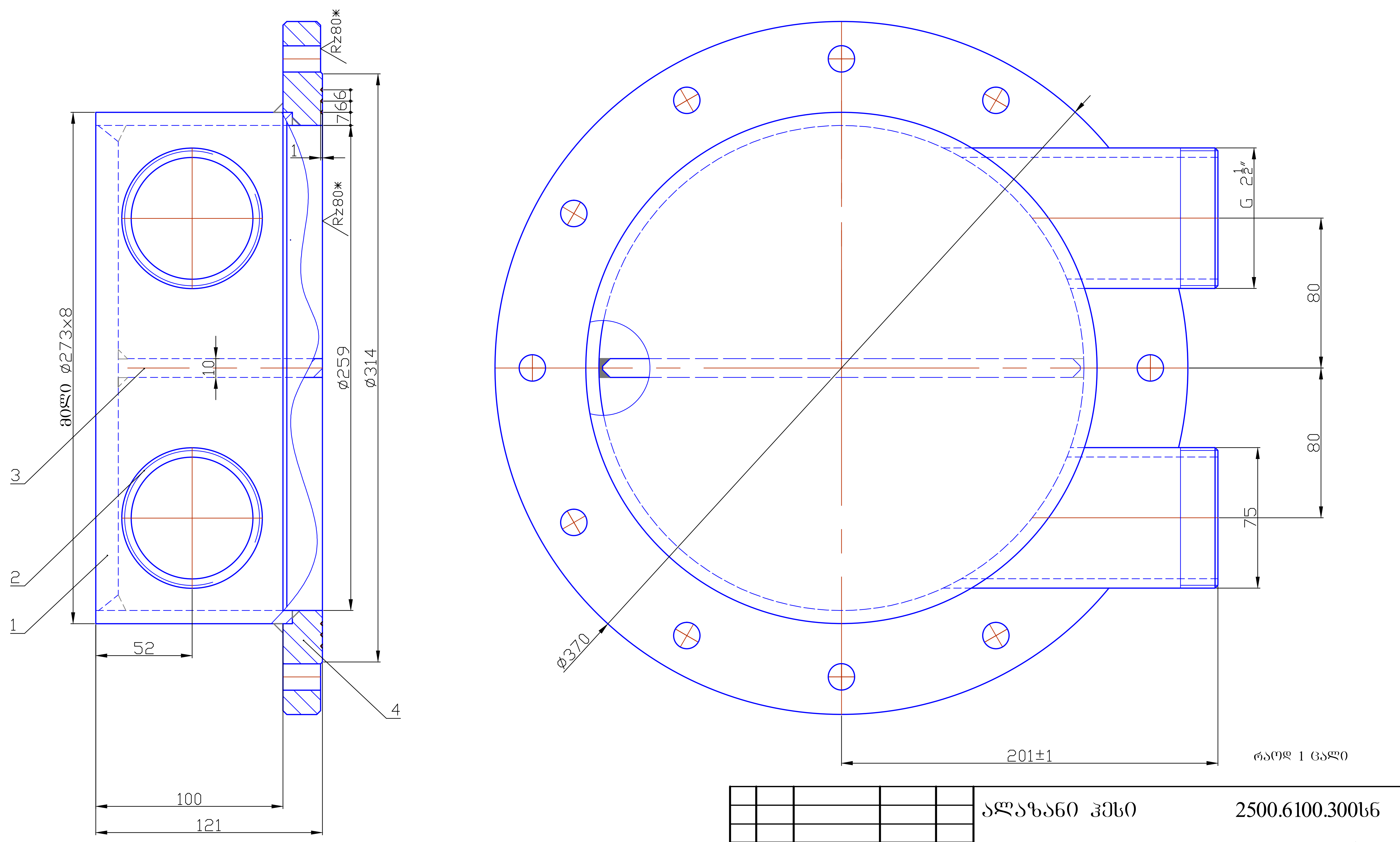

რაოდ 1 ცალი

1.* შედუღების შემდეგ დამუშავდეს ლითონის მინიმალური ფენის ალებით.

					ალაზანი ჰესი		2500.6100.300სნ		
ცვლ.	ფურც.	დოკუმენტის №	ხელმოწ.	თარ.	წინა სახურავი	ლიტ.		მასა	მასშტ.
დაამუშავა		შავშიშვილი		21.09.17					
შეამოწმა						ფურც.		ფურცლები	
ტ.კონტრ.									
დაამტკიცა					შენადუღი კონსტრუქცია	საკონსტრუქტორო სამსახური			
დოკ. შემ. საფუძველი									

ფორმატი: A3

ხელმ. და თარ. | დუბლ. ინვ. № | ნაცვ. ინვ. № | ხელმ. და თარ. | დედ. ინვ. №