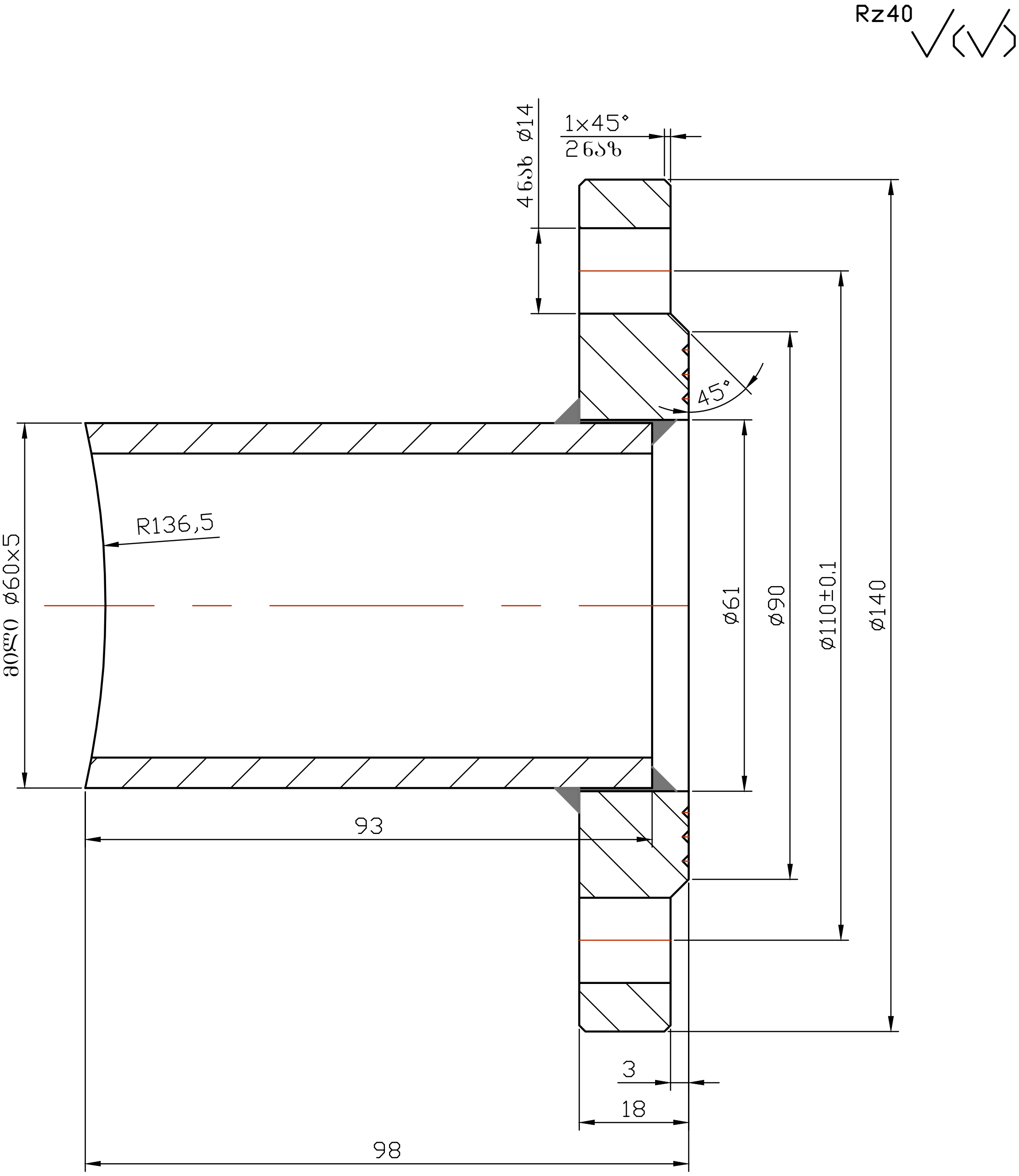

1. კომპლექტში დამზადდეს მილის გარეშე 2 ცალი მილტუჩი.

საერთო რაოდ 2+2 ცალი

ცვლ.	ფურც.	დოკუმენტის №	ხელმოწ.	თარ.	
დაამუშავა	შავშიშვილი			20.09.17	
შეამოწმა					
ტ.კონტრ.					
დაამტკიცა					
დოკ. შემ. საფუძველი					

ალაზანი ჰესი — 2500.6100.103

მილტუჩი

ლიტ.	მასა	მასშტ.
ფურც.	ფურცლები	

ფლ. 3

საკონსტრუქტორო სამსახური

GIEC

ფორმატი: A4

ხელმ. და თარ. | დუბლ. ინვ. № | ნაცვ. ინვ. № | ხელმ. და თარ. | დედ. ინვ. №