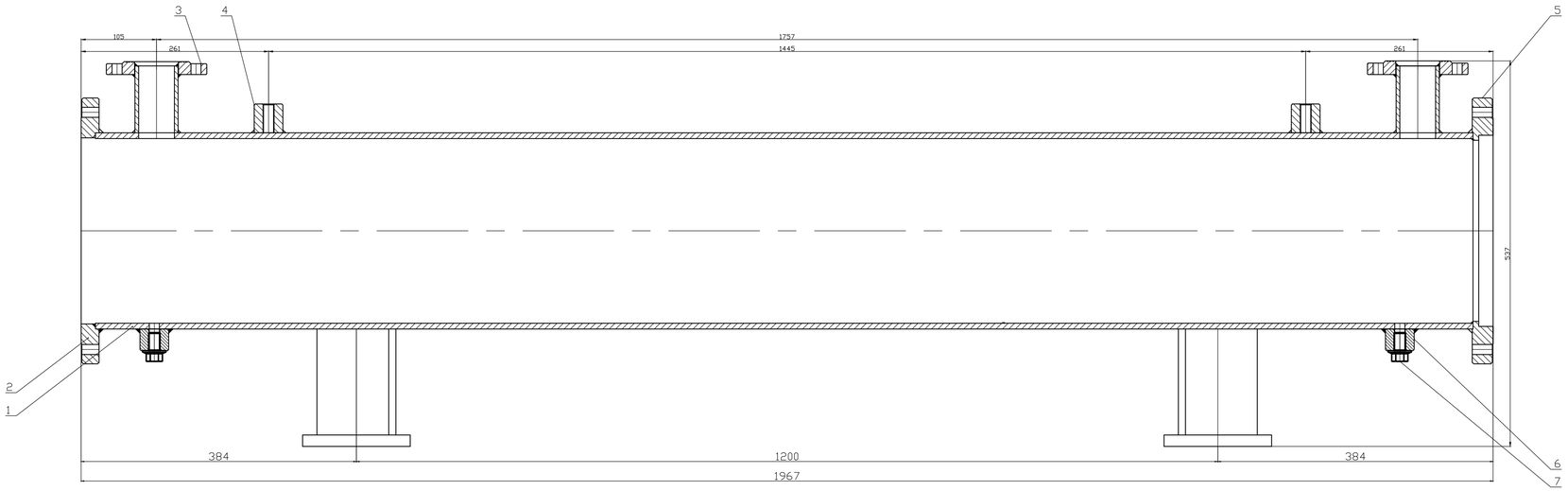

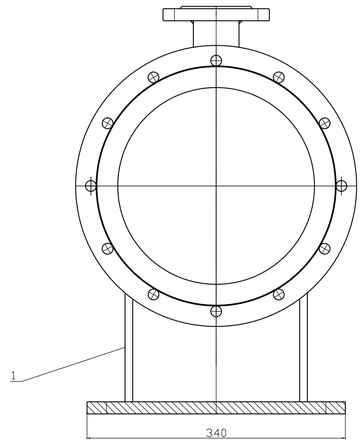

1. შეღუღლეს 3-46 ტიპის ელექტროდით შეღუღლის კატეტი 6.
2. შეღუღლების შემდეგ კორპუსი დაგუნთავდეს ხილავამავლურად. დაიმრუნტოს და შეიღებოს 2 შენა ზეთმედეგი საღებავით.

რაოდ 1 ცალი

A3	1	2500.6100.101	მილი	1	
A3	2	2500.6100.102	მილტუნი	1	
A3	3	2500.6100.103	მილტუნი	1	
A4	4	2500.6100.104	ხრახნიანი კორპი რიმ-პანპიკისათვის	2	
A4	5	2500.6100.105	მილტუნი	2	
A4	6	2500.6100.106	ხრახნიანი კორპი	2	
A4	7	2500.6100107	სახშოები	2	
A3	8	2500.6100.108	დგარი	2	
ფორმ.	ზონა	კოდ.	აღნიშვნა	დასახელება	რაოდ.	შენიშვნა

ალაზანი ჰესი				2500.6100.100	
ზეთის გამაცივებელის კორპუსი				ლიტ.	მასა	მასშტ.
				შურც.	შეფრცლება
				საკონსტრუქტორო სამსახური	
				GIEC	

ცვლ.	ფურც.	დოკუმენტის N	ხელმოწ.	თარ.
დაამუშავა		ბასრეულიანი		19.09.17
შეამოწმა				
ტ.კონტრ.				
დამტკიცა				
დოკ. შემ. სამეცნიერო				

ფორმ. 063.	N ხელმ.	ხელმ. და თარ.	ნაკვ. 063.	N ფურცელ. 063.	N ხელმ. და თარ.

ფორმატი: A1