Rz40

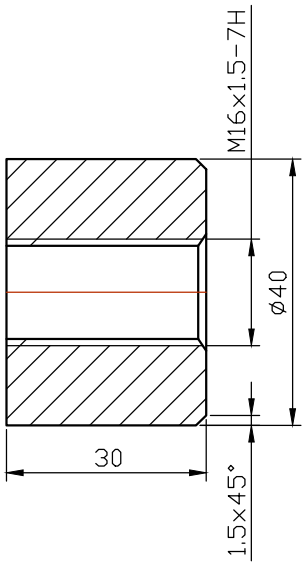

ცვლ.	ფურც.	დოკუმენტის №	ხელმოწ.	თარ.	
დაამუშავა		შავშიშვილი		20.09.17	
შეამოწმა					
ტ.კონტრ.					
დაამტკიცა					
დოკ. შეძმ. საფუძველი					

ალაზანი ჰესი 2500.6100.106

ხრახნიანი კორძი

ლიტ.	მასა	მასშტ.
ფურც.	ფურცლები	

ფლ. 3

საკონსტრუქტორო სამსახური

GIEC

ფორმატი: A4

რაოდ 2 ცალი

ხელმ. და თარ.	
დუბლ. ინვ. №	
ნაცვ. ინვ. №	
ხელმ. და თარ.	
დედ. ინვ. №	