Rz40

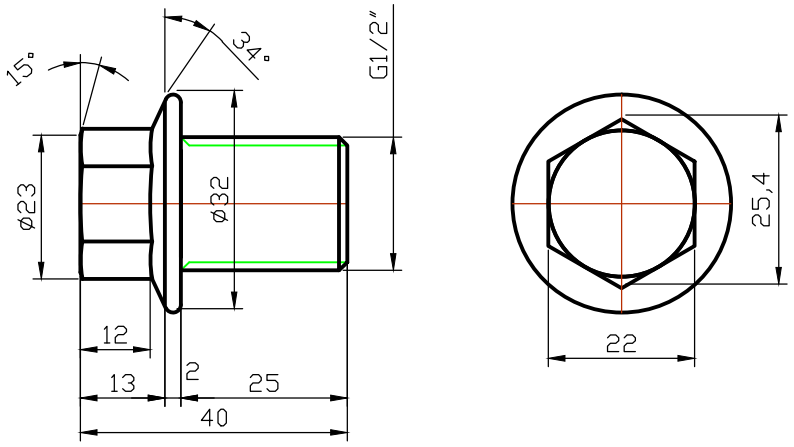

					ალაზანი ჰესი 2500.6100.130
ცვლ.	ფურც.	დოკუმენტის №	ხელმოწ.	თარ.	სახშობი
დაამუშავა		შავშიშვილი		29.09.17	
შეამოწმა					
ტ.კონტრ.					
დაამტკიცა					
დოკ. შეძმ. საფუძველი					ფლ. 35

ლიტ.	მასა	მასშტ.
ფურც.	ფურცლები	
საკონსტრუქტორო სამსახური		

GIEC

ფორმატი: A4

ხელმ. და თარ.			
დუბლ. ინვ. №			
ნაცვ. ინვ. №			
ხელმ. და თარ.			
დედ. ინვ. №			