შ.პ.ს. "ჯორჯიან უოთერ ენდ ფაუერი"
ტექნიკური ექსპერტიზის და პროექტირების დეპარტამენტი

გარდაბანში სახელოსნო შენობის რეკონსტრუქცია

კონსტრუქციული ნაწილი

თბილისი 2017

არსებული გეგმა
მ. 1:100

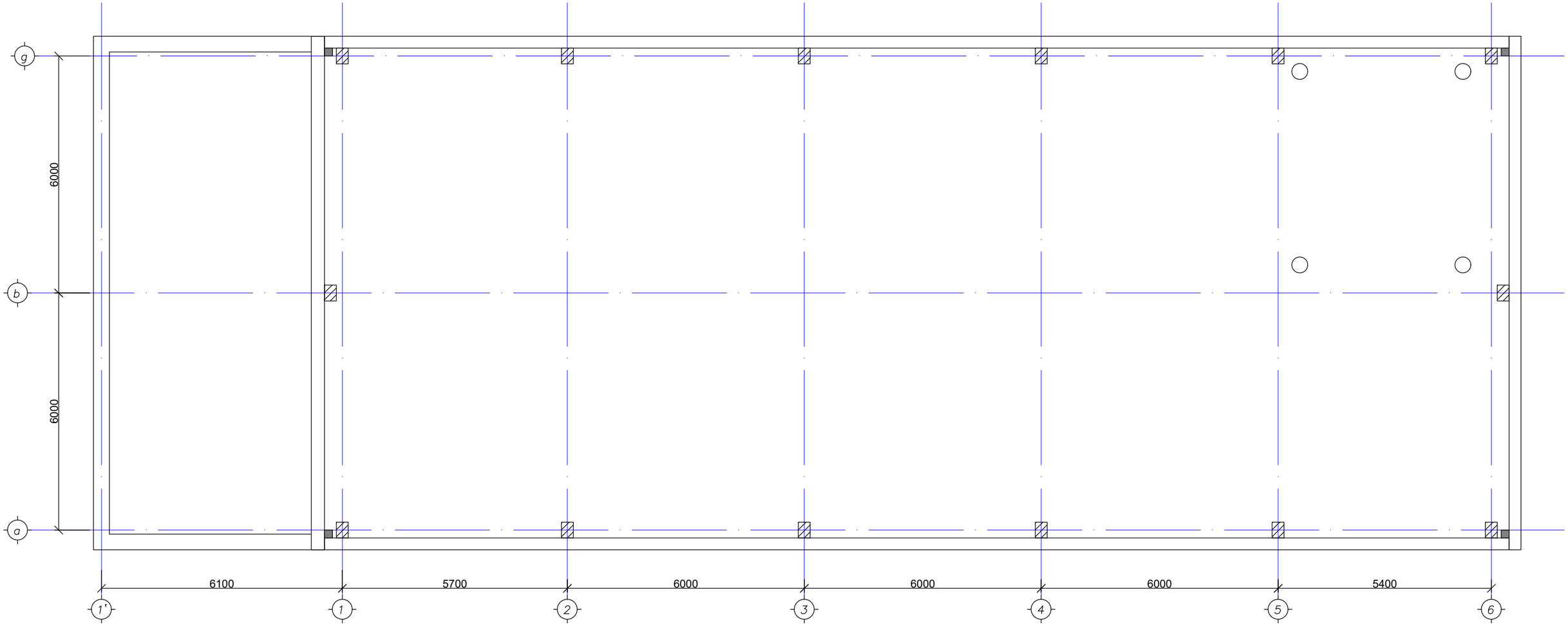

თანამდებობა	**გვარი**	**ხელმოწერა**
საპ. სამსახ. უფროსი	მ.ნაცვლიშვილი	
შეასრულა	თ. კვინტრაძე	

შ.პ.ს. "ჯორჯიან უოთერ ენდ ფაუერი"
ტექნიკური ექსპერტიზისა და პროექტირების დეპარტამენტი
თბილისი, კოსტავას I შესახვევი, №33

გარდაბნის გამწმენდი ნაგებობა.
სახელოსნო შენობის რეკონსტრუქცია

მასშტაბი	თარიღი	
-	2017 ოქტომბერი	
სტადია	ფურცელი	ფურცლები
მ.პ.	კ.2	13

საძირკვლის გეგმა
მ. 1:100

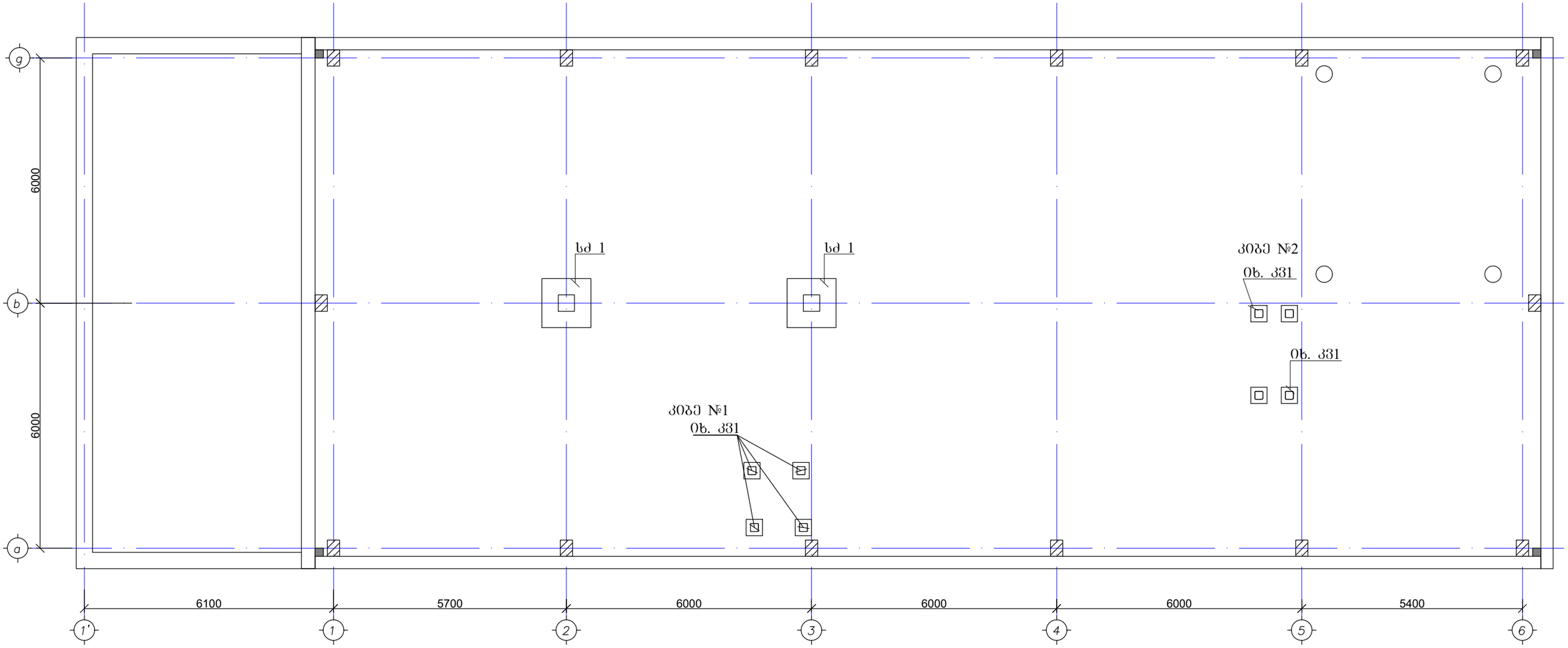

gwp — ვეძებ ვფრქვე უბრალოდ წყალი — MORE THAN JUST WATER			**შ.პ.ს. "ჯორჯიან უოთერ ენდ ფაუერი"** ტექნიკური ექსპერტიზისა და პროექტირების დეპარტამენტი თბილისი, კოსტავას I შესახვევი, №33
თანამდებობა	**გვარი**	**ხელმოწერა**	
სპ. სამსახ. უფროსი	მ.ნაცვლიშვილი		
შეასრულა	თ. კვინტარაძე		

გარდაბნის გამწმენდი ნაგებობა.
სახელოსნო შენობის რეკონსტრუქცია

მასშტაბი	თარიღი	
-	2017 ოქტომბერი	
სტადია	ფურცელი	ფურცლები
მ.პ.	კ.3	13

ლითონის ელემენტების და მონოლითური
რკ.ბ. ფილის განაწილების გეგმა
მ. 1:100

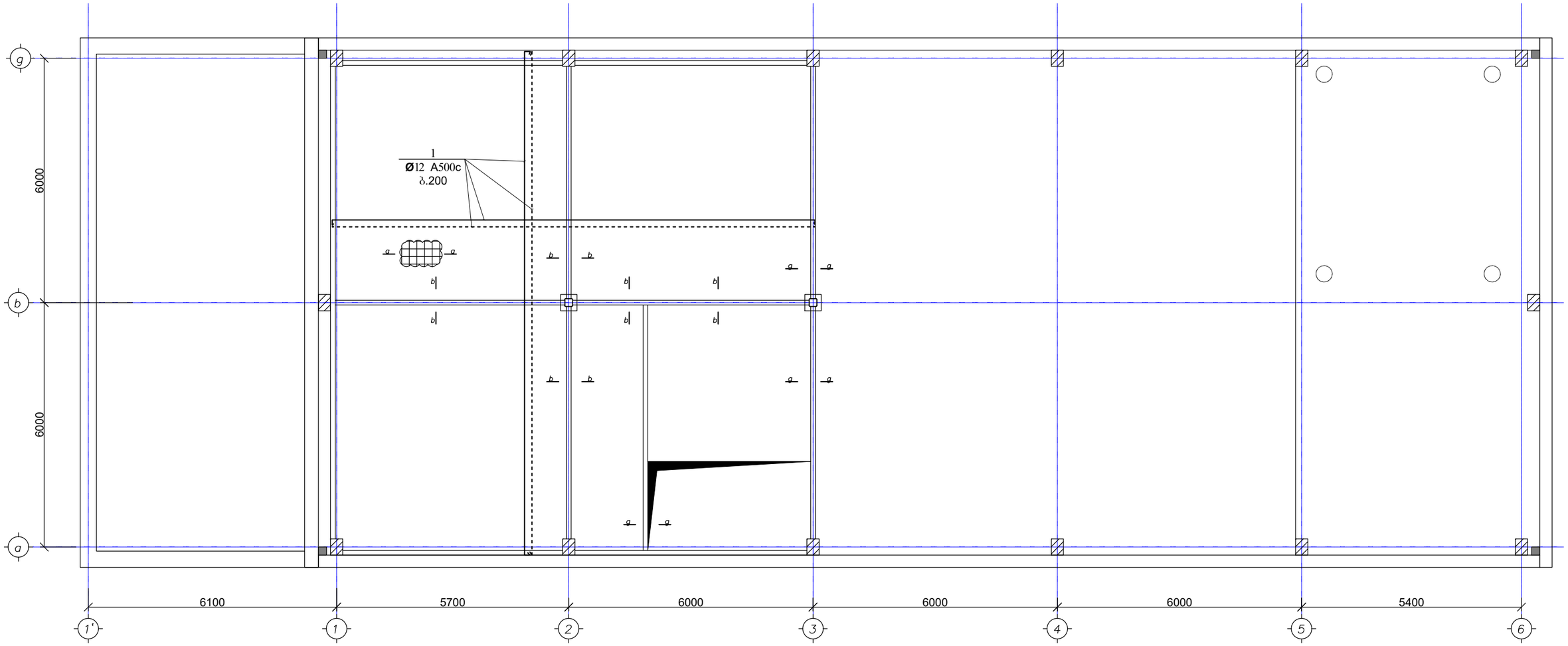

gwp MORE THAN JUST WATER			**შ.პ.ს. "ჯორჯიან უოთერ ენდ ფაუერი"** ტექნიკური ექსპერტიზისა და პროექტირების დეპარტამენტი თბილისი, კოსტავას I შესახვევი, №33
თანამდებობა	**გვარი**	**ხელმოწერა**	
სპ. საშსახ. უფროსი	მ.ნაცვლიშვილი		
შესასრულა	თ. კვინტრაძე		

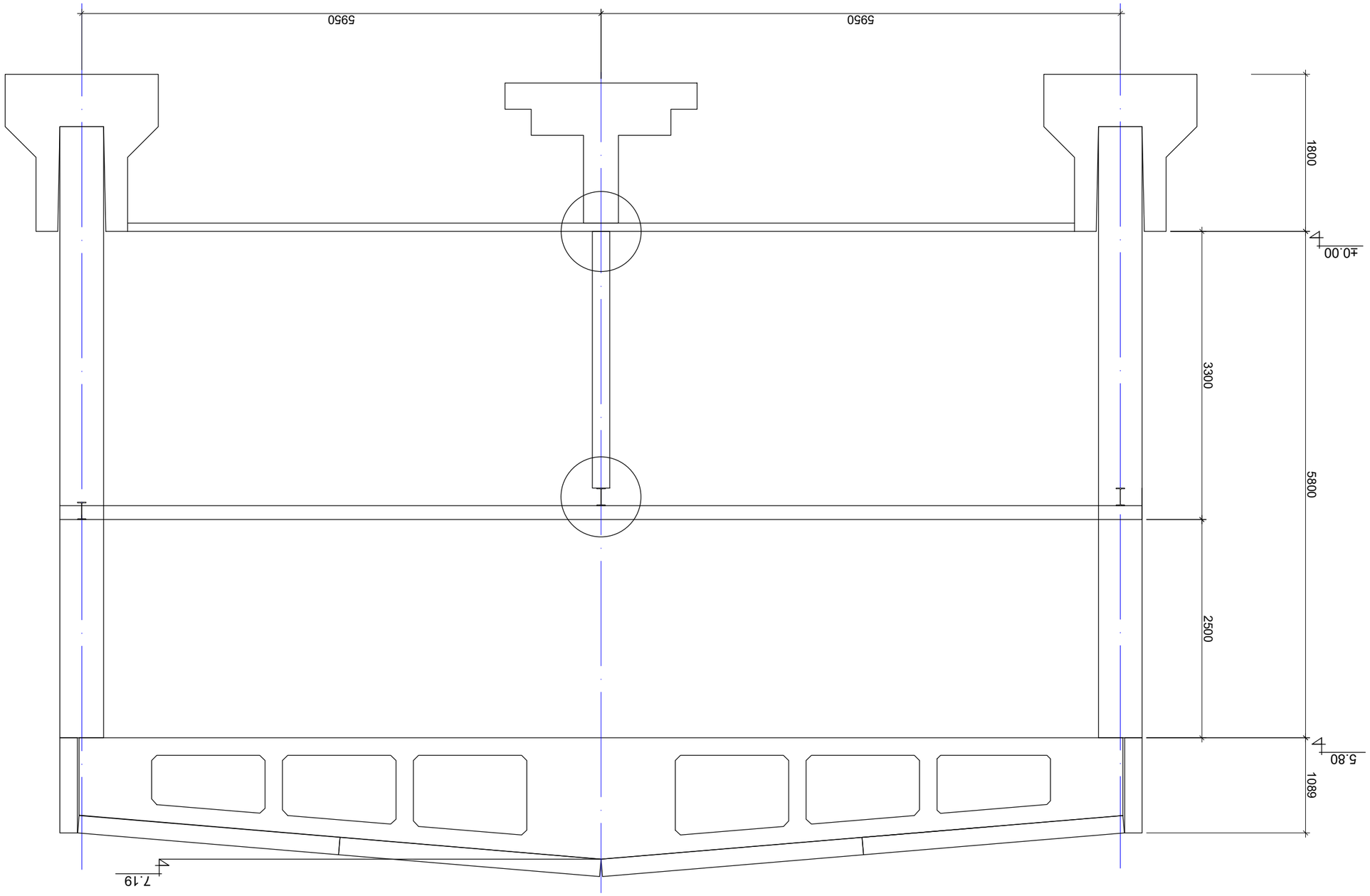

"ՄԱՐԴԱՇ ՅԵՎ ԿԱՇԱՐ ԳՅՈՒՂԱՄԱՍ" Հ.Փ.Ընկ.		
ՀԱՅԱՍՏԱՆԻ ՀԱՆՐԱՊԵՏՈՒԹՅԱՆ ԿԱ ԱՐԱՐԱՏՅԱՆ ՄԱՐԶԻ ՄԱՍԻՍ ՀԱՄԱՅՆՔԻ ԳՅՈՒՂԱՄԱՍ, ՀՈՒՇԱՀԱՄԱՐ 1 ՀԱՍԱՐԱԿԱՅԻՆ, N33	gwp WATER FOR MORE THAN JUST WATER	
ձնահոսանային ջրհեղեղային պատնեշ, գետաբերուկային նստվածքների կանխարգելիչ գործողություններ	**ՄՇԱԿՈՒՅԹԻ ՀԱՄԱՐ**	**ՀԱՇՎԱՐԿԱՆ**
	Հ.Հ. Լոռեցի	Ա.Հակոբյան
	Գլխավոր մասնագետ	Ս.Գևորգյան
	Գլխավոր հաշվարկող	Ս. Ավետիսյան
Հ.Ջ.1 ԱՅՆԹՈՒ 1		
2017	-	
Գրաֆիկական մաս	Գլխավոր	Գրաֆիկական մաս
13	8.5	8.3.

სძ 1 (2 ცალი)
მ. 1:20

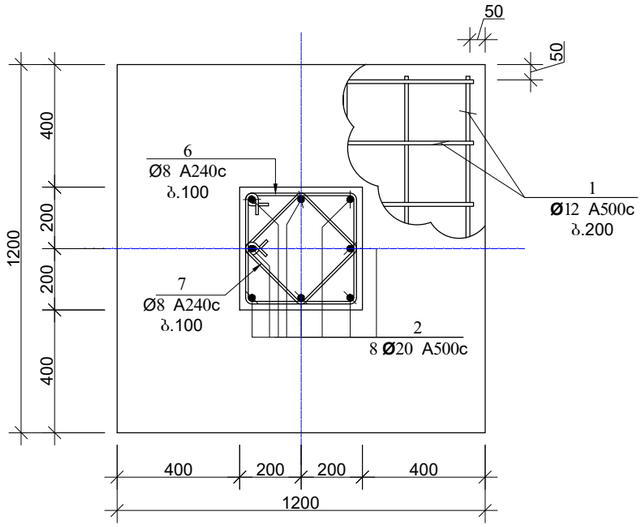

სვეტის ბამაბრეკების
მ. 1:10

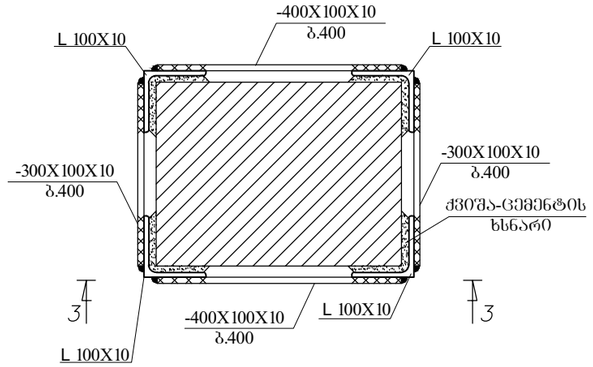

კვანძი 1
მ.1:10

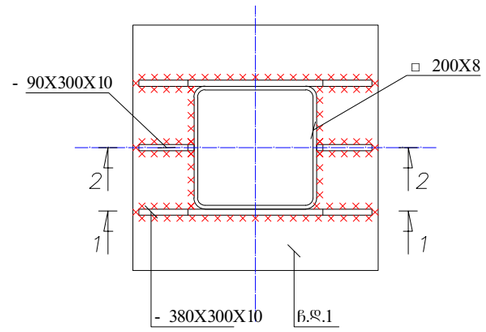

კვეთი 1-1
მ. 1:10

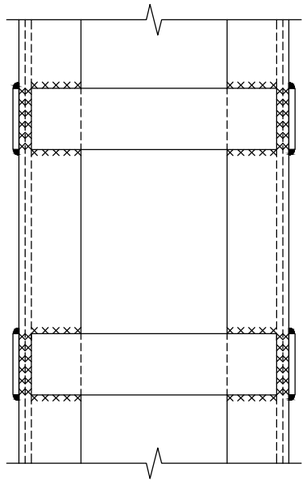

კვეთი 2-2
მ.1:10

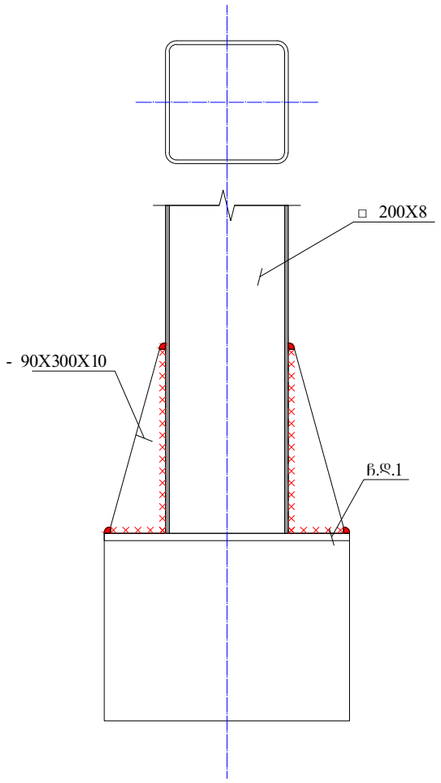

კვეთი 1-1
მ.1:10

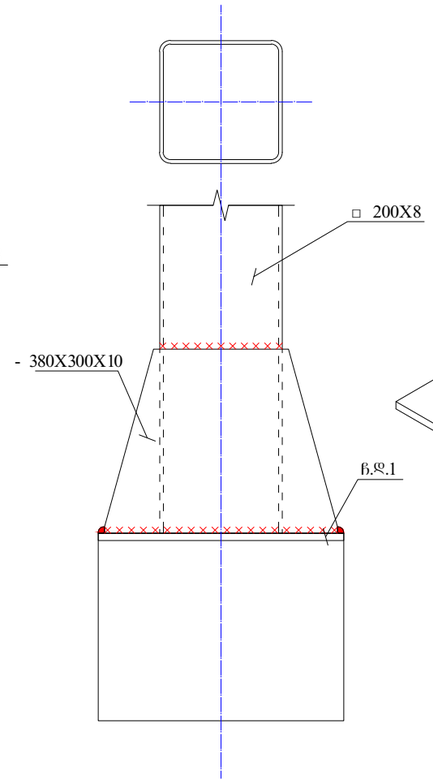

ვიზუალიზაცია

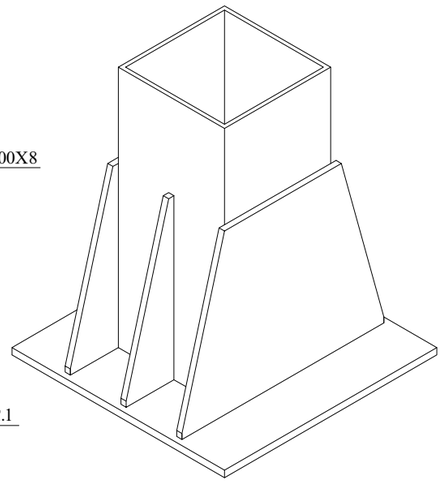

კვეთი 1-1
მ. 1:20

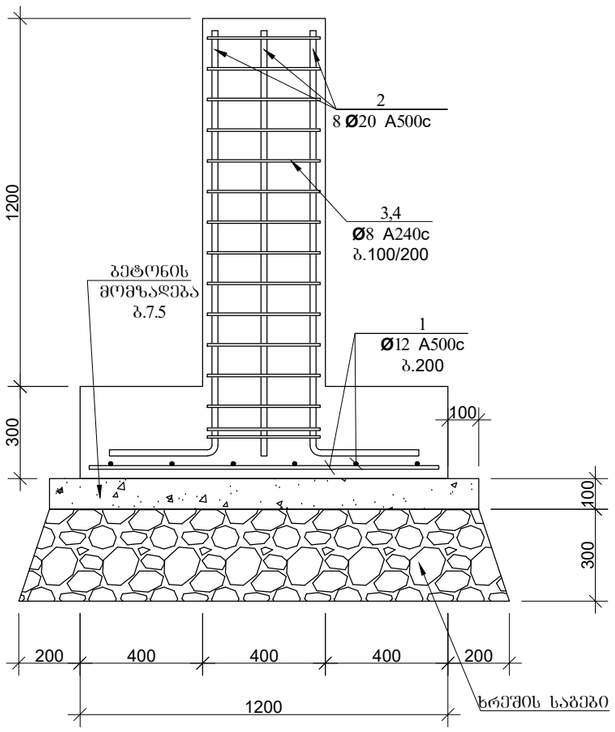

თანამდებობა	**გვარი**	**ხელმოწერა**
სპ. სამსახ. უფროსი	მ.ნაცვლიშვილი	
შესასრულა	თ. კვინტრაძე	

შ.პ.ს. "ჯორჯიან უოთერ ენდ ფაუერი"
ტექნიკური ექსპერტიზისა და პროექტირების დეპარტამენტი
თბილისი, კოსტავას I შესახვევი, №33

გარდაბნის ბამწმენდი ნაგებობა.
სახელოსნო შენობის რეკონსტრუქცია

მასშტაბი	თარიღი	
-	2017 ოქტომბერი	
სტადია	ფურცელი	ფურცლები
მ.პ.		13

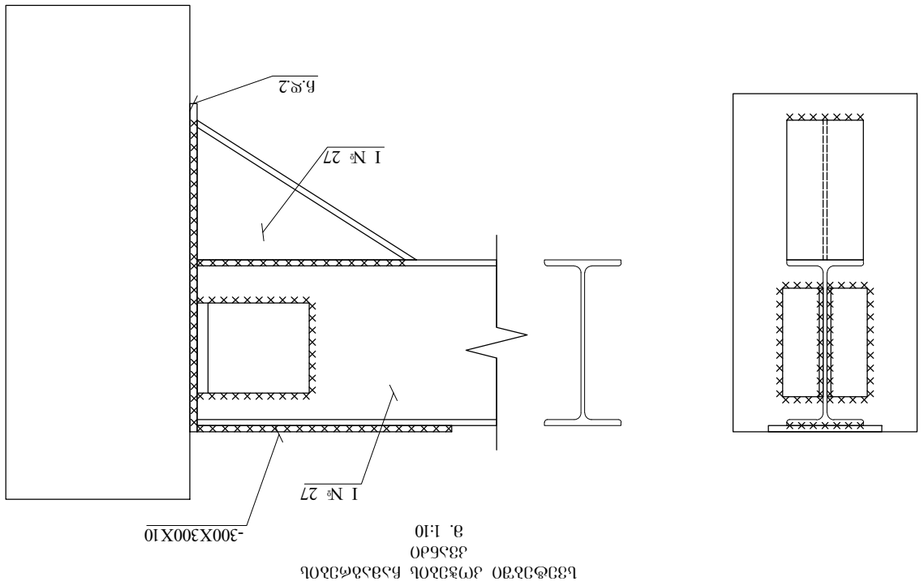

"ᲒᲐᲛᲚᲔᲜᲘᲡ ᲪᲔᲚᲘᲡ ᲛᲝᲜᲐᲪᲔᲛᲗᲐ ᲓᲐᲛᲘᲡᲐᲗᲕᲘᲡ ᲛᲘᲬᲘᲡ ᲥᲕᲔᲨᲘ ᲛᲓᲔᲑᲐᲠᲔ ᲞᲔᲢᲠᲝᲚᲘᲡ ᲒᲐᲜᲐᲗᲕᲚᲘᲡ ᲪᲔᲜᲢᲠᲘᲡ ᲨᲔᲜᲝᲑᲐ" ᲛᲝᲜᲐᲪᲔᲛᲗᲐ ᲓᲐᲛᲘᲡᲐᲗᲕᲘᲡ ᲠᲔᲙᲝᲜᲡᲢᲠᲣᲥᲪᲘᲘᲡ ᲞᲠᲝᲔᲥᲢᲘ	gwp 2020 ᲬᲚᲘᲡ ᲒᲐᲜᲐᲮᲚᲔᲑᲘᲡ ᲔᲜᲔᲠᲒᲘᲐ MORE THAN JUST WATER	
ᲛᲝᲜᲐᲪᲔᲛᲗᲐ ᲓᲐᲛᲘᲡᲐᲗᲕᲘᲡ ᲠᲔᲙᲝᲜᲡᲢᲠᲣᲥᲪᲘᲘᲡ ᲞᲠᲝᲔᲥᲢᲘᲡ ᲛᲘᲠᲘᲗᲘ ᲛᲐᲜᲐᲪᲔᲛᲘ ᲛᲝᲜᲐᲪᲔᲛᲗᲐ ᲓᲐᲛᲘᲡᲐᲗᲕᲘᲡ ᲛᲘᲬᲘᲡ ᲥᲕᲔᲨᲘ ᲛᲓᲔᲑᲐᲠᲔ ᲞᲔᲢᲠᲝᲚᲘᲡ ᲒᲐᲜᲐᲗᲕᲚᲘᲡ ᲪᲔᲜᲢᲠᲘᲡ ᲨᲔᲜᲝᲑᲐ		
	ᲛᲝᲜᲐᲪᲔᲛᲗᲐ ᲓᲐᲛᲘᲡᲐᲗᲕᲘᲡ ᲠᲔᲙᲝᲜᲡᲢᲠᲣᲥᲪᲘᲘᲡ ᲞᲠᲝᲔᲥᲢᲘ	**ᲐᲠᲥᲘᲢᲔᲥᲢᲣᲠᲐ**
	ᲒᲐᲜᲐᲛᲐᲢᲘ ᲒᲐᲠᲔᲛᲝᲡ ᲒᲐᲠᲔᲨᲔ ᲛᲓᲔᲑᲐᲠᲔ ᲛᲘᲜᲘᲡᲢᲠᲝᲑᲘᲡ ᲡᲐᲥᲐᲠᲗᲕᲔᲚᲝᲡ ᲡᲐᲛᲬᲘᲚᲝ ᲙᲝᲜᲡᲢᲘᲢᲣᲪᲘᲘᲡ ᲛᲘᲜᲘᲡᲢᲠᲝ	
ᲛᲘᲜᲘᲡᲢᲠᲘ	ᲛᲘᲜᲘᲡᲢᲠᲝᲡ ᲛᲝᲐᲓᲒᲘᲚᲘ	
-	2017 ᲬᲚᲘᲡ ᲗᲔᲗᲠᲘ	
ᲒᲐᲛᲝᲪᲔᲛᲣᲚᲘ ᲤᲣᲠᲪᲚᲘᲡ ᲜᲝᲛᲠᲘ	ᲤᲣᲠᲪᲚᲘᲡ ᲛᲝᲪᲣᲚᲝᲑᲐ	
8.3.	3.7	13

	№	დასახელება	რაოდ.	განზ,
1	2	3	4	5
საშენაკეთების წყვილი	1	არსებული იატაკის ფილის დემონტაჟი	3.2	მ³
	2	IV კატეგორიის გრუნტის მოჭრა და გატანა	30	მ³
	3	ფერტილოვანი საძირკვლის მოწყობა ძირითადი სვეტებისთვის		
		არმატურა A500c/A240c	0.15	ტ
		ბეტონი ბ.25	3.68	მ³
		ბეტონი ბ.7.5	1.764	მ³
		ხრეშის საგები	1.936	მ³
		ჰიდროიზოლაცია	17.6	მ²
	4	ლითონის სვეტების მოწყობა		
		მილკვადრატი 200X8	6.6	მ
		ფურცლოვანა 380X300X10	0.5	მ2
		ფურცლოვანა 90X300X10	0.1	მ2
	5	არსებული სვეტების გამაგრება		
		კუთხოვანა 100X10	288	მ
		ლითონის ფურცლოვანა 400X100X10	7.2	მ2
	6	ჩასატანებელი დეტალების მოწყობა		
		ლითონის ფურცლოვანა 300X500X12	7	ც
		არმატურა A500c	28	მ
		ქიმიური ანკერი 200 მლგ	20	ც
	7	ლითონის კოჭების მოწყობა		
		ორტესებრი კოჭი №27	78	მ
		ფურცლოვანა 300X300X10	0.72	მ2
		კუთხოვანა 70X7	6.4	მ2
	8	ლითონის №1 კიბის მოწყობა		
		არმატურა A500c/A240c	0.07	ტ
		ბეტონი ბ.25	1.2	მ³
		ბეტონი ბ.7.5	0.8	მ³
		ხრეშის საგები	1.2	მ³
		ჩასატანებელი დეტალების მოწყობა 400X400X10	4.0	ც
		მილკვადრატი 100X5	6.0	მ
		მილკვადრატი 100X5	6.0	მ
		შველერი №18	30.0	მ
		ლითონის ფურცლოვანა(დაღარული) 1100X1300X5	6.3	მ²
		ლითონის ფურცლოვანა დაღარული 1100X2300X5	2.53	მ²
		კუთხოვანა 70X7	17	მ
	9	ლითონის №2 კიბის მოწყობა		
		არმატურა A500c/A240c	0.07	ტ
		ბეტონი ბ.25	1.2	მ³
		ბეტონი ბ.7.5	0.8	მ³
		ხრეშის საგები	1.2	მ³
		ჩასატანებელი დეტალების მოწყობა 400X400X10	4.0	ც
		მილკვადრატი 200X8	6.6	მ
		შველერი №18	30.0	მ
		ლითონის ფურცლოვანა დაღარული 1100X1300X5	6.3	მ²
		ლითონის ფურცლოვანა დაღარული 1100X2300X5	2.53	მ²
		კუთხოვანა 70X7	17	მ
	10	ბეტონის ფილის მოწყობა		
		არმატურა A500c/A240c	3200.0	მ
		ბეტონი ბ.25	21.6	მ³
	11	არსებული სინკარების გამაგრება		
		არმატურა A500c/A240c	40.00	მ
		ბეტონი ბ.25	0.3	მ³
	12	იატაკის აღდგენა ბეტონით	1.6	მ³
	13	ინდუსტრიული იატაკის მოწყობა ბეტონით	38.1	მ³
	14	ინდუსტრიული იატაკის მოწყობა II სართულზე ბეტონით	14.4	მ³

gwp
გეგმა ვიდრე ეგარეული წყალი
MORE THAN JUST WATER

შ.პ.ს. "ჯორჯიან უოთერ ენდ ფაუერი"
ტექნიკური ექსპერტიზისა და პროექტირების დეპარტამენტი
თბილისი, კოსტავას I შესახვევი, №33

თანამდებობა	გვარი	ხელმოწერა
სპა. სამსახ. უფროსი	მ.ნაცვლიშვილი	
შეასრულა	თ. კვინტრაძე	

გარდაბნის გამწმენდი ნაგებობა.
სახელოსნო შენობის რეკონსტრუქცია

მასშტაბი	თარიღი	
-	2017 ოქტომბერი	
სტადია	ფურცელი	ფურცლები
მ.პ.	კ.7	13