კვეთი 1-1
მ 1:10

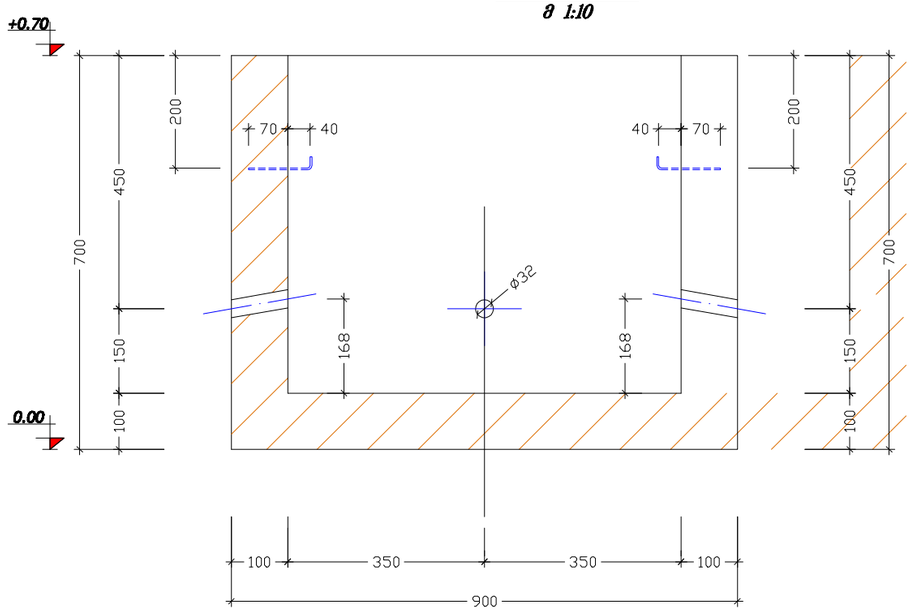

ჭის კოლოფის გაფახურვა
მ 1:10

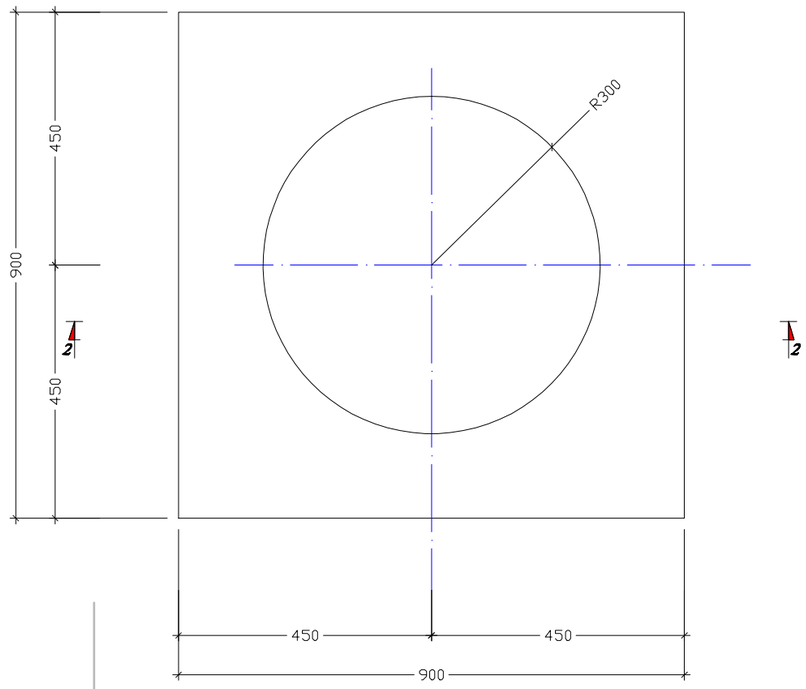

კვეთი 1-1
(ბადეების ჩვენებით)
მ 1:10

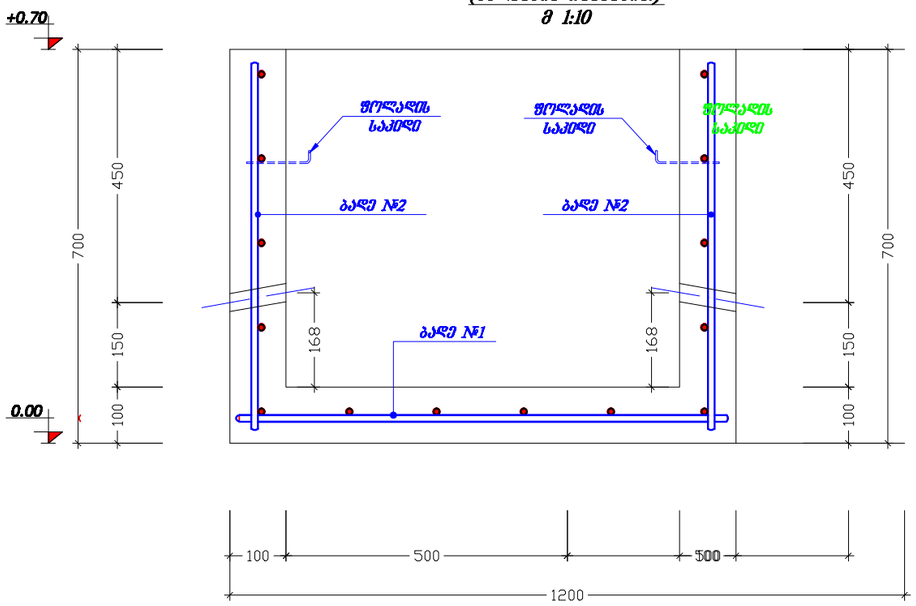

კვეთი 2-2
მ 1:10

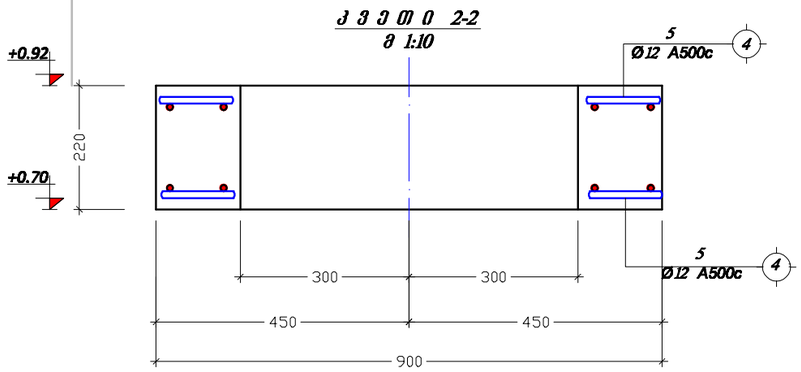

საბელეკომუნიკაციო ჭის კონსტრუქცია				ჭის კოლოფის გაფახურვა; კვეთი 1-1; კვეთი 2-2			2019 წ.
დირექტორი	ბ. იაშვილი			შურნ. №	რაოდენ.	მასშტ.	დაკვ. №
მთ. ინჟინერი	მ. საველიძე			კ - 14	6	1:10	
შეასრულა	შ. მღინარაძე			დამკვეთი:			
შეამოწმა				შ.პ.ს. "მონოლითი"			