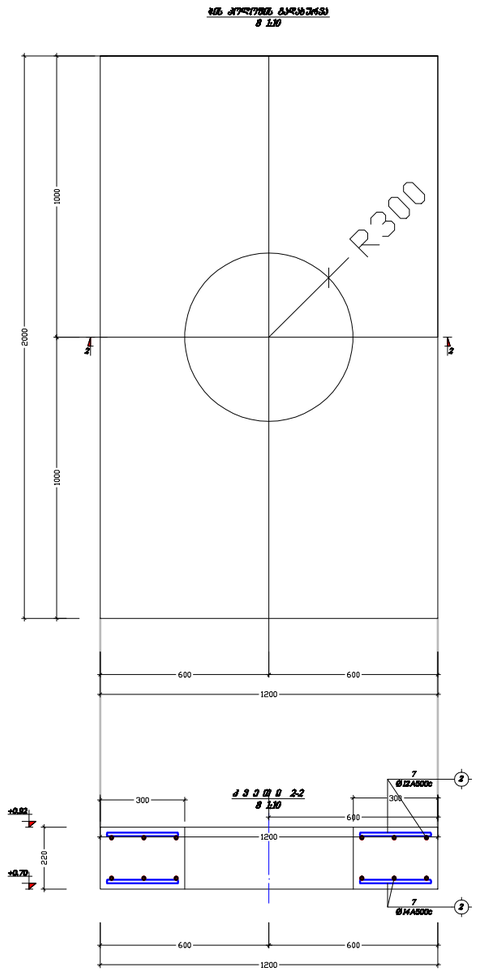

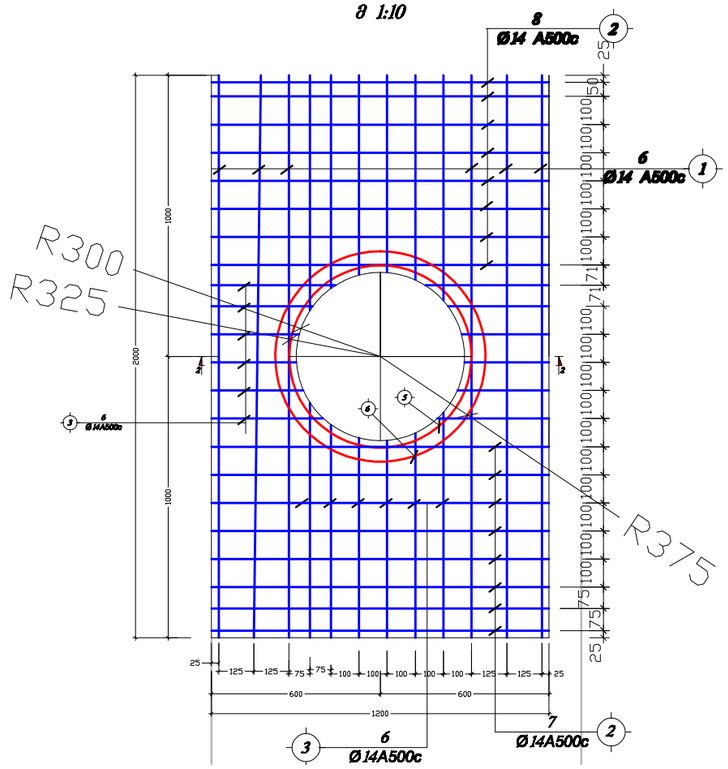

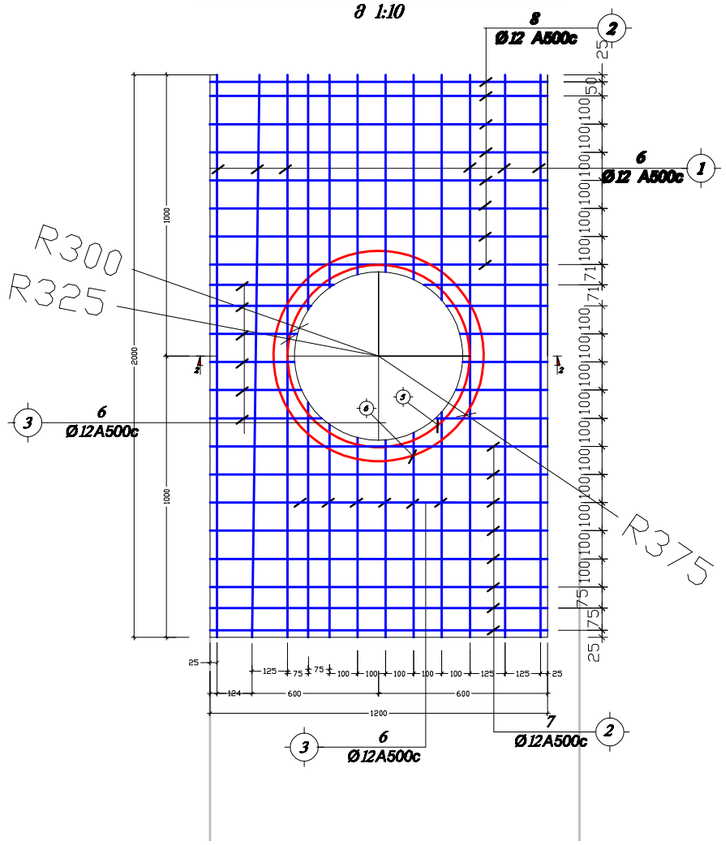

ფოლადის საკიდი
მ 1:5

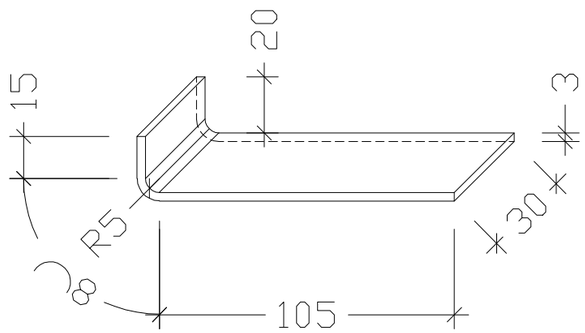

ბოჭკოვანი კაბელის D-400-2 ჭის კონსტრუქცია				ჭის კოლოფის გადახურვა; კვეთი 2-2 ბადე №4 ბადე №5			2019 წ.
დირექტორი	ბ. იაშვილი			შურნ. №	რაოდენ.	მასშტ.	დაკვ. №
მთ. ინჟინერი	მ. საველიძე			კ - 21	4	1:10	
შესასრულა				დამკვეთი:			
შეამოწმა				მ.პ.ს. "ფონოლითი"			