ბ ა ღ ე №4
(ჭის კოლონის C-250 გაღახურვის ქვედა შრე)
მ 1:10

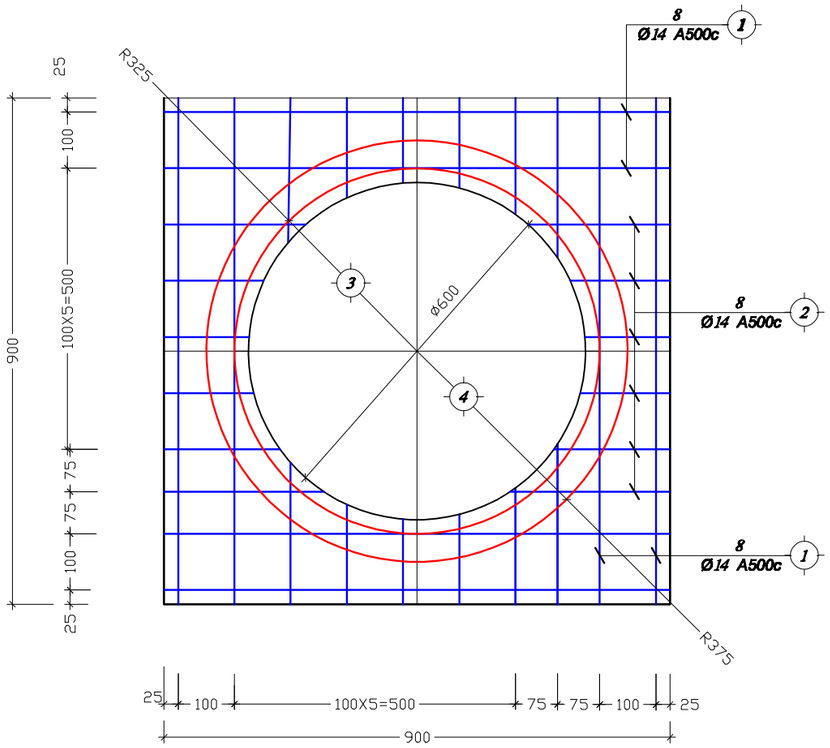

ბ ა ღ ე №5
(ჭის კოლონის C-250 გაღახურვის ზედა შრე)
მ 1:10

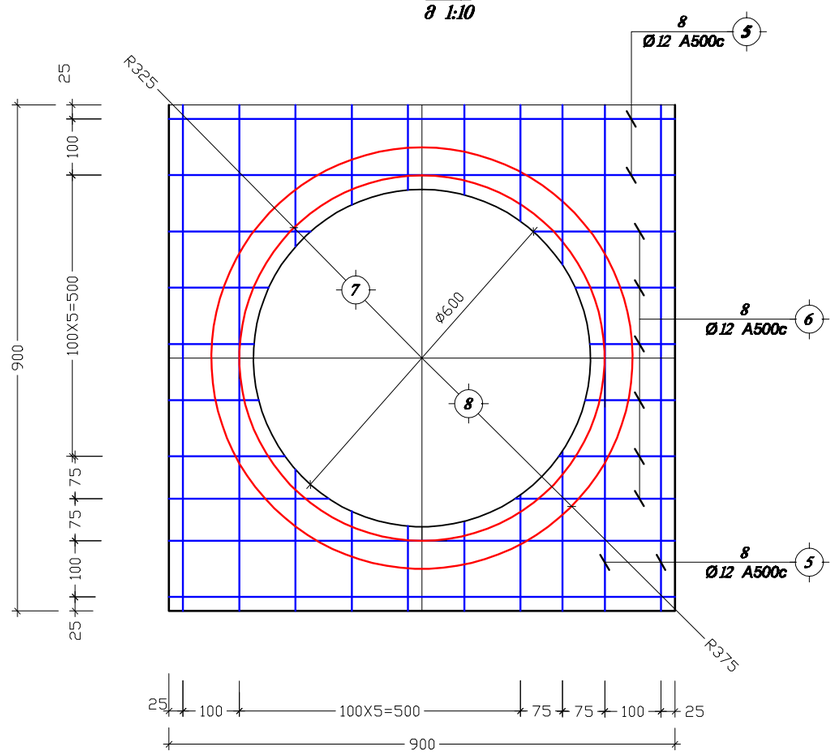

ბოჭკოვანი კაბელის C-250 ჭის კონსტრუქცია				ბადე №4; ბადე №5			2019 წ.
დირექტორი	ბ. იაშვილი			შურც. №	რაოდენ.	მასშტ.	დაკვ. №
მთ. ინჟინერი	მ. საველიძე			კ - 4	6	1:10	
შეასრულა	შ. ფლინარაძე			დამკვეთი:			
შეამოწმა				შ.პ.ს. "ფონოლითი"			