ჭის კოლოფის გეგმა გვერდხელების ჩვენებით
მ 1:20

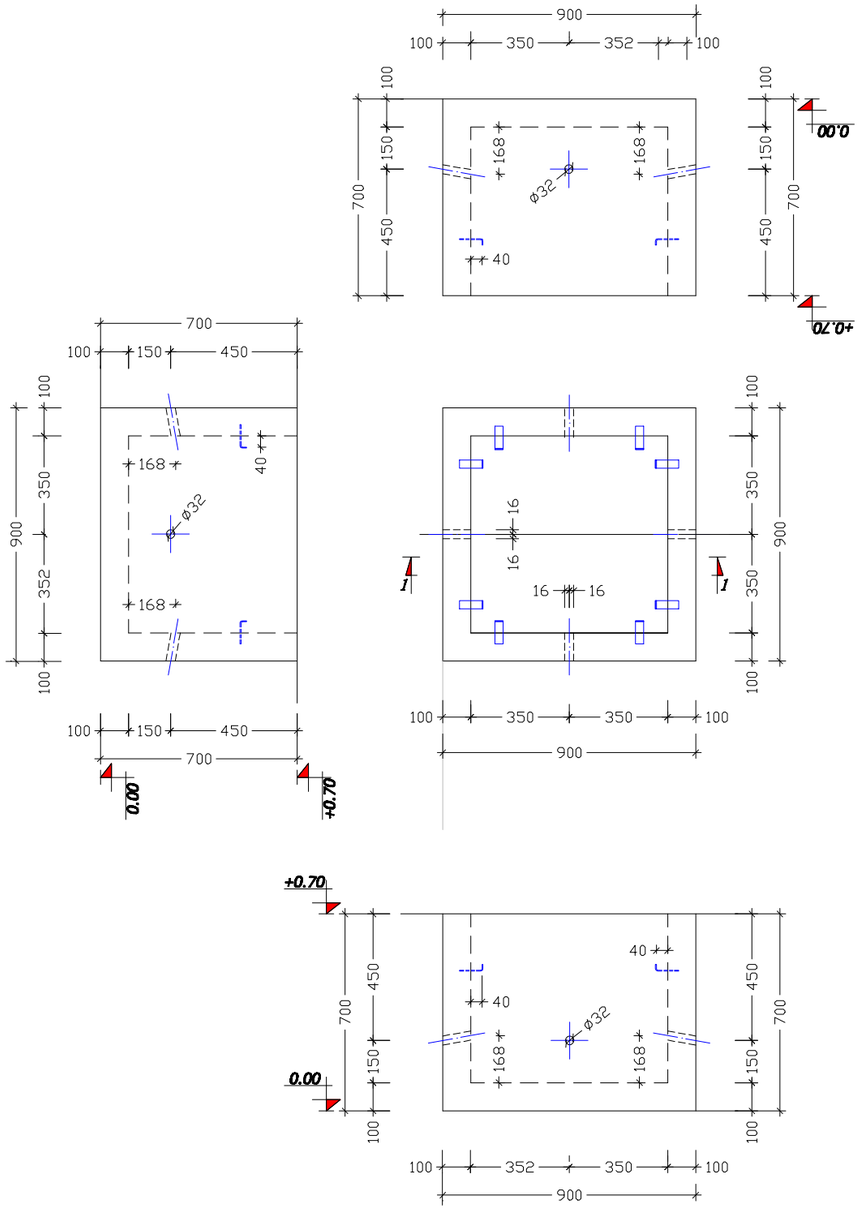

ჭის კოლოფი C-250
მ 1:20

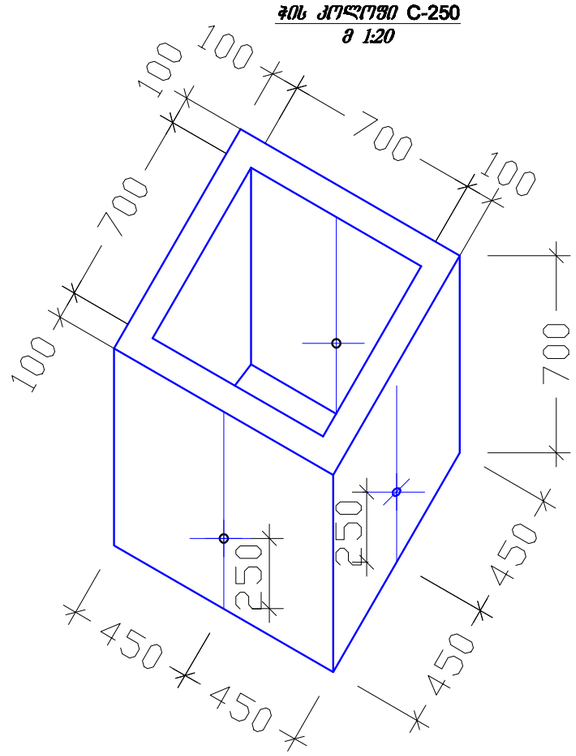

ბოჭკოვანი კაბელის D-400-1 ჭის კონსტრუქცია				ჭის კოლოფის D-400 გეგმა გვერდების ჩვენებით			2019 წ.
დირექტორი	გ. იაშვილი			შრომ. №	რაოდენ.	მასშტ.	დაკვ. №
მთ. ინჟინერი	მ. საველიძე			3 - 7	6	1:20	
შეასრულა	ს.ლორთქიფანიძე			დამკვეთი:			
შეამოწმა				შ.პ.ს. "ფონლითი"			