ხიმინჯების განლაგება გეგმაში

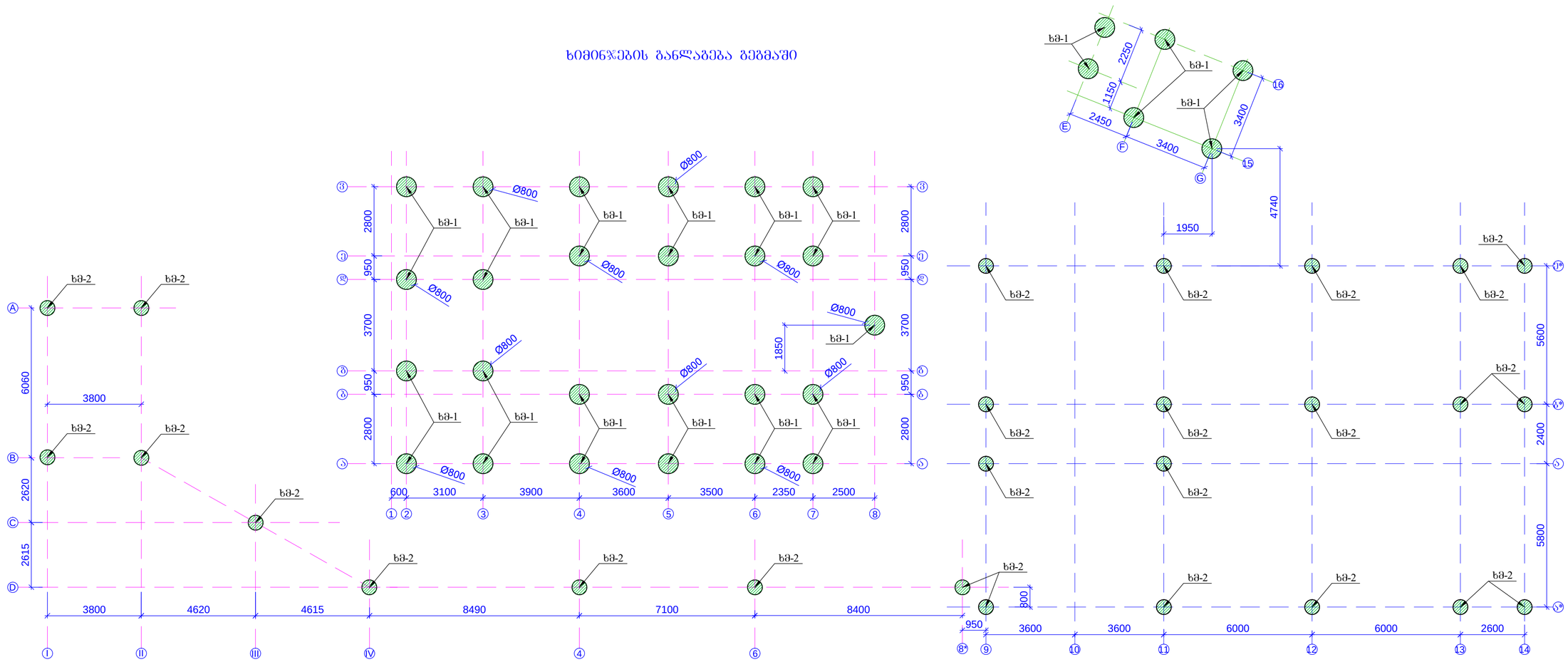

 შენიშვნა:
1. ძირითადი შენიშვნები იხ.პროექტის განმარტებითი ბარათში.
2. შენობის პირობითი ნიშნული ±0.000 შეესაბამება აბსოლუტური ნიშნულს 187.2
3. ხიმინჯი 1 იხ.შ.კ-2.
4. ხიმინჯი 2 იხ.შ.კ-4.

თანამდებობა	სახელი	თარიღი	ხელმოწერა	ხიბის მშენიცაალიტეტი სოფ.ქვემო ხიბულა ამბულატორია (კონსტრუქციული ნაწილი)	სტადია	ფურცელი	ფურცლების
დირექტორი	რ.ბარბარაძე				მ.პ.	კ-1	
პრემთარმოქმ.	დ. სვანიძე						
არქიტ. კონსტრ.	ბ. ბარბაქაძე			ხიმინჯების განლაგება გეგმაზე	მასშტაბი 1:125	ასოციაცია "ატუ" თბილისი 2019	
შესრულ.	ბ. ციბაურიშვილი	2019					

ხიმინჯი ხმჯ-1 (31 ცალი)
(კარკასის ქვედა ნაწილი)

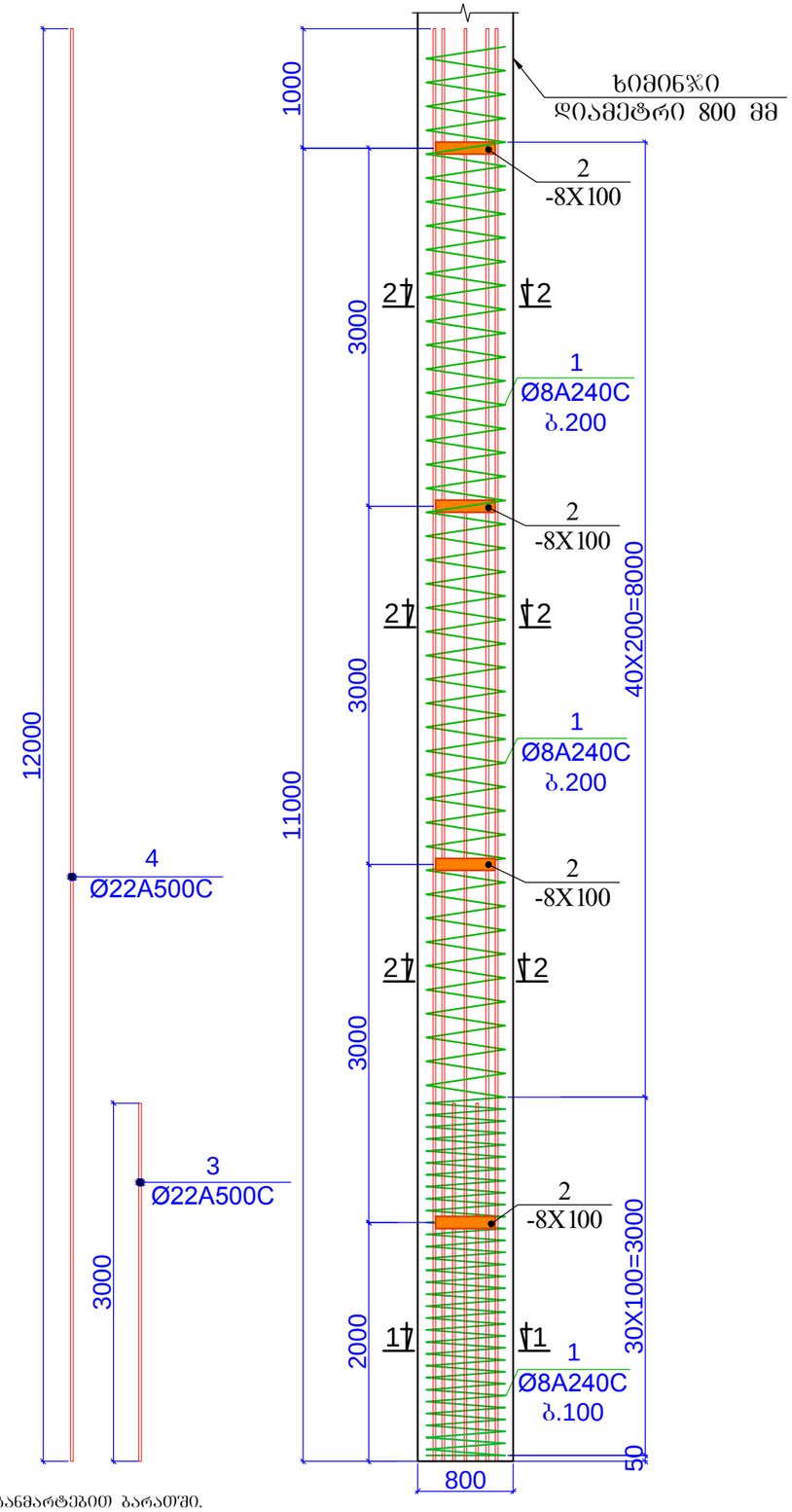

ხიმინჯი ხმჯ-1
(კარკასის ზედა ნაწილი)

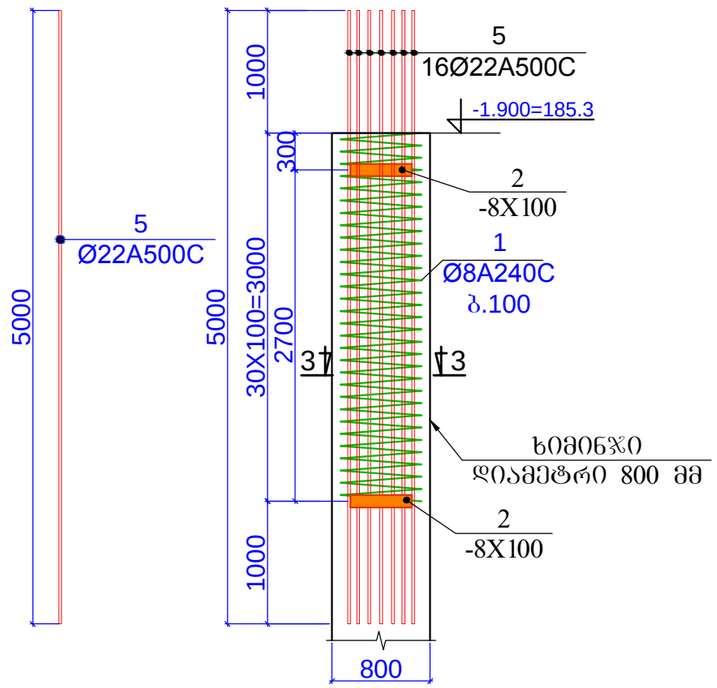

შენიშვნა:
1. ძირითადი შენიშვნები იხ.პროექტის განმარტებით გარათში.
2. შენობის პირობითი ნიშნული ±0.000 შეესაბამება აბსოლუტური ნიშნულს 187.2
3. ჭრილი 1-1 ... ჭრილი 2-2 ; იხ.შკ-3.

თანამდებობა	გვარი	თარიღი	ხელმოწერა	ხობის მუნიციპალიტეტი სოფ.ქვედი ხიბულა ეკლესია (კონსტრუქციული ნაწილი)	სტადია	შურც.	შურცლები
დირექტორი	რ.ჩაბრაძე				მ.პ.	კ-2	
პრ.მთარქიტექ.	დ. სვანიძე						
პრ.მთ. კონსტრ.	ბ. ბარბაქაძე			ხიმინჯი 1 (ქვედა და ზედა კარკასი)	მასშტაბი 1:50	ასოციაცია "ატუ" თბილისი 2019	
შესრულა.	ბ. ყოფიაშვილი	2019					

კვეთი 1-1

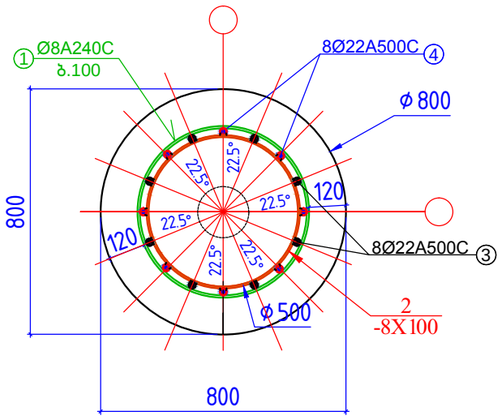

კვეთი 2-2

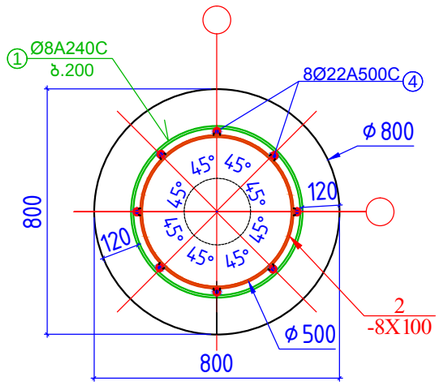

კვეთი 3-3

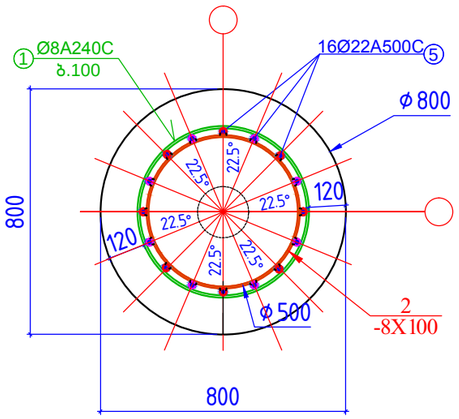

შენიშვნა : პოზიცია 3;4;5 ϕ22 A500 C არმატურის ღეროები უნდა შედუღდეს პოზიცია 2 თან (ლითონის რგოლთან) .

სპირალის (პოზ-1) დეტალი

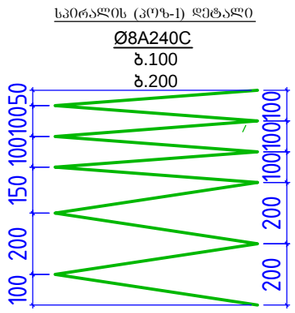

პოზ-2 - რგოლი

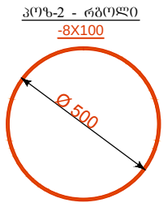

პოზ. №	ა დ ნ ი შ ვ ნ ა	დ ა ს ა ხ ე ლ ე ბ ა	რაოდ.	წონა, კგ	
		ხიმინჯი ხმჯ-1 (31 ცალი)			
		დეტალები (მმ)	1	ერთეული (კგ)	სულ (კგ)
1		Ø 8 A500C ℓ= 1750	100	0.69	69.05
2	ფოლ.ფურცელი	- 8 X 100 ℓ= 1570	6	9.86	59.16
3	3000	Ø 22 A500C ℓ= 3000	8	8.95	71.62
4	12000	Ø 22 A500C ℓ= 12000	8	35.81	286.47
5	5000	Ø 22 A500C ℓ= 5000	16	14.92	238.72
					725.02
				მოცულობა (მ³)	
		ბეტონი B25		7.54	

შენიშვნა:
1. ძირითადი შენიშვნები იხ.პროექტის განმარტებით გარათში.
2. შენობის პიროგითი ნიშნული ±0.000 შეესაბამება აბსოლუტური ნიშნულს 187.2

თანამდებობა	გვარი	თარიღი	ხელმოწერა	ხობის მუნიციპალიტეტი სოფ.კველი ხიბულა ეკლესია (კონსტრუქციული ნაწილი)	სტადია	ფურც.	ფურცლები
დირექტორი	რ.ჩაბრაძე				მ.პ.	კ-3	
პრ.მთარმტექ.	დ. სვანიძე						
პრ.მთ. კონსტრ.	ბ. ბარბაქაძე			ჭრილი 1-1 ... ჭრილი 3-3	მასშტაბი 1:20	ასოციაცია "ატუ" თბილისი 2019	
შეასრულა.	ბ. ყოფიაშვილი	2019					

ხიმინჯი ხმჯ-2 (26 ცალი)

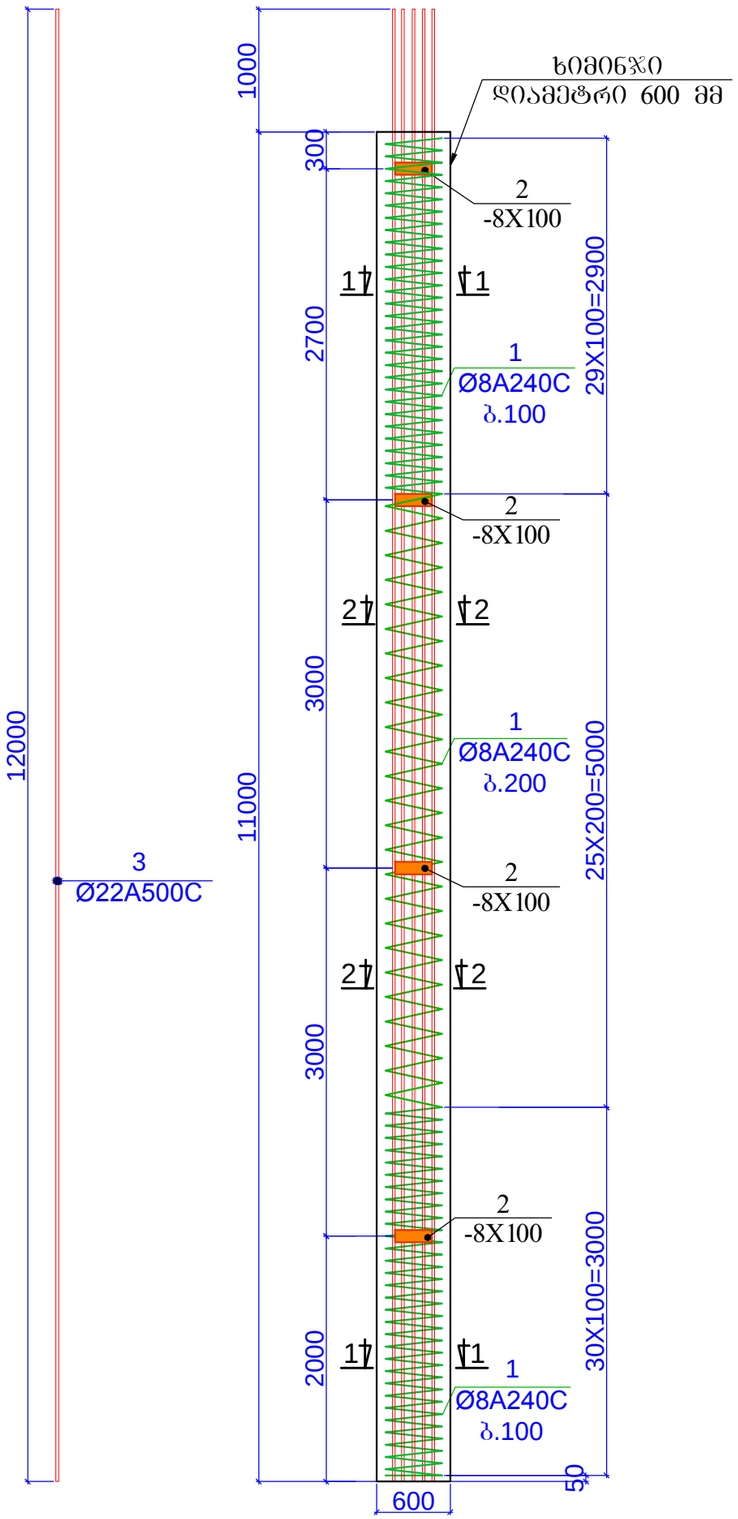

კვეთი 1-1

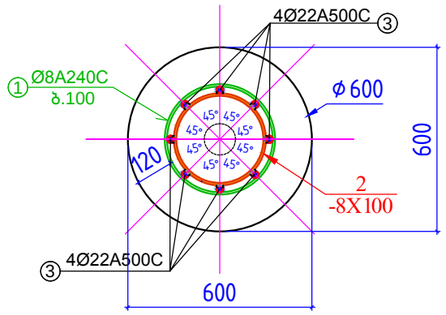

კვეთი 2-2

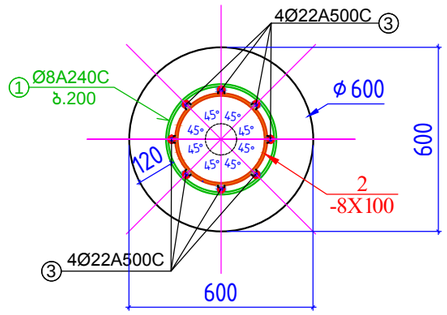

შენიშვნა :
კოზიცია 3 , Φ22 A500 C არმატურის ღეროები უნდა შედუღდეს კოზიცია 2 თან (ლითონის რგოლთან) .

ხპირალის (კოზ-1) დეტალი

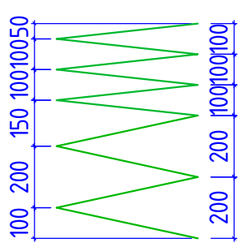

კოზ-2 - რგოლი

კოზ. №	ა ღ ნ ი შ ვ ნ ა	დ ა ს ა ხ ე ლ ე ბ ა		რაოდ.	წონა, კგ	
		ხიმინჯი ხმჯ-2 (26 ცალი)				
		დეტალები (მმ)		1	ერთეული (კგ)	სულ (კგ)
1		Ø 8 A500C	ℓ= 1150	85	0.45	38.57
2	ფოლ.ფურცელი	- 8 X 100	ℓ= 1130	4	8.87	35.48
3	12000	Ø 22 A500C	ℓ= 12000	8	35.81	286.47
						360.52
					მოცულობა (მ³)	
		ბეტონი B25			3.11	

თანამდებობა	გვარი	თარიღი	ხელმოწერა	ხობის მუნიციპალიტეტი ხოფ.კველი ხიბულა ეკლესია (კონსტრუქციული ნაწილი)	სტადია	ფურც.	ფურცლები
დირექტორი	რ.ჩაბრაძე				მ.პ.	კ-4	
პრ.მთარმოტექ.	დ. სვანიძე						
პრ.მთ. კონსტრ.	ბ. ბარბაქაძე			ხიმინჯი 2	მასშტაბი	ასოციაცია "ატუ" თბილისი 2019	
შესრულა.	ბ. ყოფიაშვილი	2019			1:20 1:50		

შენიშვნა:
1. ძირითადი შენიშვნები იხ.პროექტის განმარტებით ბარათში.
2. შენობის პირობითი ნიშნული ±0.000 შეესაბამება აბსოლუტური ნიშნულს 187..