დარბაზის კარები კ - 7

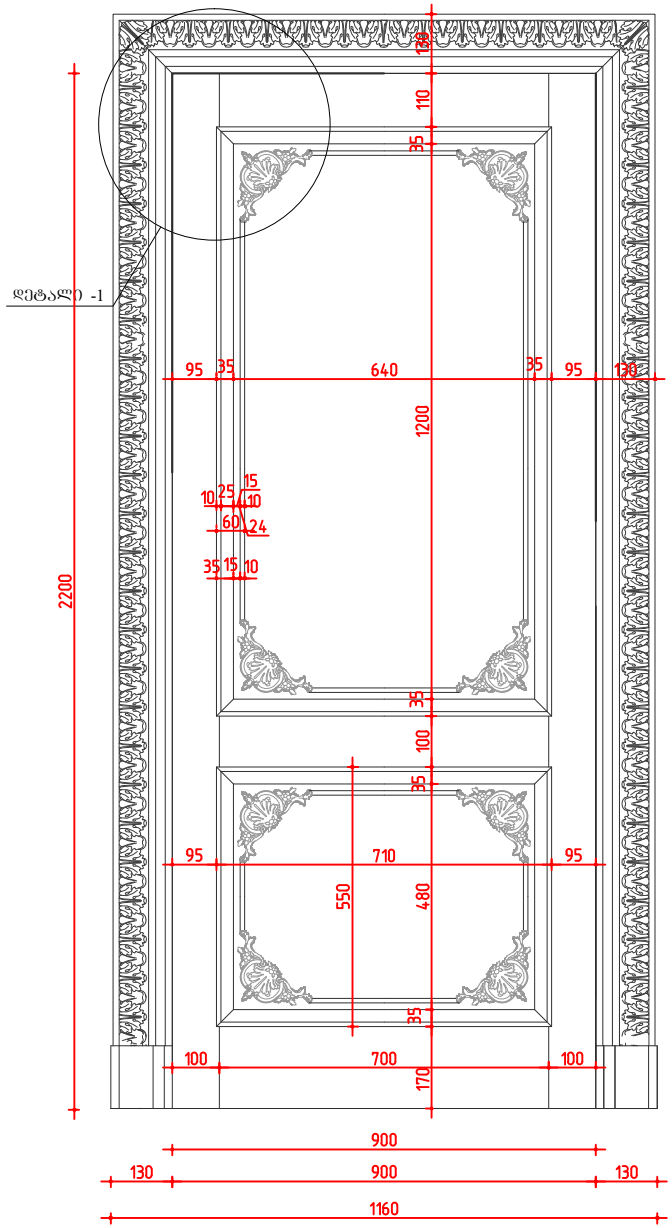

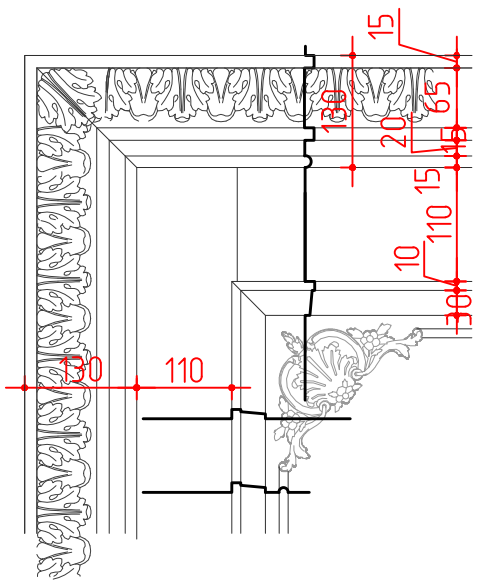

დეტალი -1

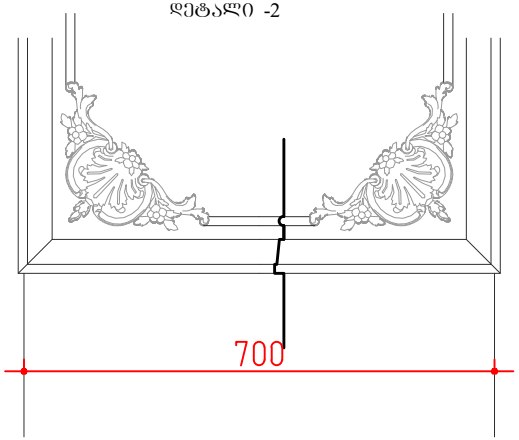

დეტალი -2

დამკვეთი: ააიპ"ასოციაცია ატუ"			თბილისის პეტრეს ადამიანის სახელობის სომხური პროფესიული სახელმწიფო დრამატული თეატრის შენობის პროექტი			
დირექტორი		თ.შაშიაშვილი	არქიტექტურული ნაწილი	სტადია	შურც.	შურ. რაოდ.
არ. არქიტექტ.		თ.შაშიაშვილი		ტ.პ.	ა - 36	
შეასრულა		ო.კენჭიაშვილი	დარბაზის კარები კ - 7 დეტალი 1 და 2	შპს "ხური XXI" 2018		
შეამოწმა		ლ.შაშიაშვილი				