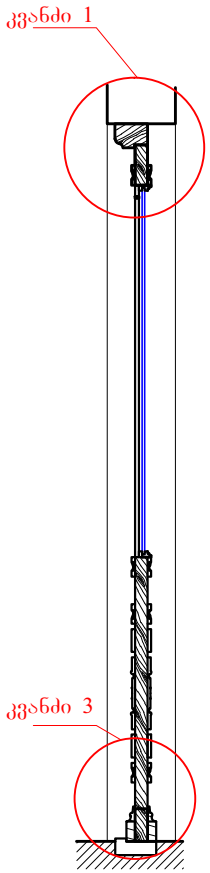

მთავარი შესასვლელი კარები კ - 1 მ 1:20

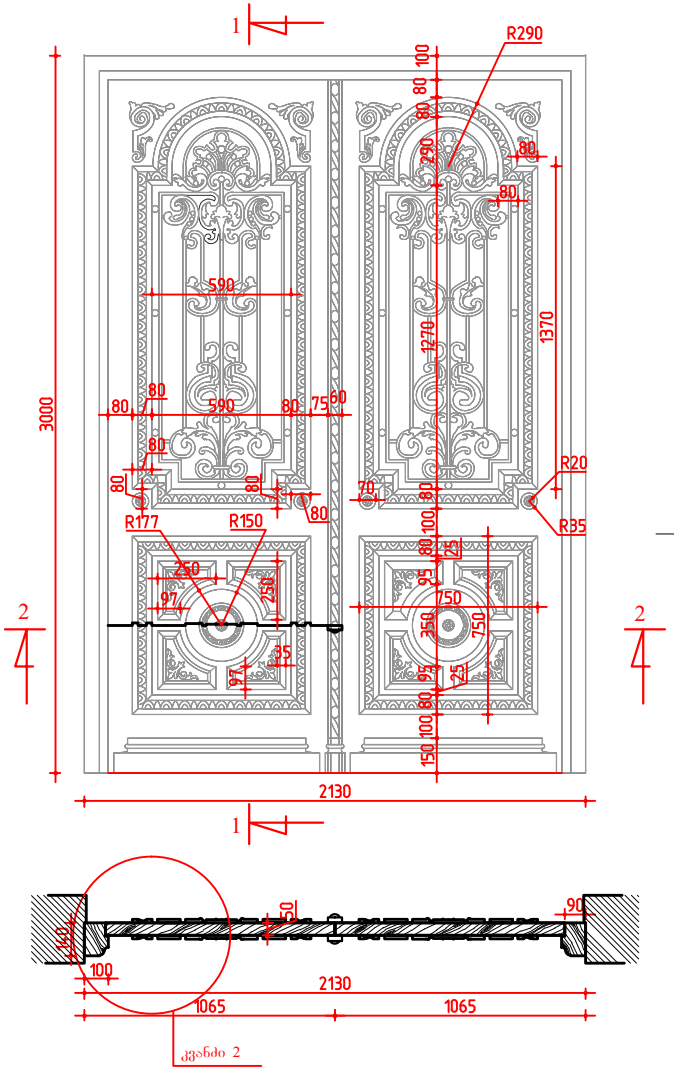

კვანძი 1 მ 1:5

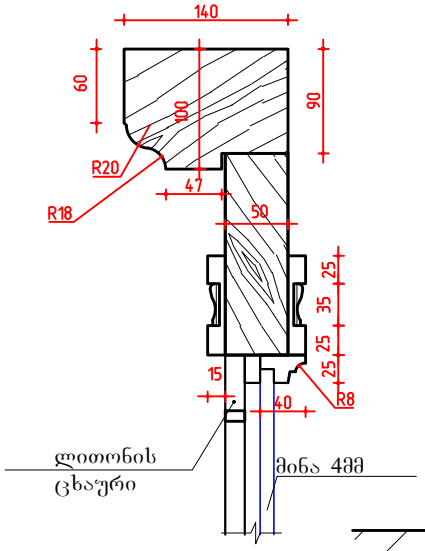

კვანძი 3 მ 1:5

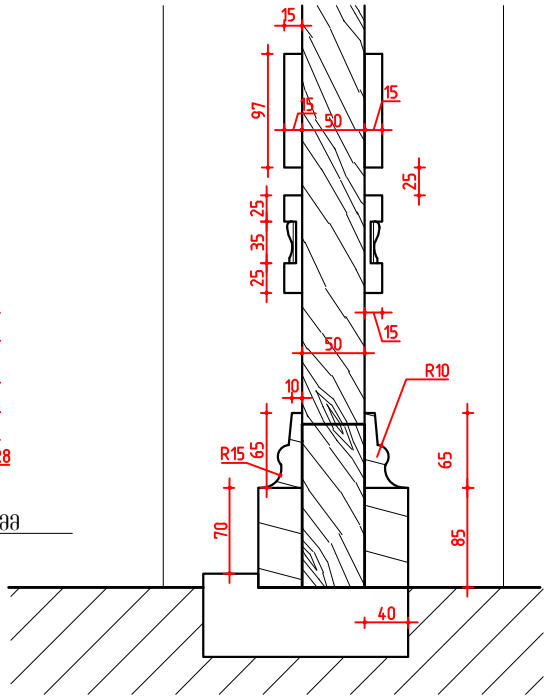

კვანძი 2 მ 1:5

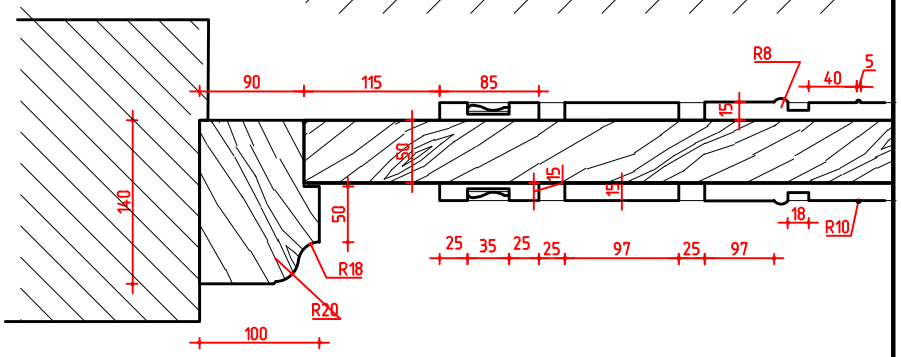

დამკვეთი: აარა"ასოციაცია ატუ"			თბილისის პეტრეს ადამიანის სახელობის სომხური პროფესიული სახელმწიფო დრამატული თეატრის შენობის პროექტი		
დირექტორი		თ.შაშიაშვილი	არქიტექტურული ნაწილი	სტადია	შურც. / შურ. რაოდ.
არ.მთ.არქიტ.		თ.შაშიაშვილი		ტ.პ.	ა - 34
შესრულა		ლ.შაშიაშვილი	მთავარი შესასვლელი კარი კ - 1 მ 1:20	შპს "ხურო XXI" 2018	
შეამოწმა		თ.შაშიაშვილი			