1275.05.402

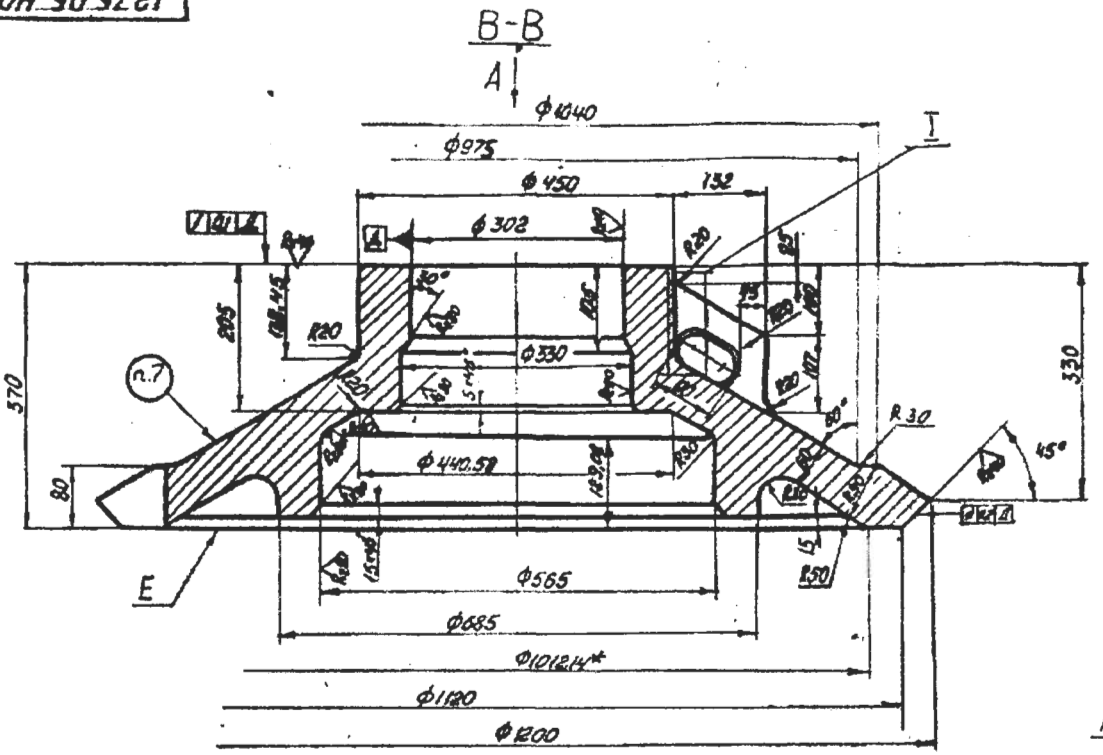

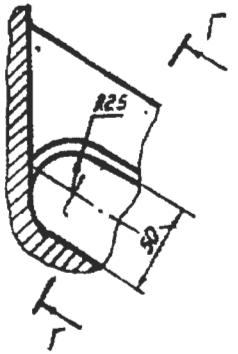

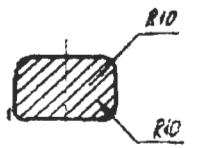

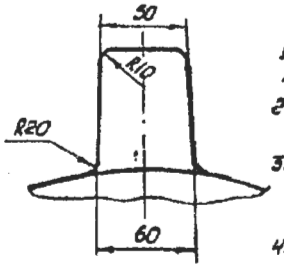

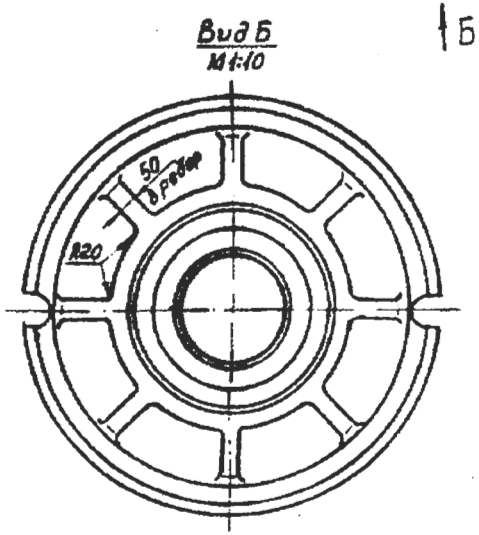

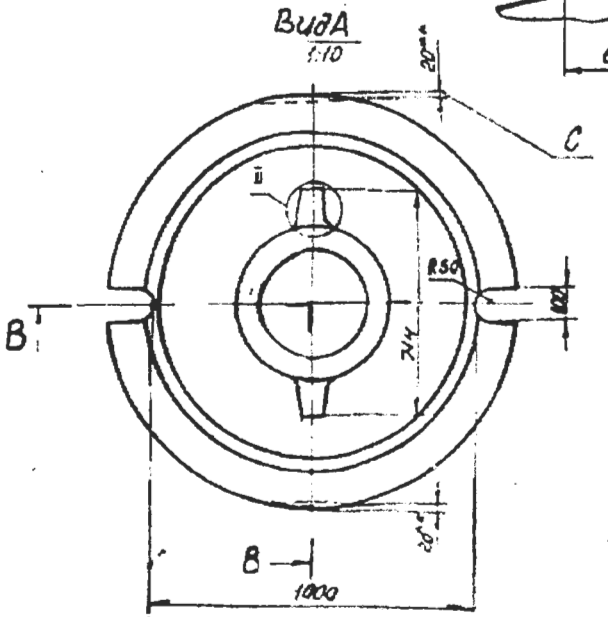

1. Чистота необработанных поверхностей по 4 классу нормали 4 ГОСТ-1.
2. Допускаемые отклонения размеров отливки по III классу точности, ГОСТ 2009-55.
3. Неуказанные предельные отклонения размеров: обрабатываемых поверхностей охватывающих - по А7, охватываемых - по В7; остальных - по СМ3
4. * Размеры для справок.
5. ** Допускается выполнять все диаметральные риски С, для линейных целей
6. Поверхность Е проверить на станке. Припуск на обработку не давать.
7. Маркировать номер заказа обозначение.

гл. мех. ОФ: Жгенти

					1275.05 402	
				Тарелка	Лист 741	Листов
					Сталь 35Л-II ГОСТ 977-75	