შპს ბორჯომმინწყლები

№70 ჭაბურღილების საპაპტაქე ჯიხურისა და ტერიტორიის ეთილმოწყობის პროექტი

ბორჯომი-თბილისი, 2020

ნახაზების ჩამონათვალი:

70-1. ჭაბურღილის ეზოსა და ჯიხურის გეგმა

70-2. ჭაბურღილის ჯიხურის ნახაზები

70-3. ჭაბურღილის ღობისა და ჭიშკრის ნახაზები

70-4. ჭაბურღილთან მოსაწყობი გაბიონის ნახაზი

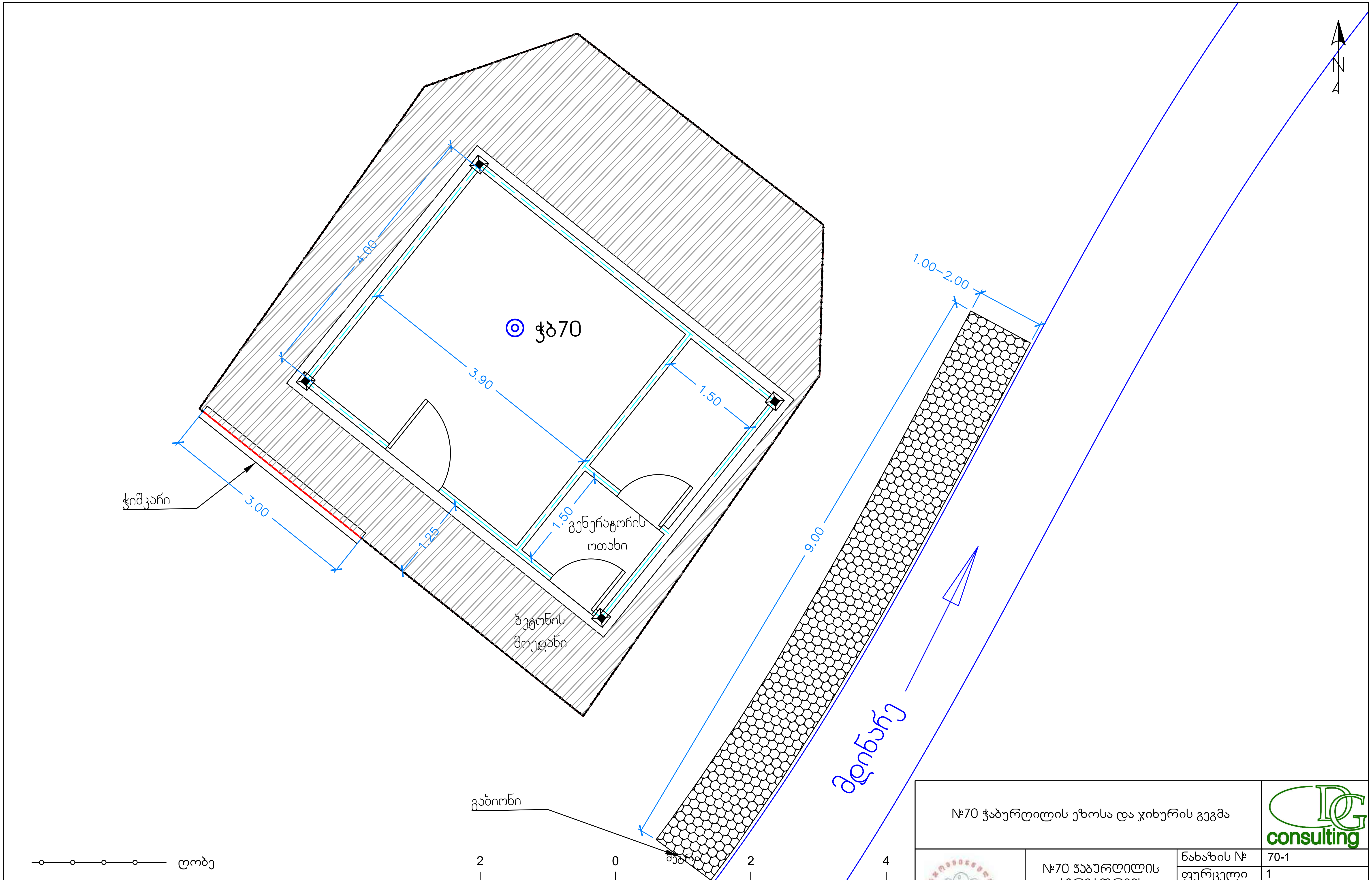

ღობე

დარეგისტრებული ნაკვეთისა და 1-ელი სანიტარული ზონის საზღვარი

№70 ჭაბურღილის ეზოსა და ჯიხურის გეგმა			DG consulting
	№70 ჭაბურღილის ტერიტორიის რეაბილიტაციის პროექტი	ნახაზის №	70-1
		ფურცელი	1
		ფორმატი	A3
		მასშტაბი	1:50
		ვერსია	05
		თარიღი	18.03.2020

წინხედი

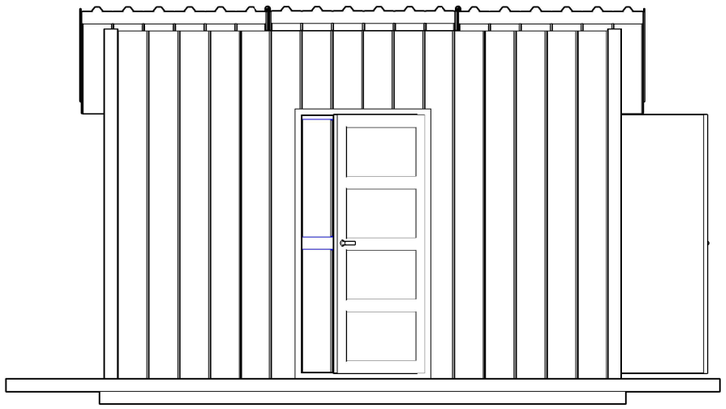

გვერდხედი

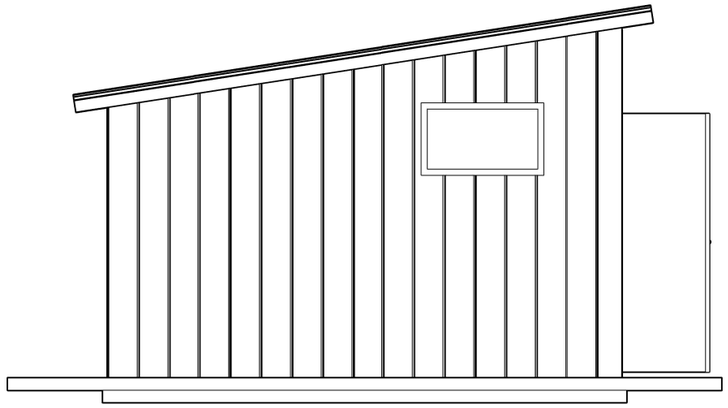

ზედხედი

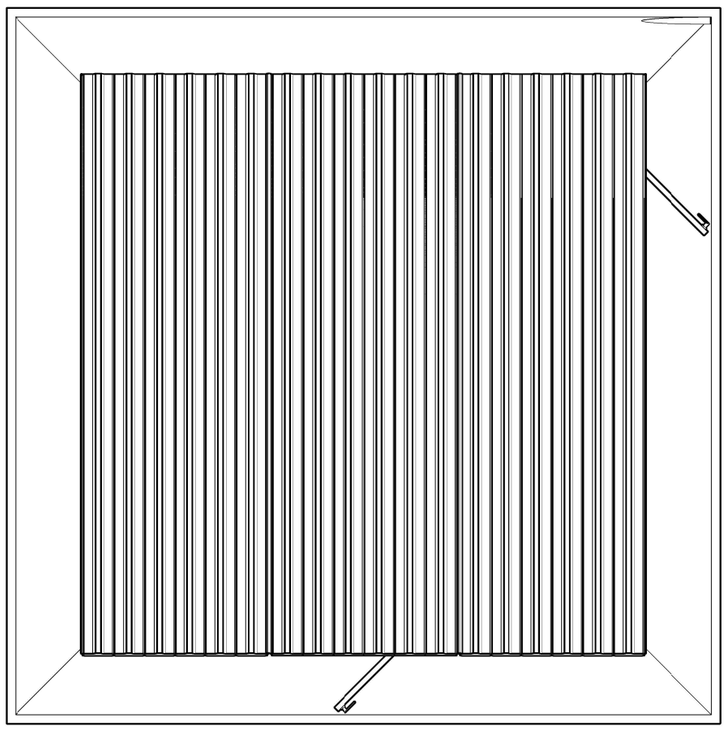

სახურავის მოსახსნელი ნაწილის უძრავ ნაწილთან გადაბმის ადგილები, იხ. ფურც. 3

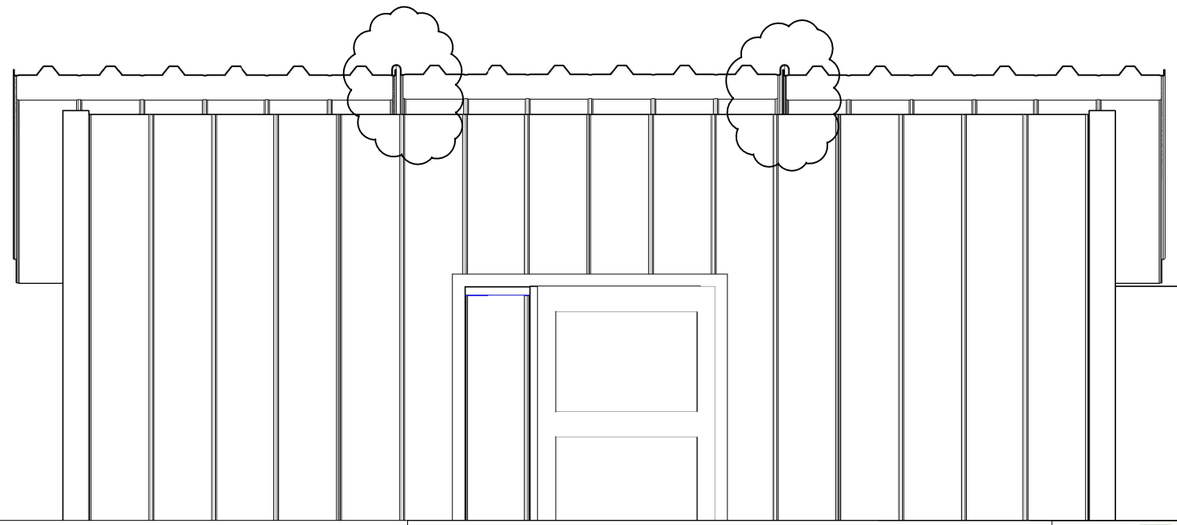

ჭაბურღილის ჯიხური

ნახაზის №	70-2
გვერდი	2
ფორმატი	A3
მასშტაბი	
ვერსია	V1
თარიღი	2020.24.02

№70 ჭაბურღილის ტერიტორიის რეაბილიტაციის პროექტი

DG consulting
შპს დგ კონსალტინგი

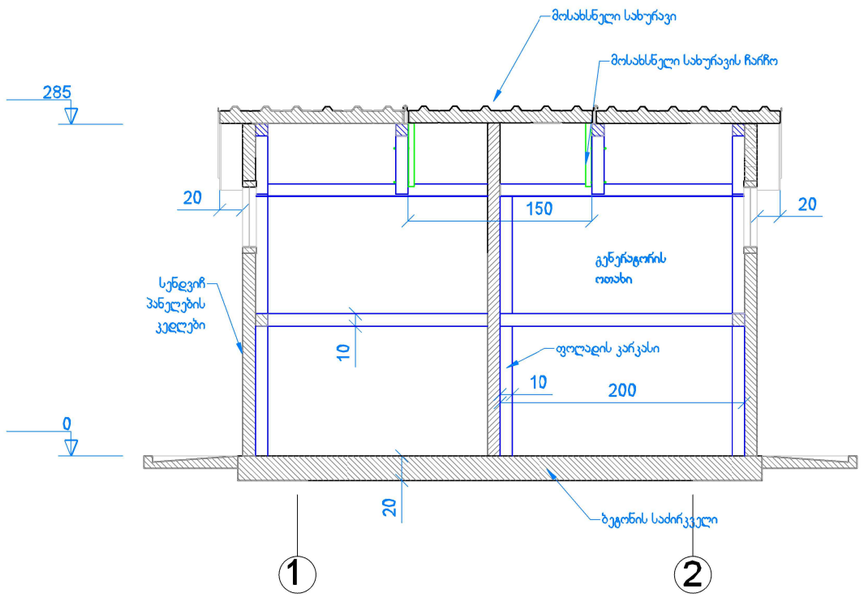

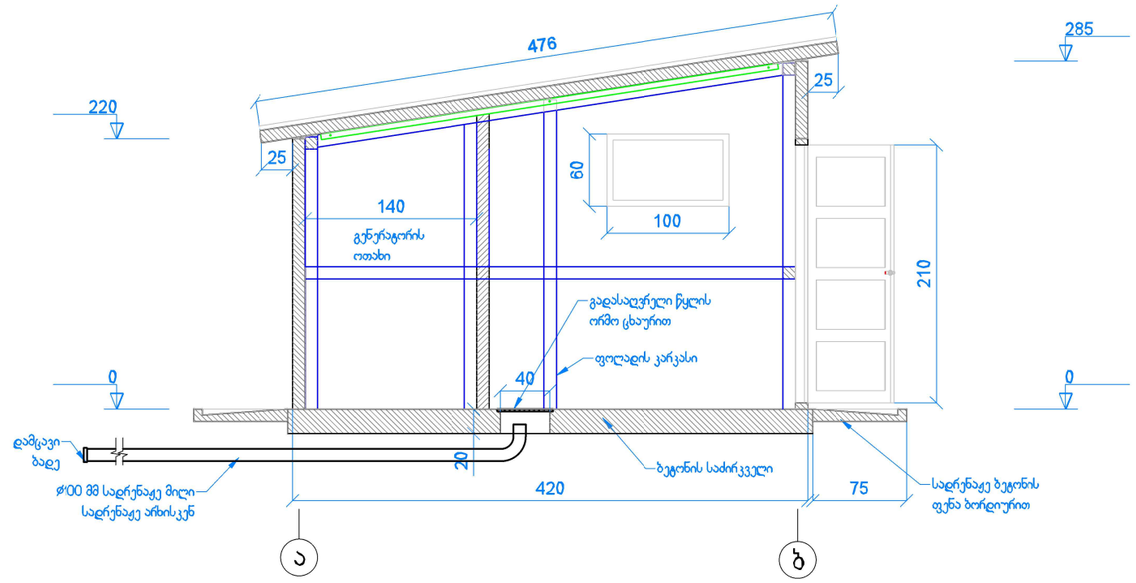

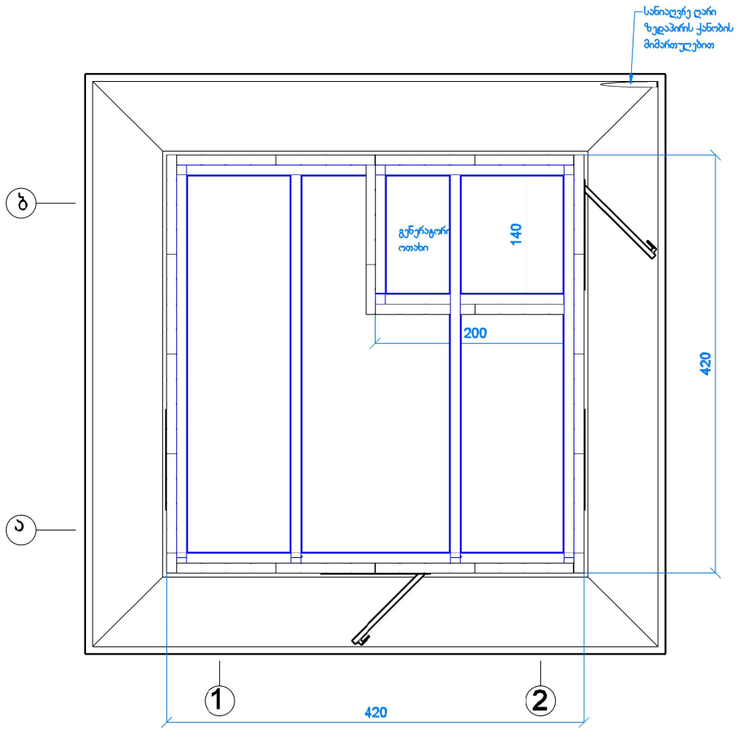

ჯიხურის გრძივი და განივი ჭრილები			consulting შპს დგ კონსალტინგი
	№70 ჭაბურღილის ტერიტორიის რეაბილიტაციის პროექტი	ნახაზის №	70-2
		გვერდი	3
		ფორმატი	A3
		მასშტაბი	
		ვერსია	V1
		თარიღი	2020.24.02

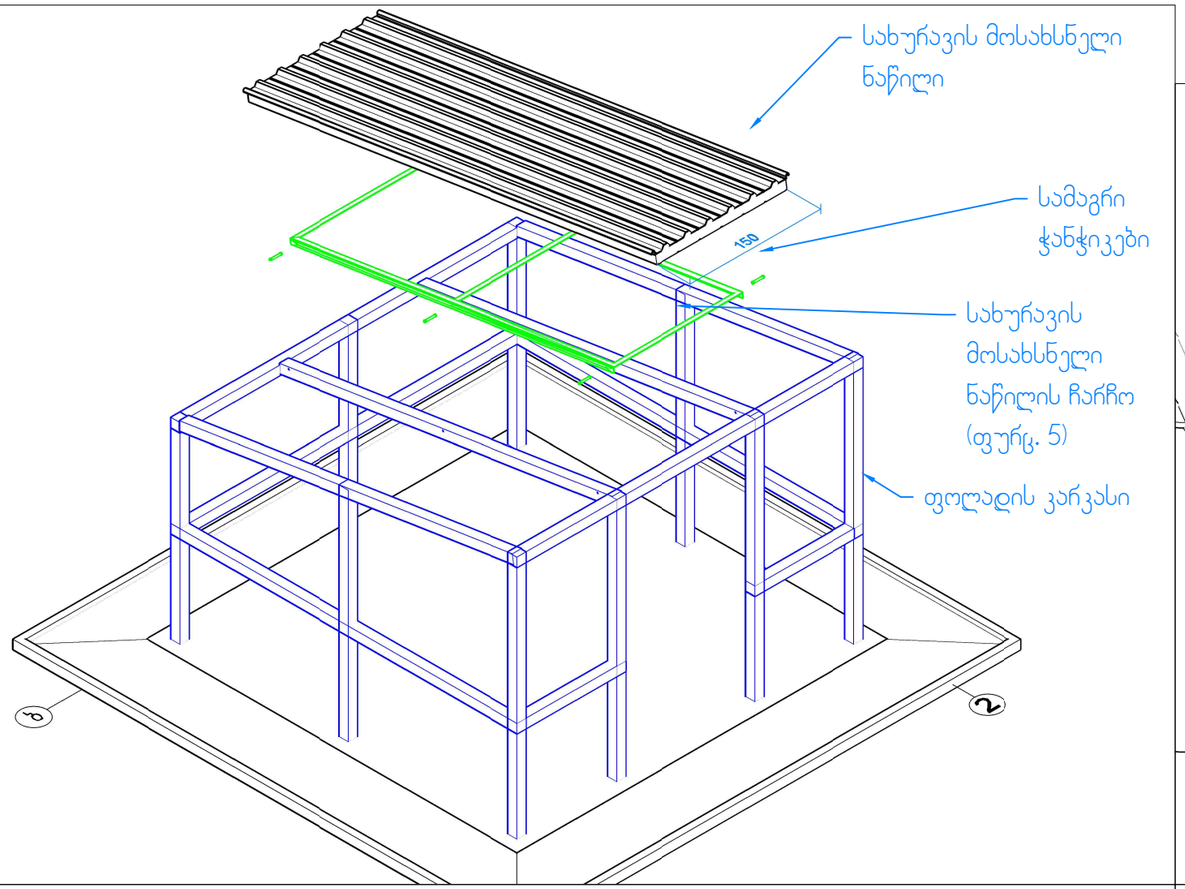

სახურავის მოსახსნელი ნაწილის უძრავ ნაწილთან გადაბმის ადგილები

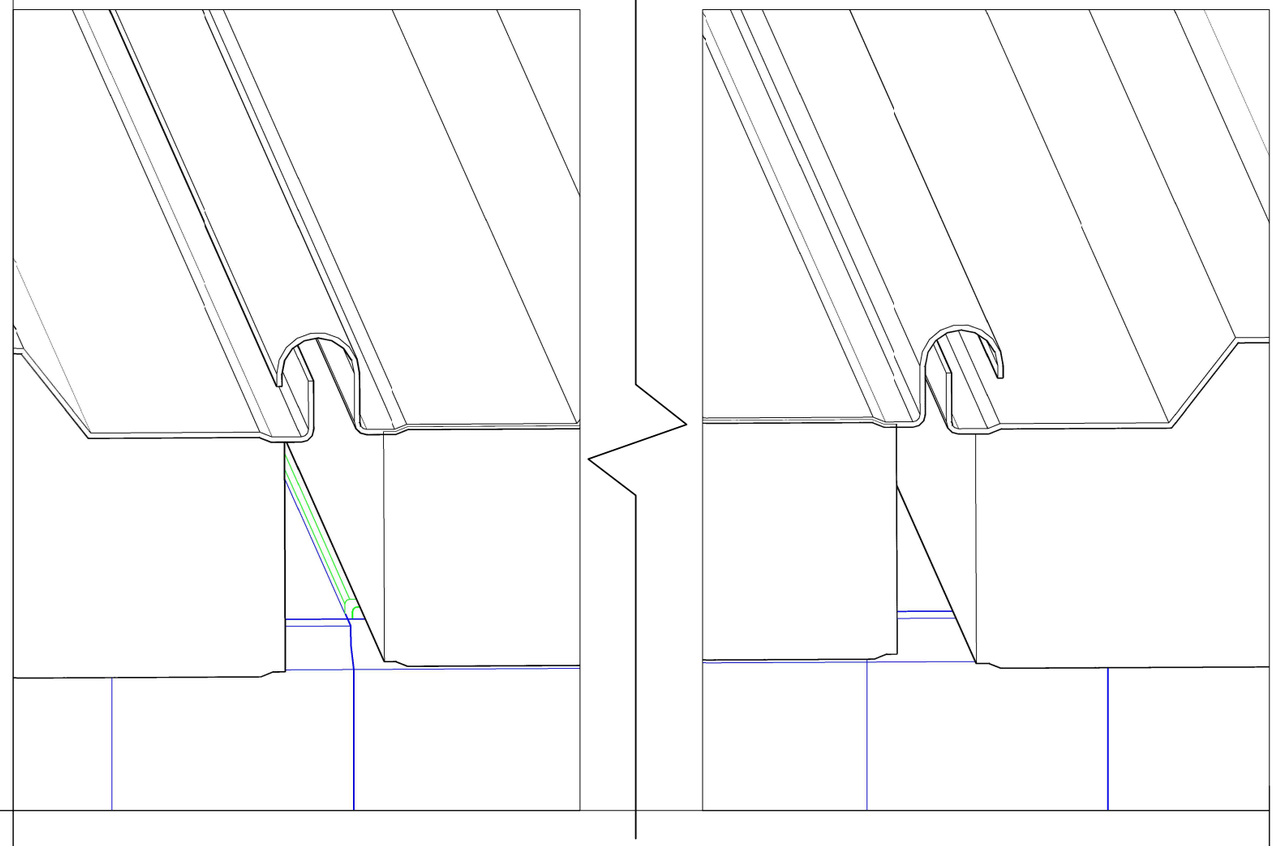

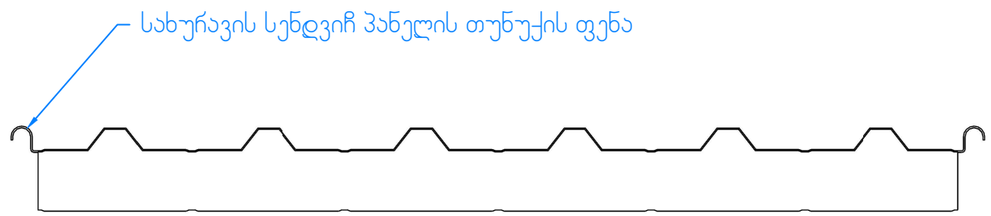

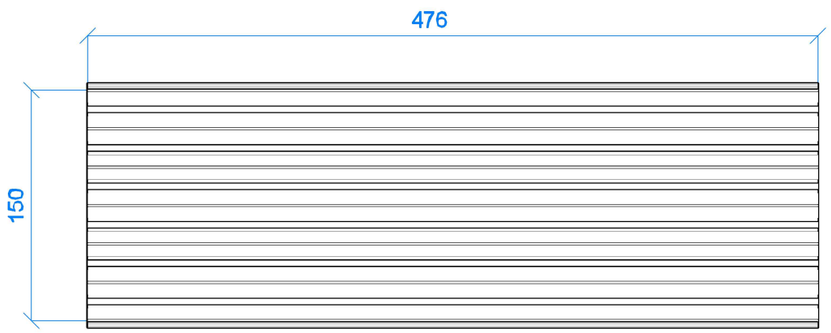

ჭაბურღილის ჯიხურის სახურავის მოსახსნელი ნაწილი			DG consulting შპს დგ კონსალტინგი
	№70 ჭაბურღილის ტერიტორიის რეაბილიტაციის პროექტი	ნახაზის №	70-2
		გვერდი	4
		ფორმატი	A3
		მასშტაბი	
		ვერსია	V1
		თარიღი	2020.24.02

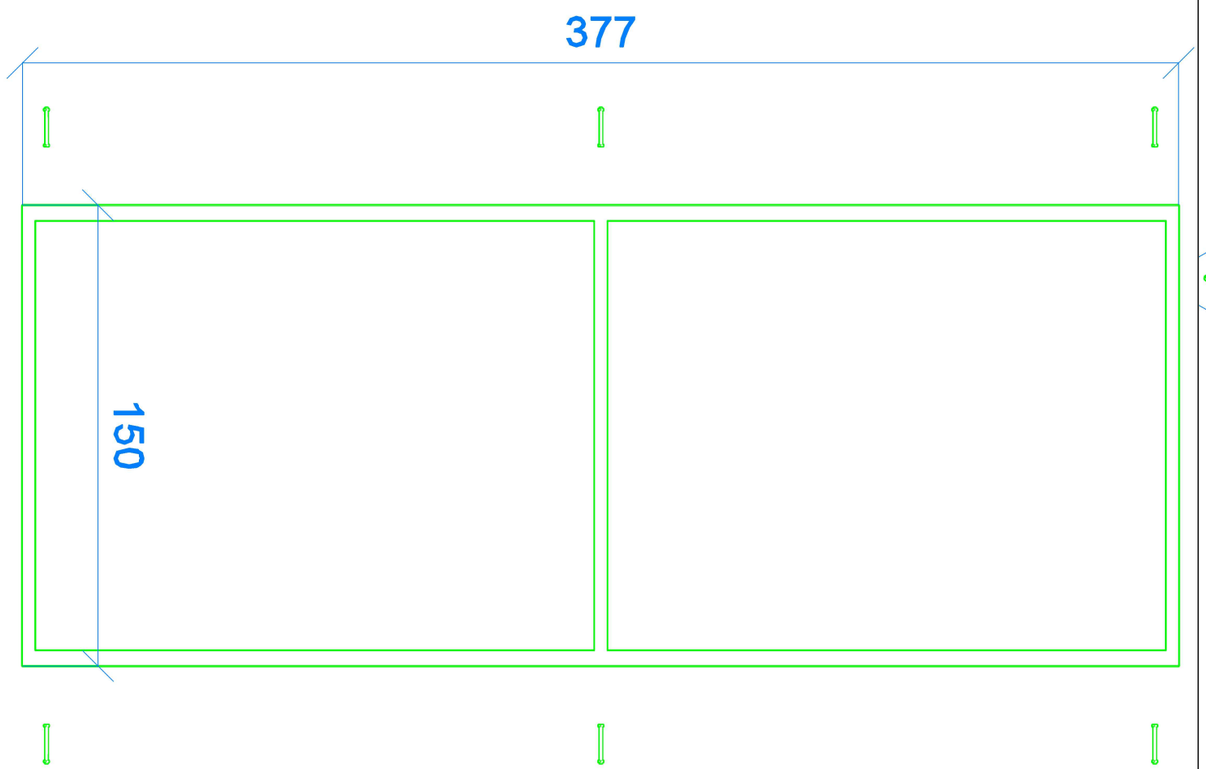

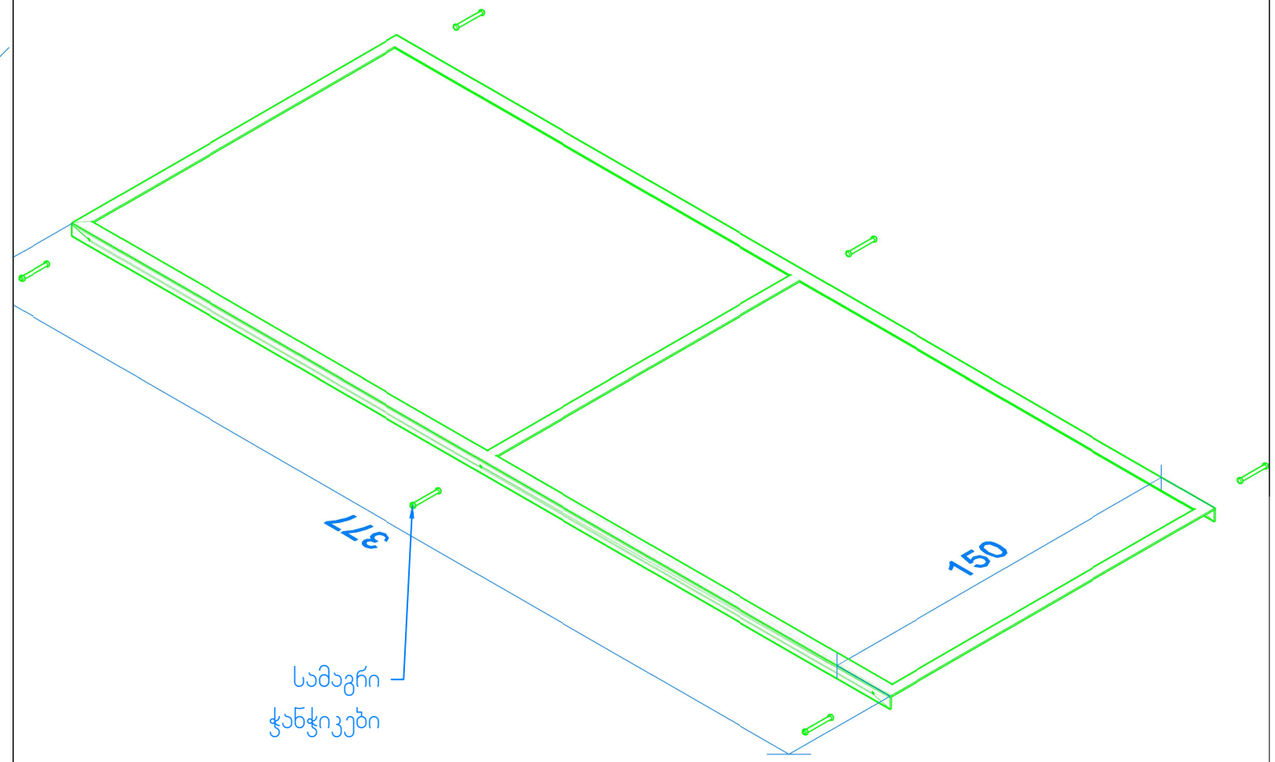

ჭაბურღილის ჯიხურის სახურავის მოსახსნელი ნაწილის ჩარჩო			consulting შპს დგ კონსალტინგი
	№70 ჭაბურღილის ტერიტორიის რეაბილიტაციის პროექტი	ნახაზის №	70-2
		გვერდი	5
		ფორმატი	A3
		მასშტაბი	
		ვერსია	V1
		თარიღი	2020.24.02

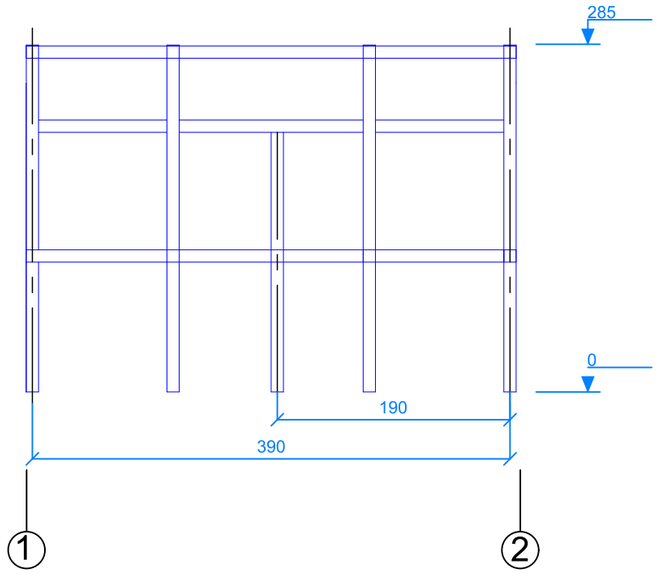

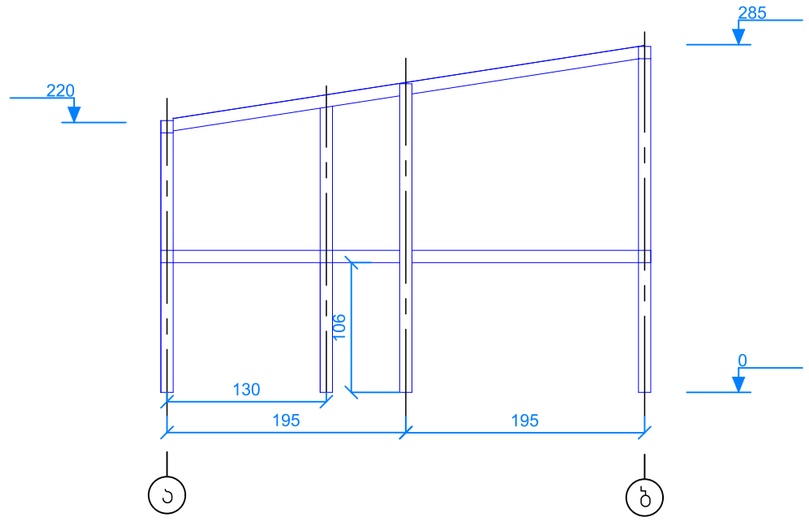

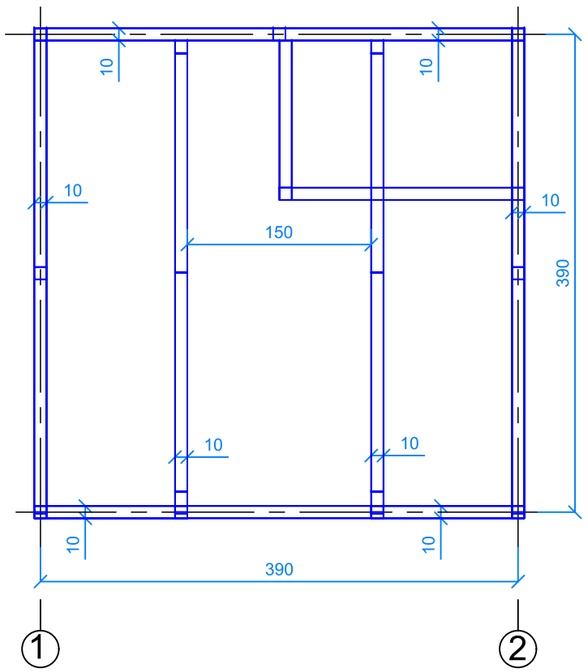

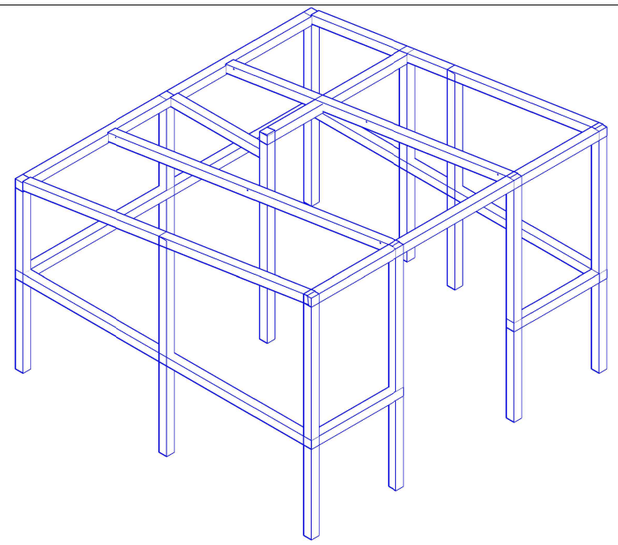

ჯიხურის ფოლადის კარკასი

№70 ჭაბურღილის ტერიტორიის რეაბილიტაციის პროექტი

ნახაზის №	70-2
გვერდი	6
ფორმატი	A3
მასშტაბი	
ვერსია	V1
თარიღი	2020.24.02

DG consulting
შპს დგ კონსალტინგი

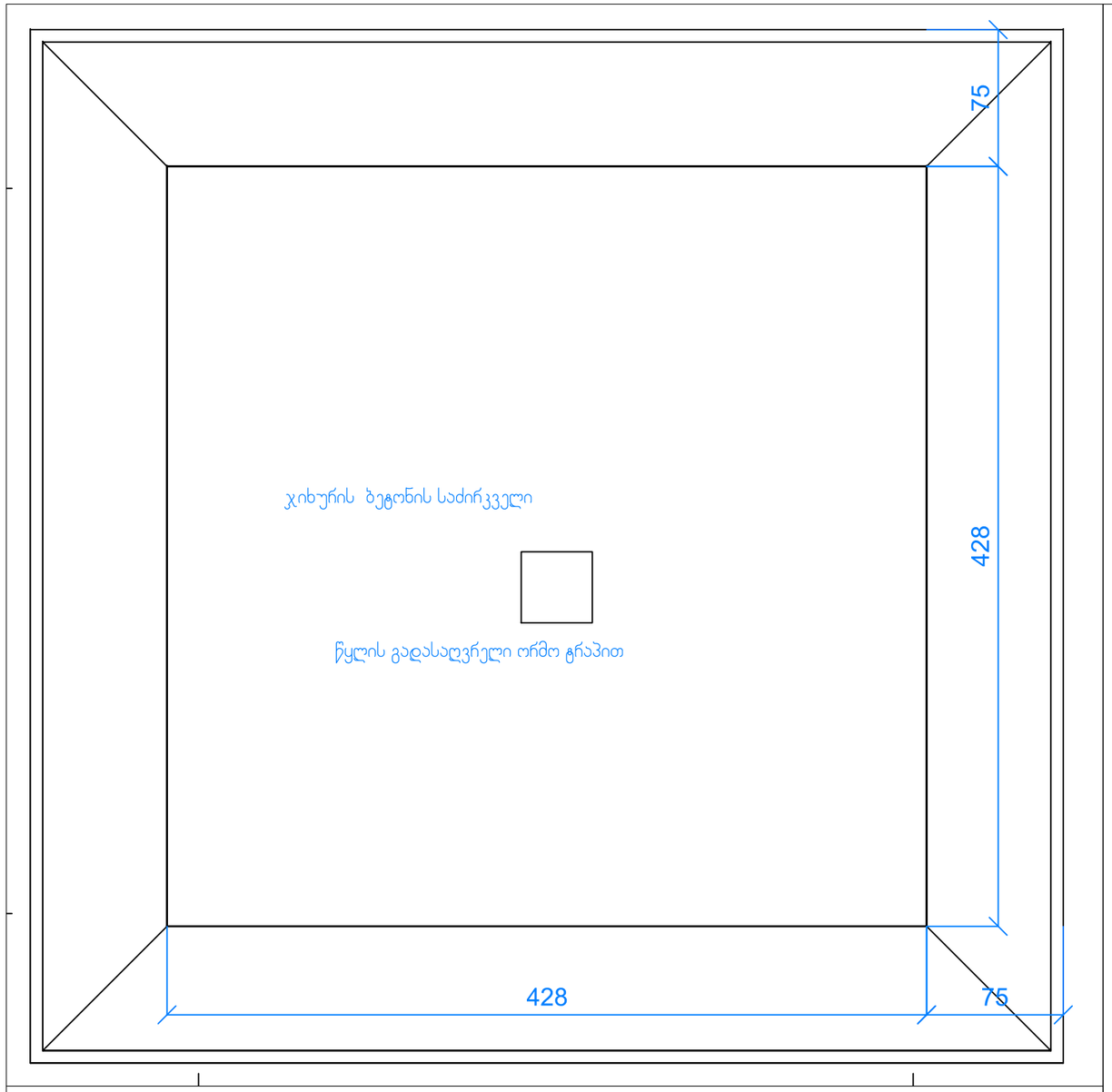

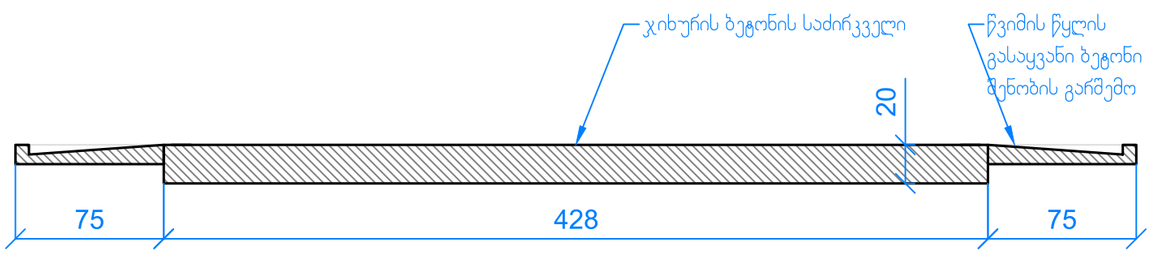

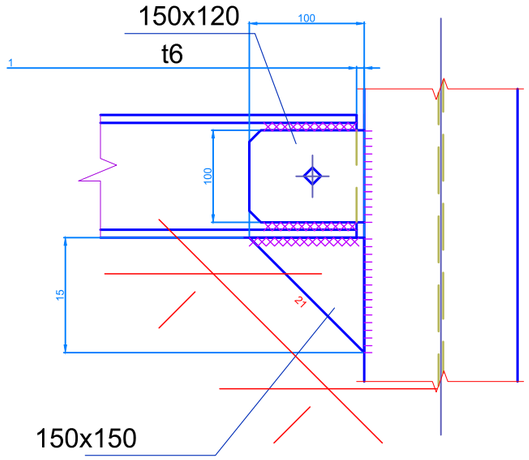

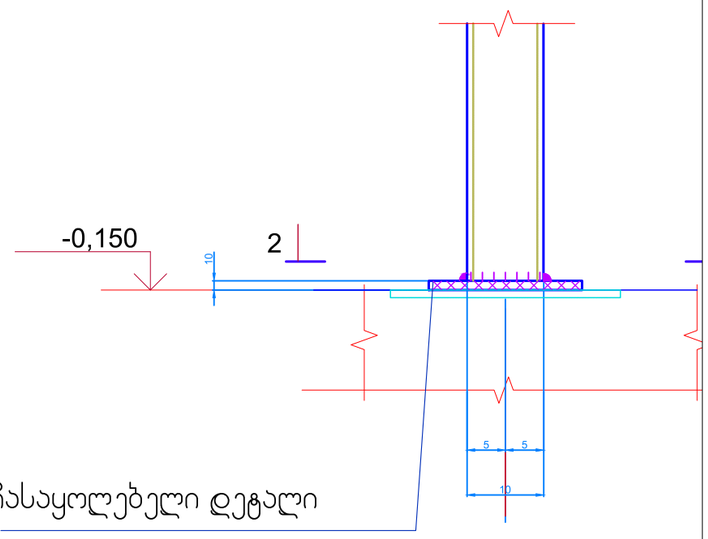

2 - 2

M 1:10

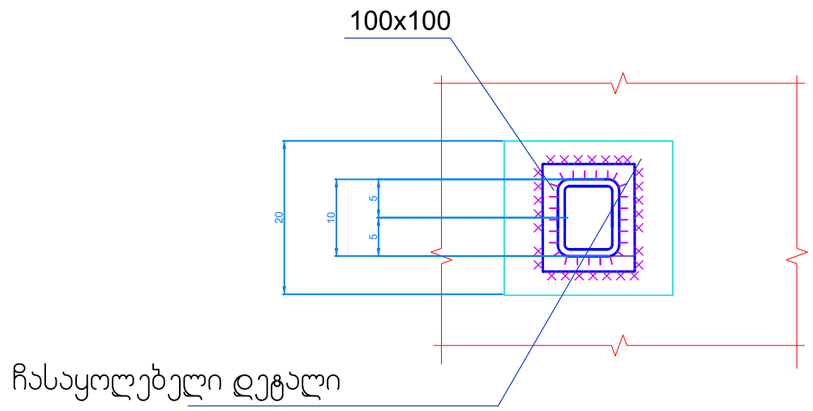

ჭაბურღილის ჯიხურის ბეტონის საძირკველი და გარშემო წყლის შემკრები ბეტონის ზედაპირი			DG consulting შპს დგ კონსალტინგი
	№70 ჭაბურღილის ტერიტორიის რეაბილიტაციის პროექტი	ნახაზის №	70-2
		გვერდი	7
		ფორმატი	A3
		მასშტაბი	
		ვერსია	V1
		თარიღი	2020.24.02

ჯიხურის იზომეტრიული ნახაზი			CG consulting შპს დგ კონსალტინგი
№70 ჭაბურღილის ტერიტორიის რეაბილიტაციის პროექტი		ნახაზის №	70-2
		გვერდი	8
		ფორმატი	A3
		მასშტაბი	
		ვერსია	V1
		თარიღი	2020.24.02

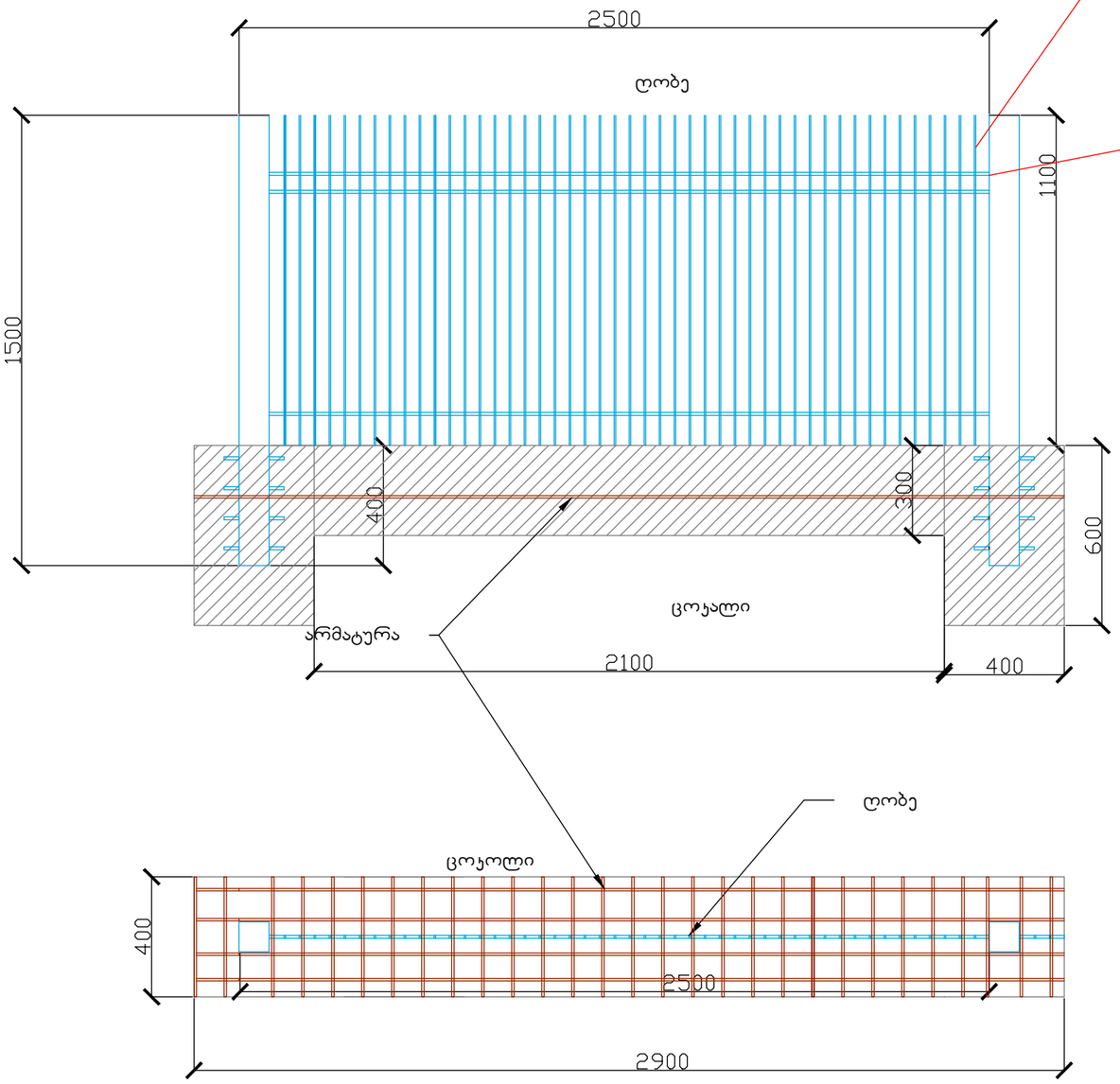

№	დასახელება	ერთ.	რაოდენობა
	მთლიანი ტერიტორია		
1	არმატურა 8X2500 მმ	ჯგ	45
2	არმატურა 8X400 მმ	ჯგ	45
3	ბეტონი მარჯა B20	$მ^3$	4.5
4	ღრმად მოთუთუებული ღობე	მ	26

ჭაბურღილის ტერიტორიის ღობე

consulting
შპს დგ კონსალტინგი

№70 ჭაბურღილის ტერიტორიის რეაბილიტაციის პროექტი

ნახაზის №	70-3
გვერდი	1
ფორმატი	A3
მასშტაბი	
ვერსია	V1
თარიღი	20.03.2020

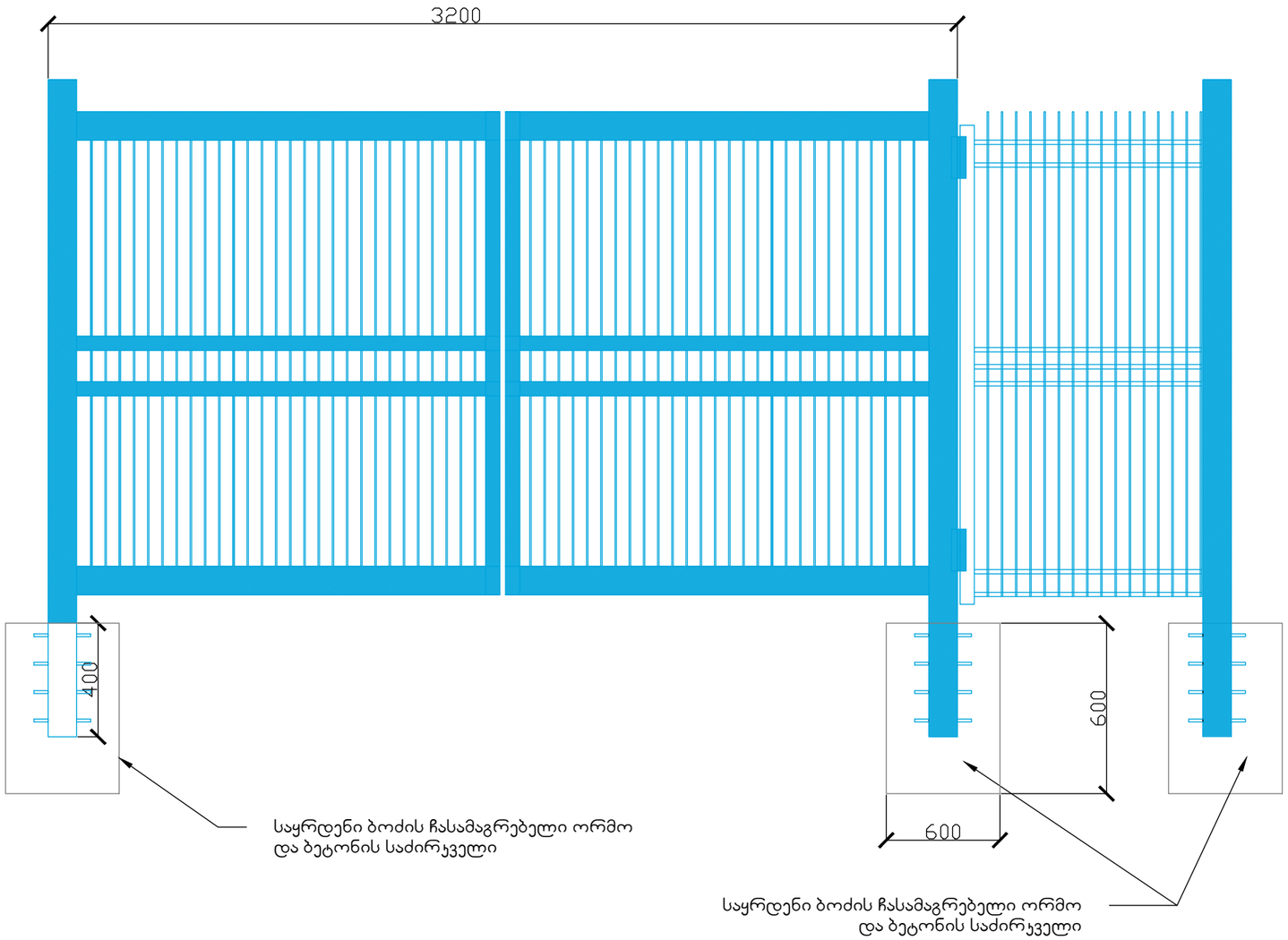

ჭაბურღილის ტერიტორიის ჭიშჯარი			DG consulting შპს დგ კონსალტინგი
	№70 ჭაბურღილის ტერიტორიის რეაბილიტაციის პროექტი	ნახაზის №	70-3
		ფურცელი	2
		ფორმატი	A3
		მასშტაბი	
		ვერსია	V1
		თარიღი	20.03.2020

გაბიონის ჯედლის სიმაღლე H=1მ

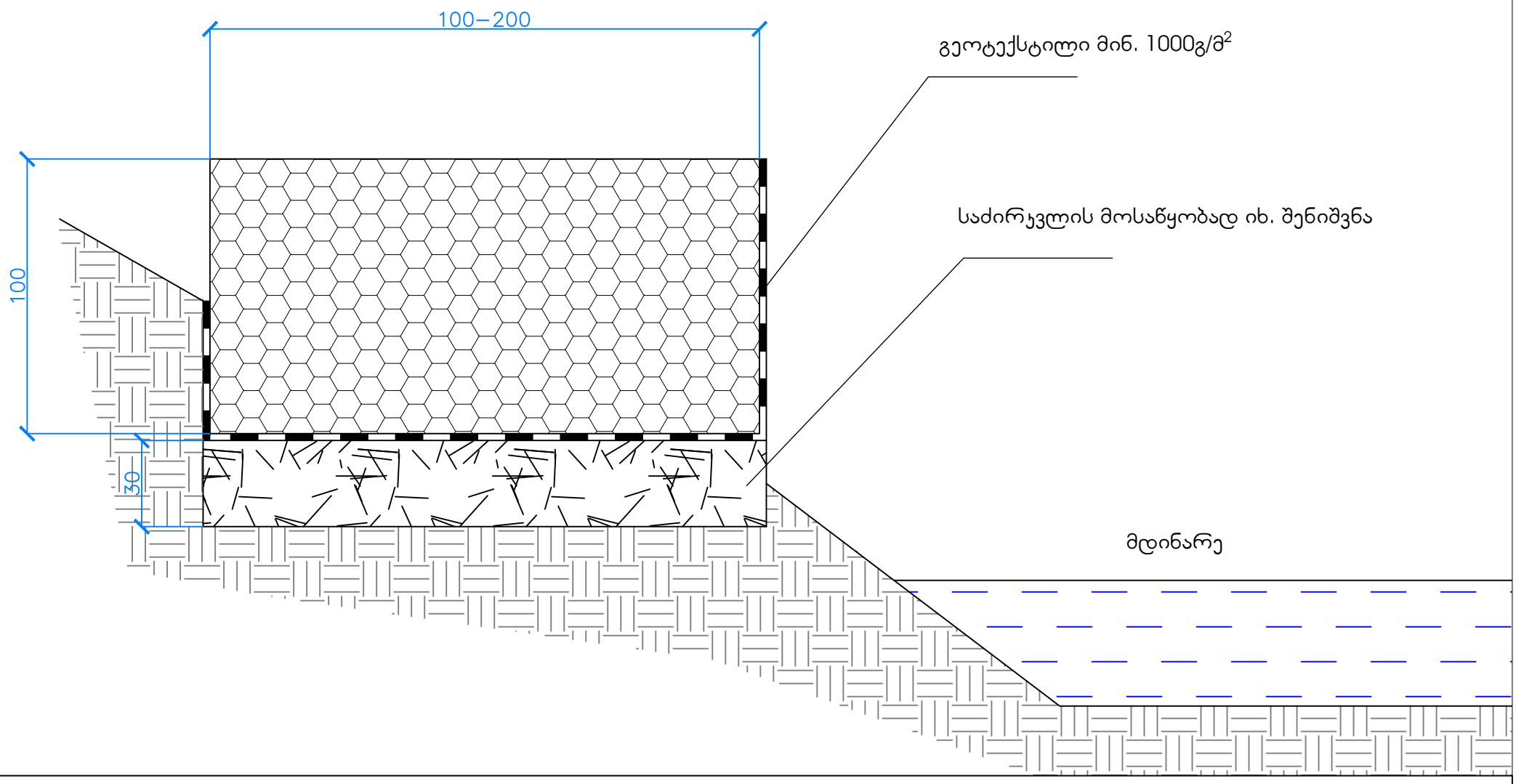

გაბიონის ყუთის ნიმუში

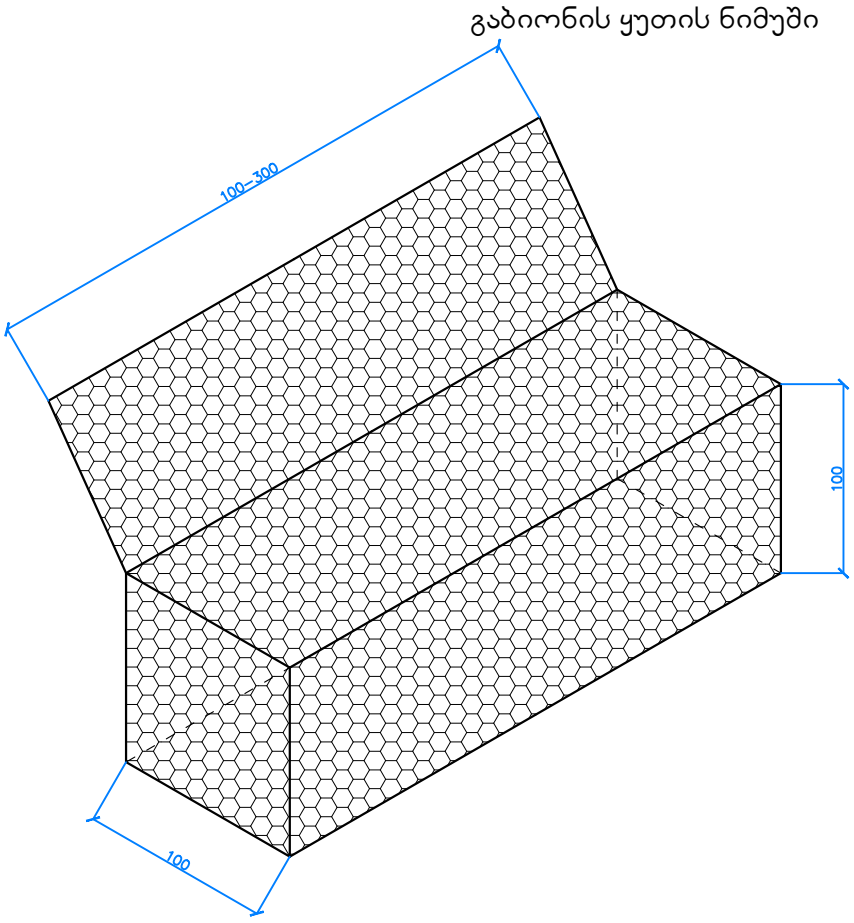

გაბიონის ბადის დეტალი

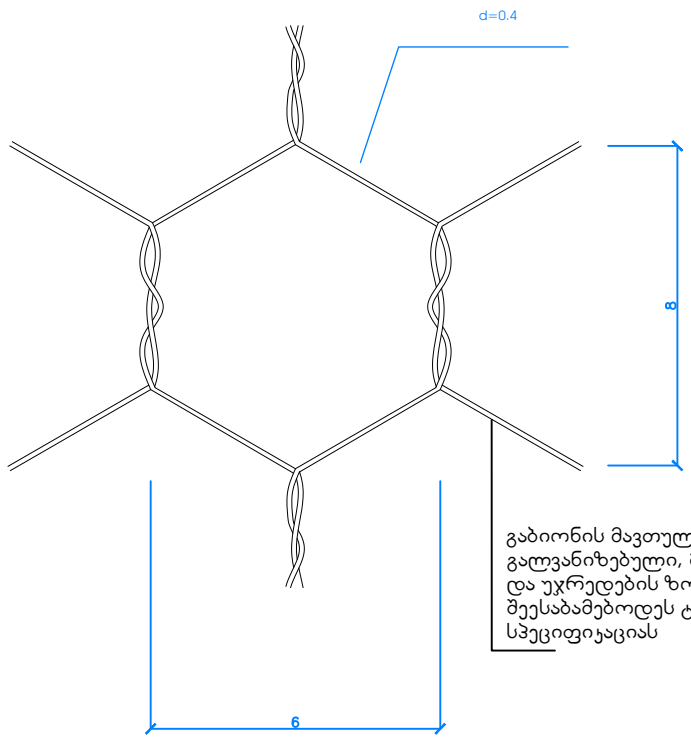

გაბიონის მავთულები უნდა იყოს გალვანიზებული, მავთულის სისქე და უჯრედების ზომები უნდა შეესაბამებოდეს ტექნიკურ სპეციფიკაციას

შენიშვნა:

1. გაბიონის ჯედლების საფუძვლისათვის გამოყენებული იქნას მასალა სპეციფიკაციის საფუძვლის ფენაში ჩასატკეპნად და მოხდეს საფუძველის გამაგრება
2. გაბიონის ჯედლების ჩაღრმავება უნდა მოეწყოს:
   ა) "ზედა მხრისათვის" -0.5 მეტრი საპროექტო ნიშნულიდან;
   ბ) "ქვედა მხრისათვის" -0.5 მეტრი გრუნტის ნიშნულიდან;

№70 ჭაბურღილთან მოსაწყობი გაბიონის ნახაზი			DG consulting
	№70 ჭაბურღილის ტერიტორიის რეაბილიტაციის პროექტი	ნახაზის №	70-4
		ფურცელი	1
		ფორმატი	A3
		მასშტაბი	
		ვერსია	05
		თარიღი	18.03.2020