გლდანის საცავი

საკომუტაციო კარადის სქემა

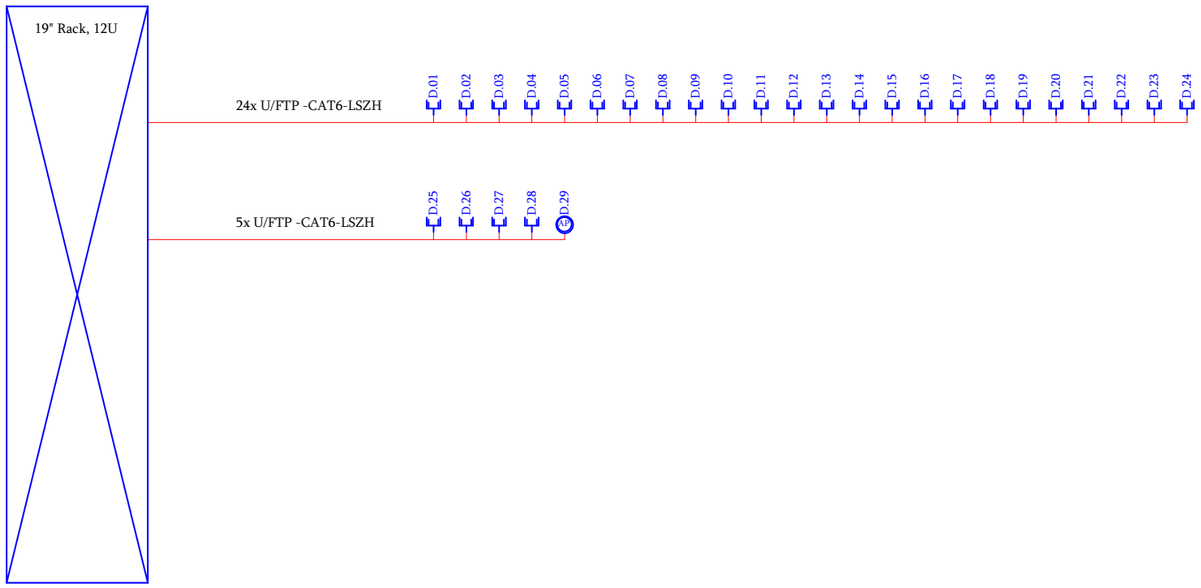

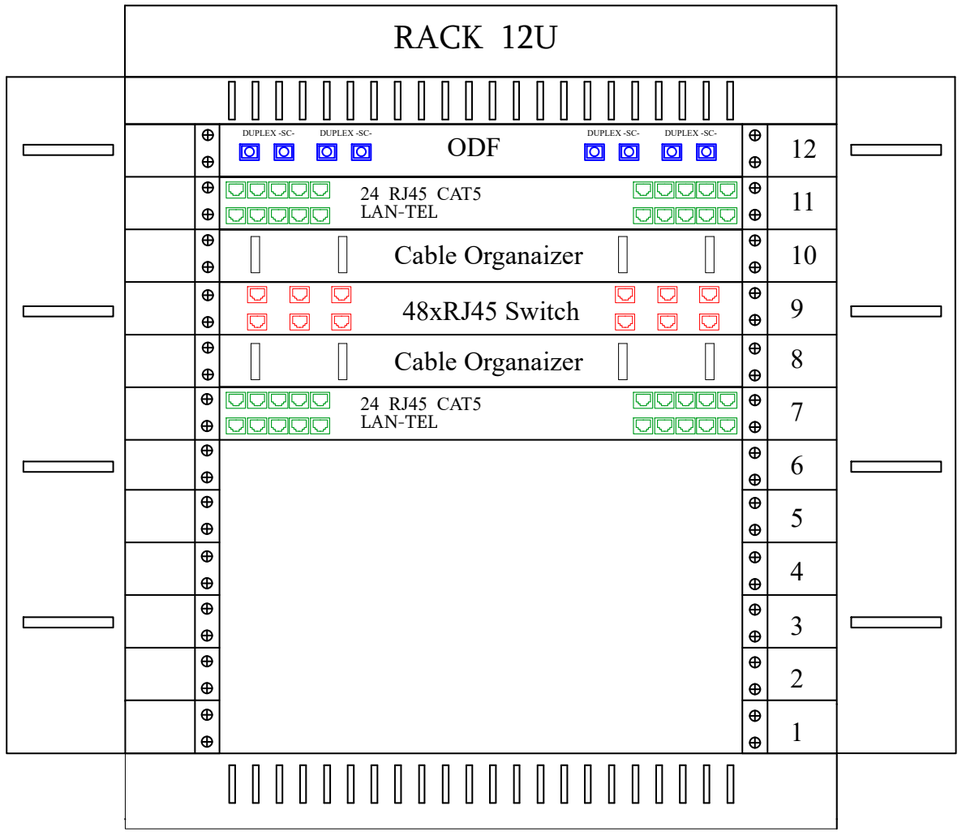

formati	AA 3
	Tbilisi 2018

D კომპიუტერული ქსელის როზეტი

AP ქსელის წერტილი (ვაიფაი)

Rack 12U

pirobiTi aRniSvnebi

1. gadamowmdes adgilze zomebi

SeniSvnebi

1. naxazze zomebi mocemulia santimetrebSi;

masamarTi:

pr.avtori	g. anjafariZe	
daamuSava	g. anjafariZe	

LIBERTY

arqiteqturuli nawili

navazi:

stadia	maStabi	furc
muSa proeqti	1:100	