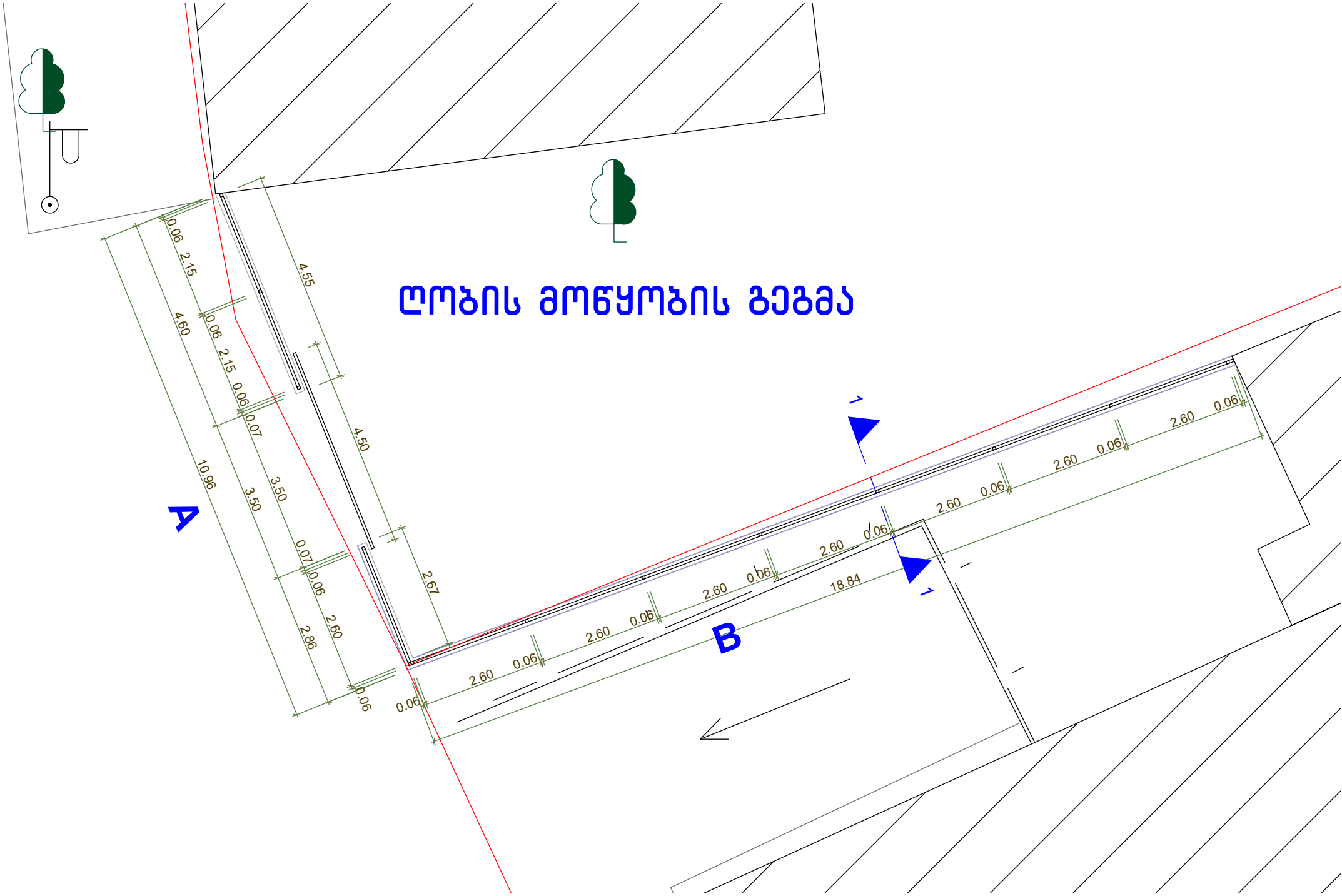
ლობის მოწყობის გეგმა
A
B
1
1
10.96
4.60
0.06
2.15
0.06
2.15
0.06
0.07
3.50
3.50
0.07
0.06
2.60
2.86
0.06
4.55
4.50
2.67
0.06
2.60
0.06
2.60
0.06
2.60
0.06
2.60
0.06
2.60
0.06
2.60
0.06
2.60
0.06
18.84

ღობის გეგმა

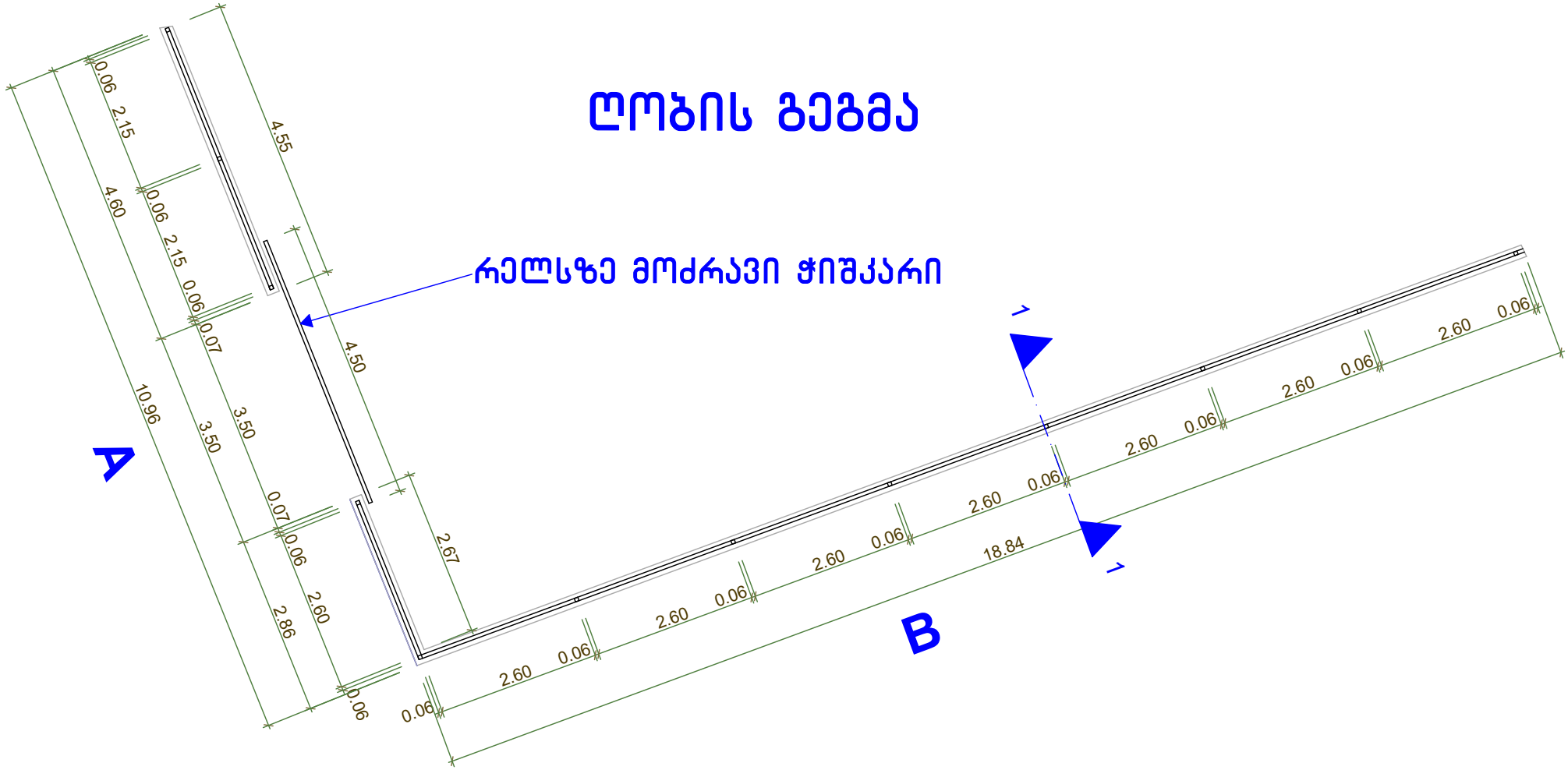
რელსზე მოძრავი ჭიშკარი
A
B
1
1
10.96
4.60
0.06
2.15
0.06
2.15
0.06
0.07
3.50
3.50
0.07
0.06
2.60
2.86
0.06
4.55
4.50
2.67
0.06
2.60
0.06
2.60
0.06
2.60
0.06
2.60
0.06
2.60
0.06
2.60
0.06
2.60
0.06
18.84

ფასადი B

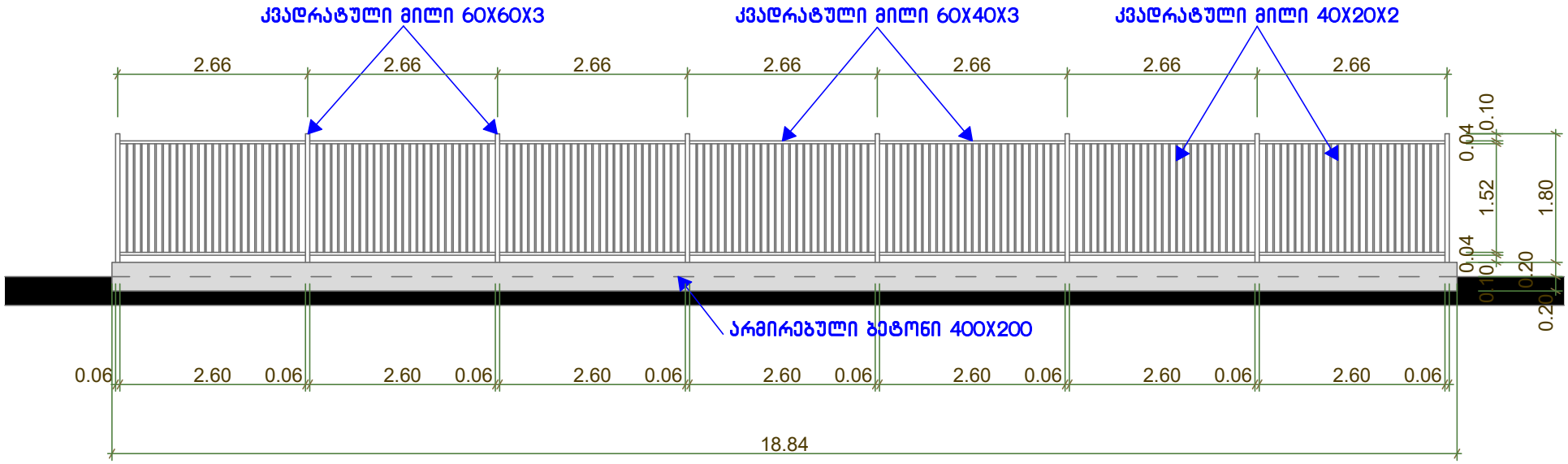

ფასადი A

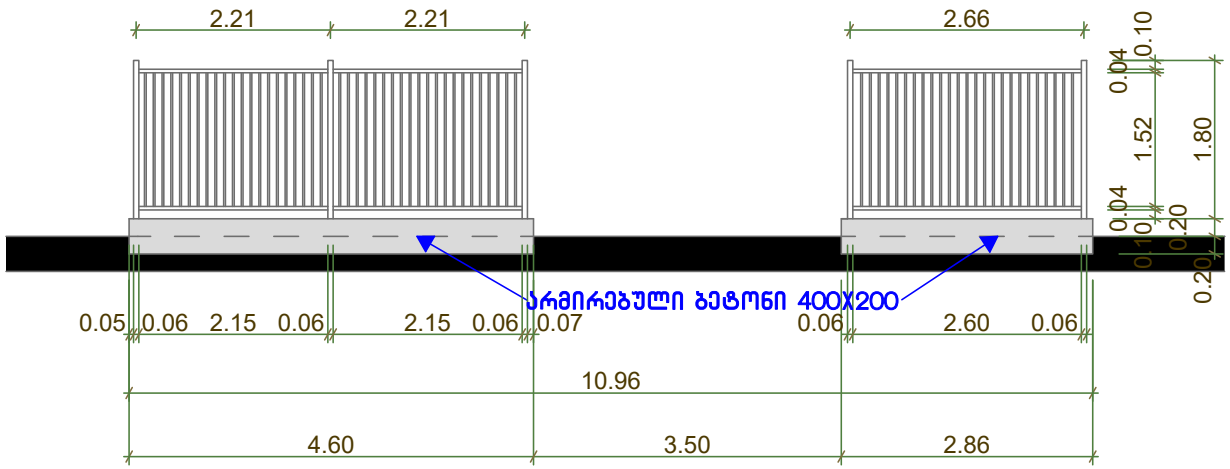

ჭრილი 1-1

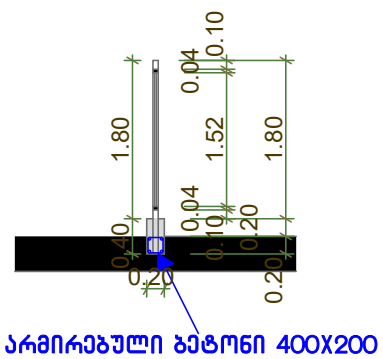
1.80
0.04
0.10
1.52
1.80
0.04
0.10
0.20
0.20
0.10
0.20
0.40
0.20
0.20
0.10
0.20
0.20
0.10
0.20
0.20
0.10
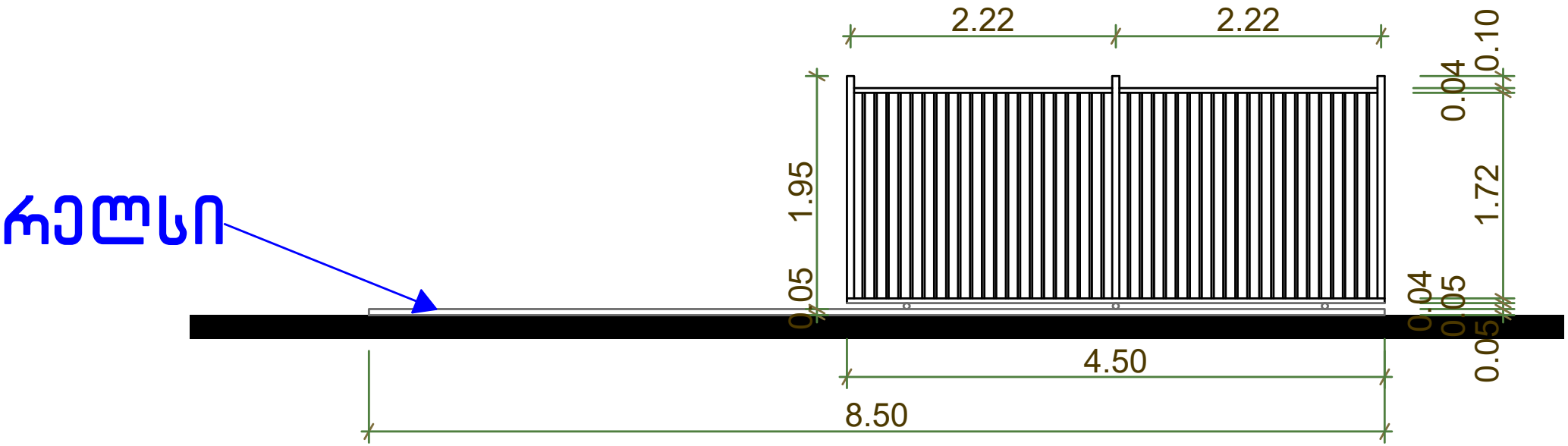
რელსზე მოძრავი ჭიშკარი