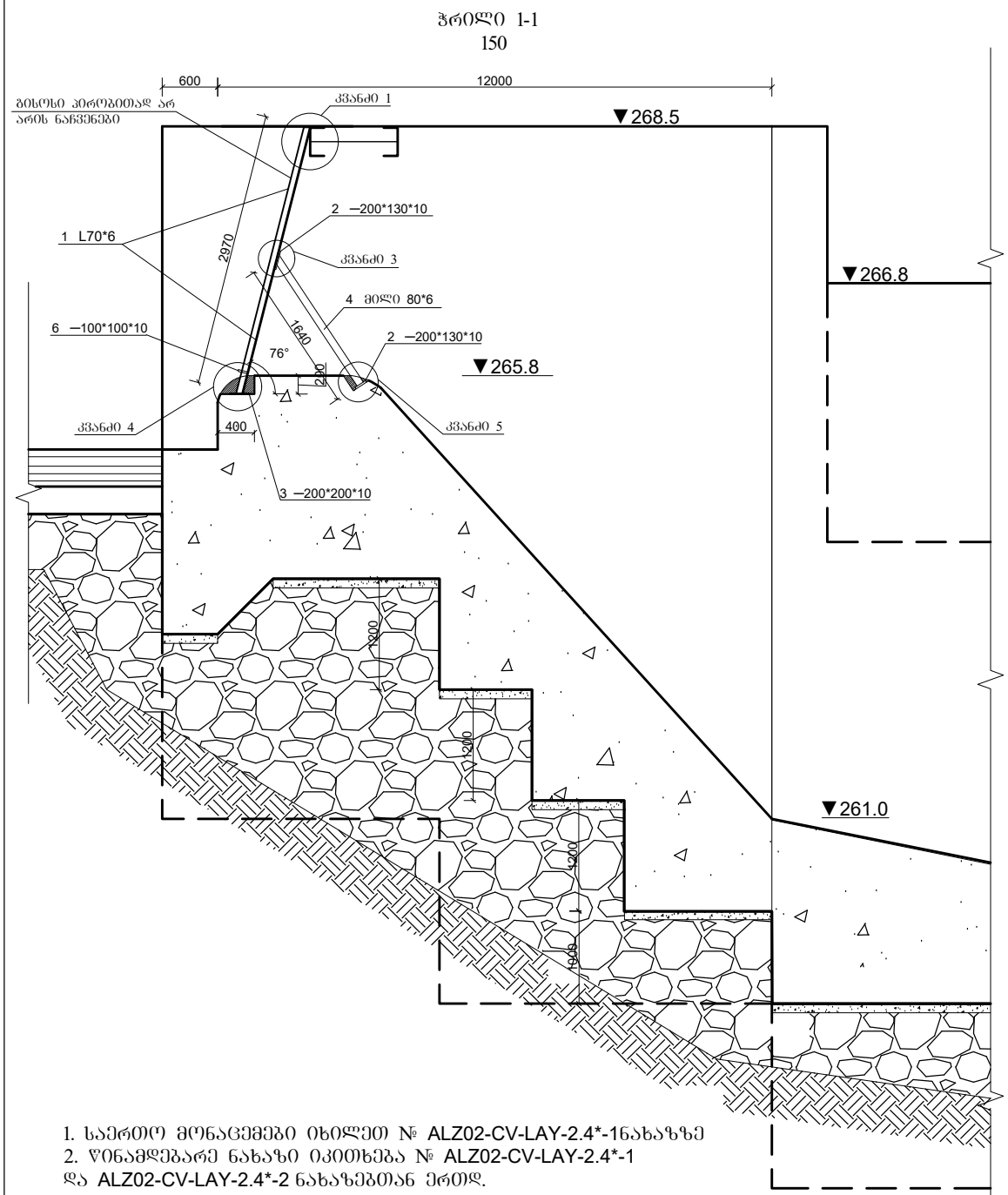

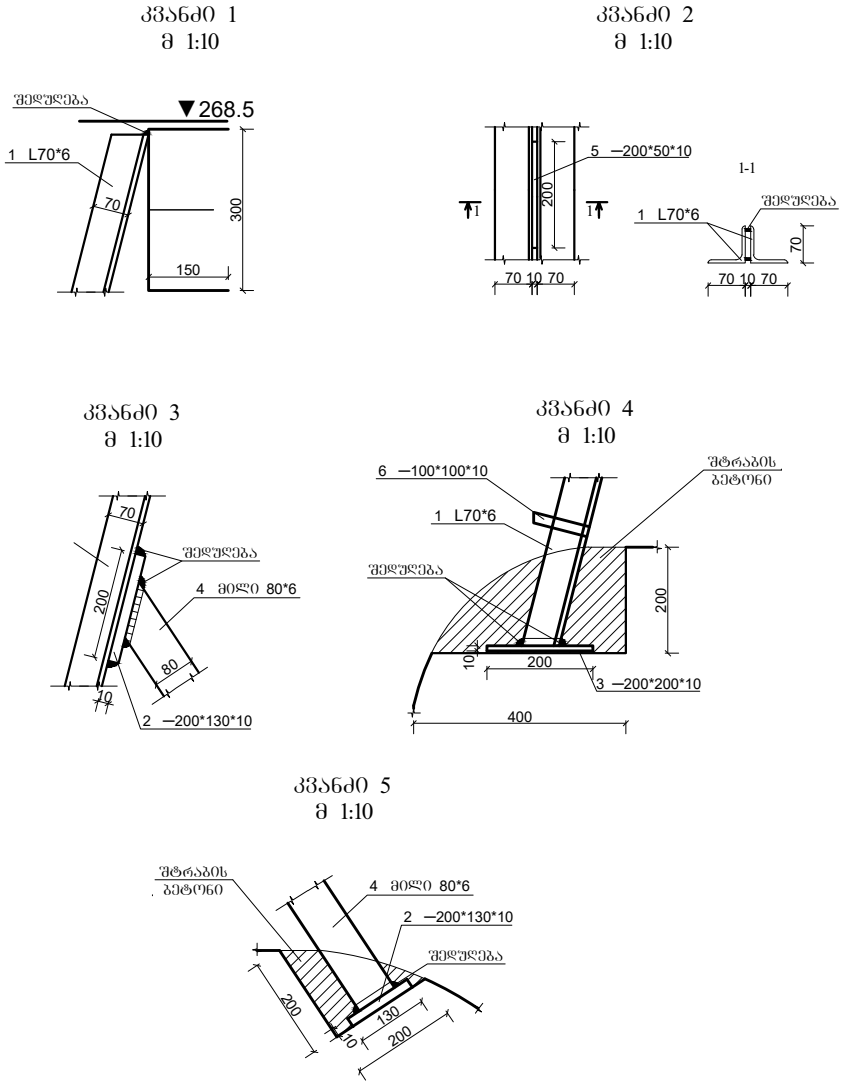

1. საერთო მონაცემები იხილეთ № ALZ02-CV-LAY-2.4*-1ნახაზზე
2. წინამდებარე ნახაზი იკითხება № ALZ02-CV-LAY-2.4*-1
და ALZ02-CV-LAY-2.4*-2 ნახაზებთან ერთად.
3. ზომები მმ-ში, ნიშნული მ-ში.

დამკვეთი: GIEC		შემსრულებელი: GEORGIAN HYDRO POWER		ალაზანჰესი-2 ალაზნის არხზე			რევ 01
თანამდებობა	სახელი	ხელმ	თარ.	სათავე ნაგებობა, წყალმიმღები, ჭრილი 1-1 კვანძები 1; 2; 3; 4; 5	სტადია	ფურცლების	ფურცელი
არქიტ.ინჟ	გ.ციხისავლიძე				მ.კ	4	3
დაპროექტა	გ.ციხისავლიძე				მაშტაბი 1:50		
შესამოწმა	რ.ხეხარულიძე						
პრეზენტაცია	ი.ციხისავლიძე			ALZ02-CV-LAY-2.4*			