2500.5800.000

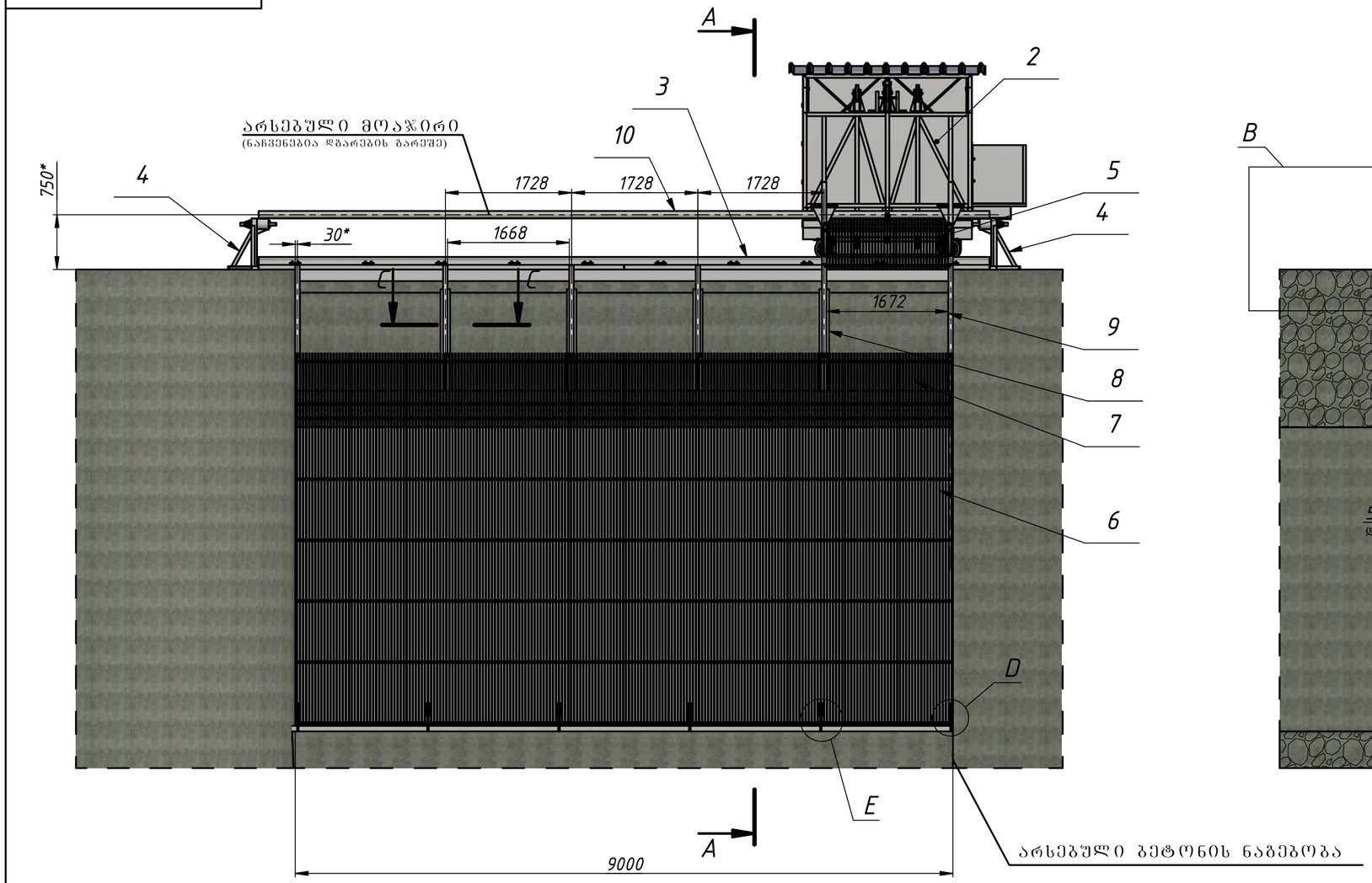

A–A (1:50)

ბაგირი და შესაბამისი სამაგრი ნაკეთობები პირობითად ნაჩვენები არ არის

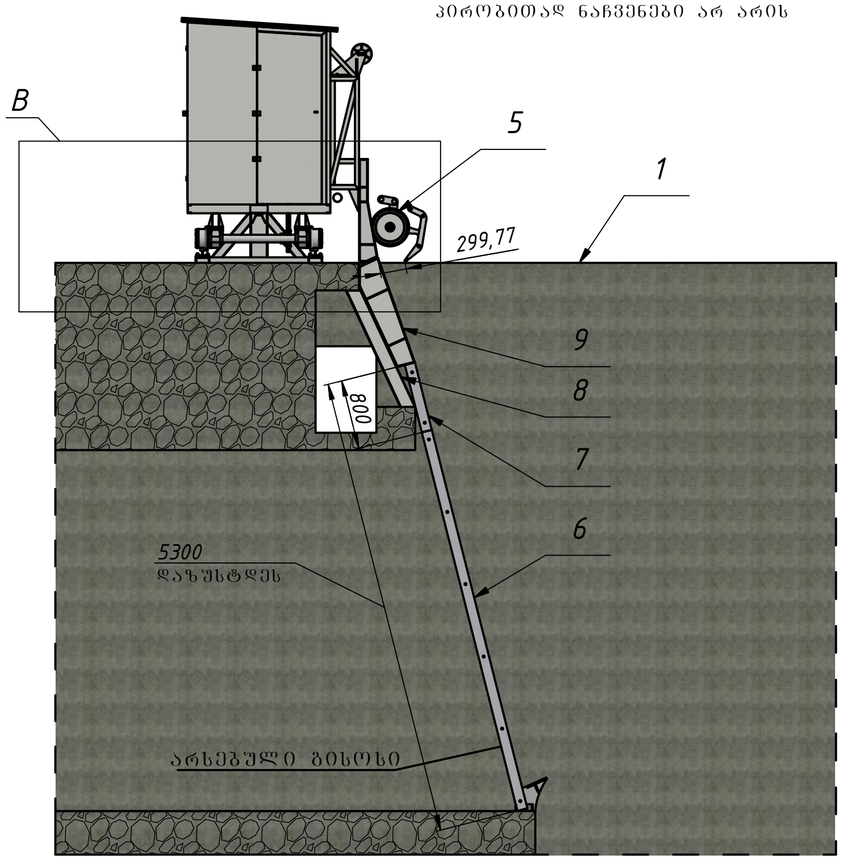

D (1:10)

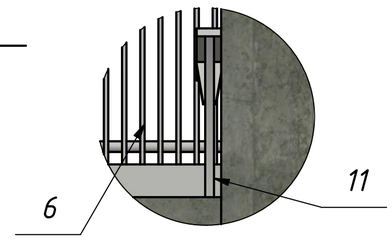

E (1:10)

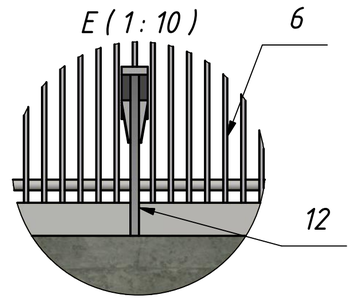

B (1:20)

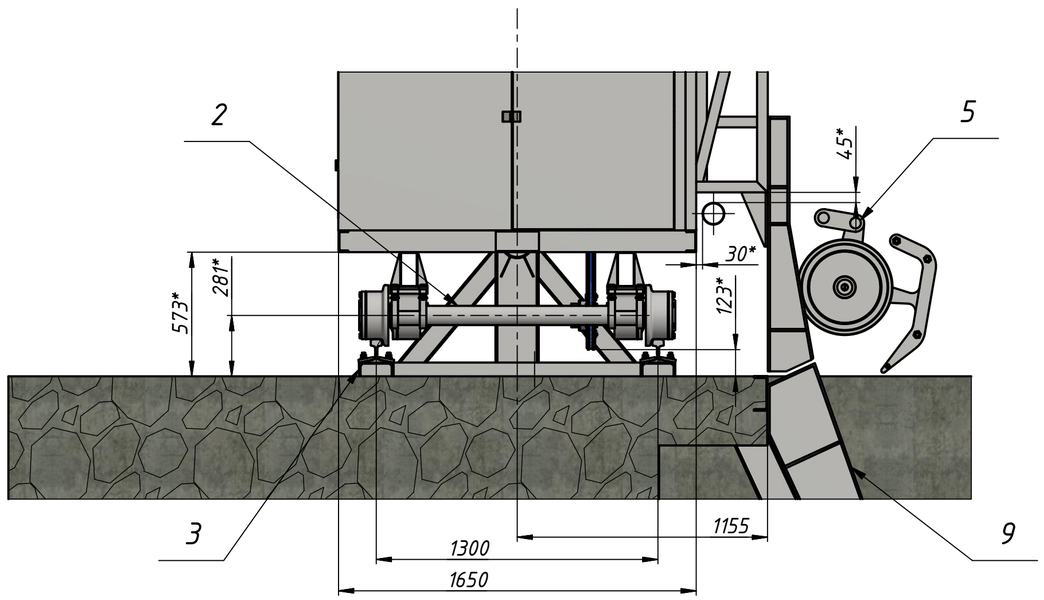

C–C (1:10)

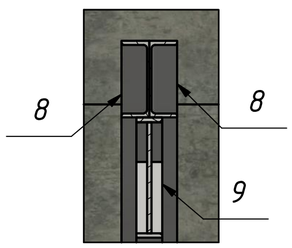

1. ზომების მიუთითებელი ზღვრული გადახრები -$\pm\frac{IT14}{2}$
2. ხელით რკალური შედუღება ГОСТ 5264-80 ელექტროდით Э42 ГОСТ 9457-75
3. ფოცხის ასაწევი გაგირები (Ø10) შესაბამისი სამაგრი ნაკეთობებით პირობითად ნაჩვენები არ არის
4. არსებული ბისოსის დანამატის სიგრძე დაზუსტდეს ადგილზე აზომვების შემდეგ
5. * ზომები ცნობისთვის

ცვლ	ფურც	დოკუმენტის №	ხელმოწ	თარ.	2500.5800.000			
					ალაზანჰესის სადაწნევო მილის ბისოსის გამწმენდი მექანიზმი (საამწყობო ნახაზი)	ფურც.	მასა	მაშტაბი
დაამუშავა		კაციაშვილი		07.07.2017			759004.2	1:50
შეამოწმა		მაჭუჭაშვილი				ფურც.	ფურცლები 1	
ტ. კონტრ		სტეფნიაშვილი						
დაამტკიცა		შუბლაძე				შპს "სსეკ" საკონსტრუქტორო ბიურო		
დოკ. შექმ. საფუძველი								

Формат A2

ხელმ. და თარ.	ინვ. №	ბუნდ. №	ინვ. №
ხელმ. და თარ.			