223925СБ

Инв.№ подл. | Подпись и дата | Взам.инв.№ | Инв.№ дубл. | Подпись и дата

Г-Г лист 1
М1:5

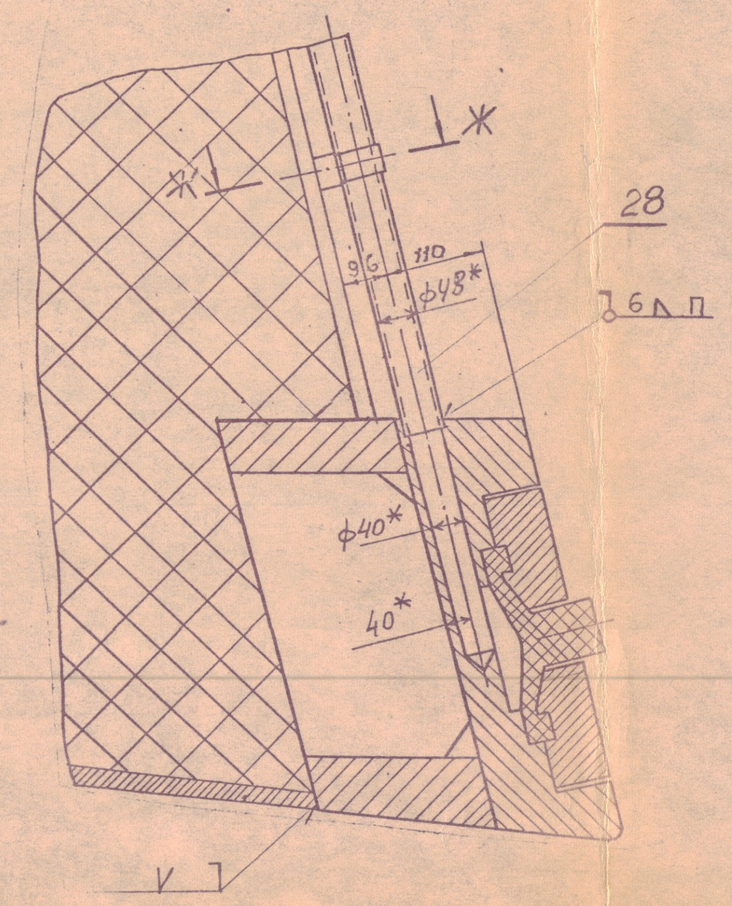

Ж-Ж повернуто
М1:2

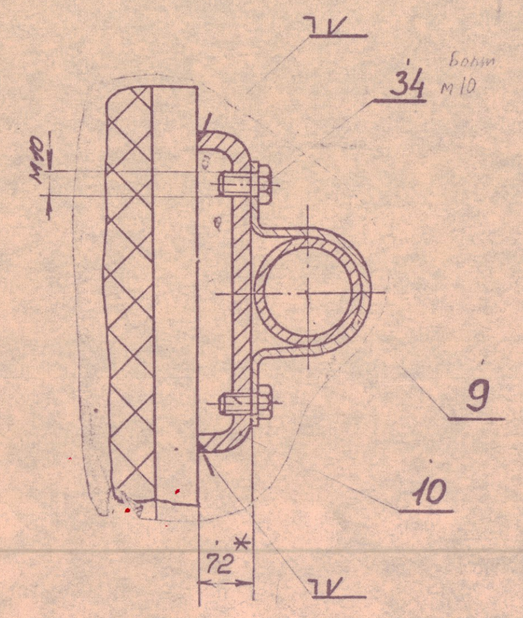

Е-Е лист 1
М1:5

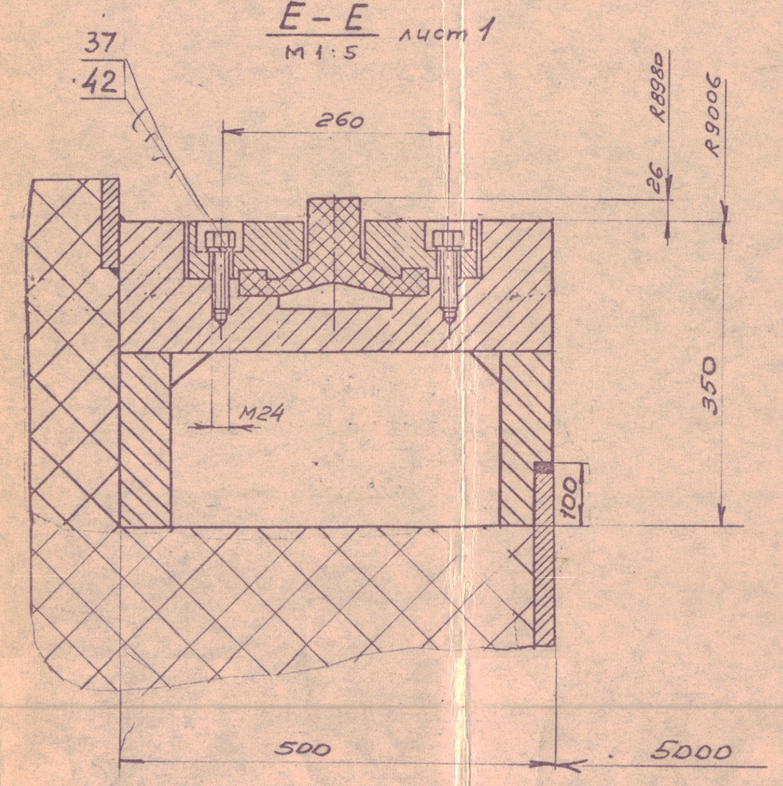

И-И
М1:5

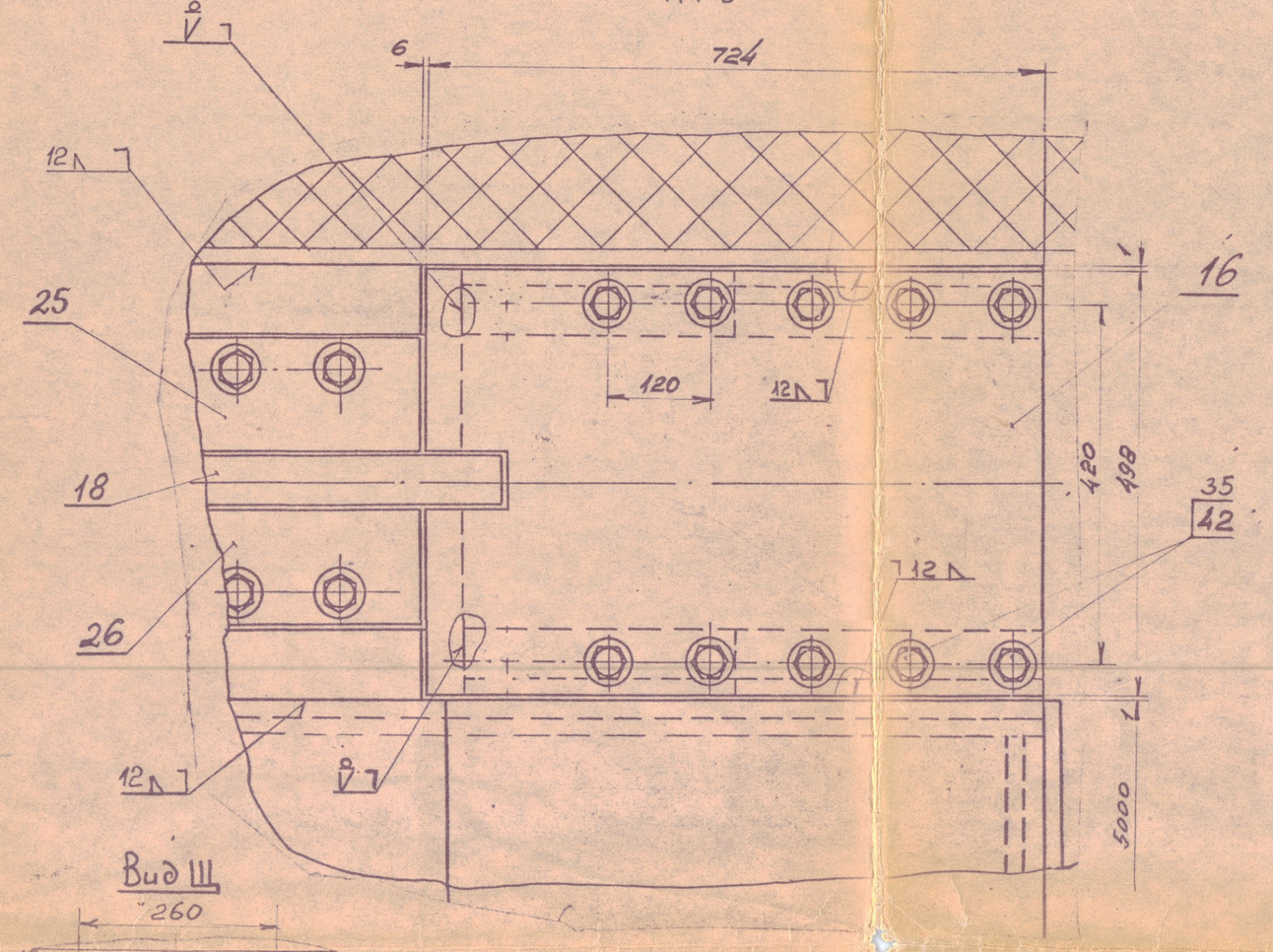

Вид Ш

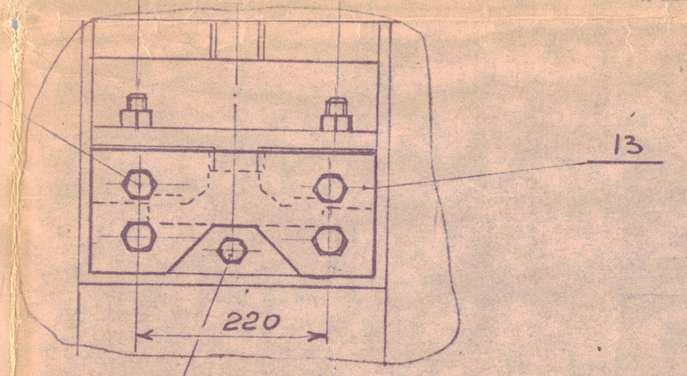

Вид К повернуто

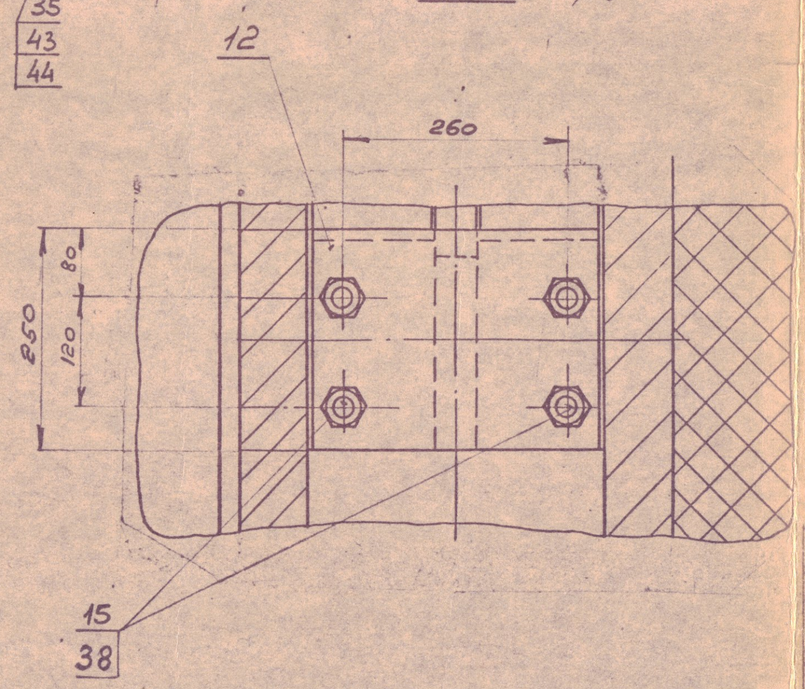

Л-Л повернуто

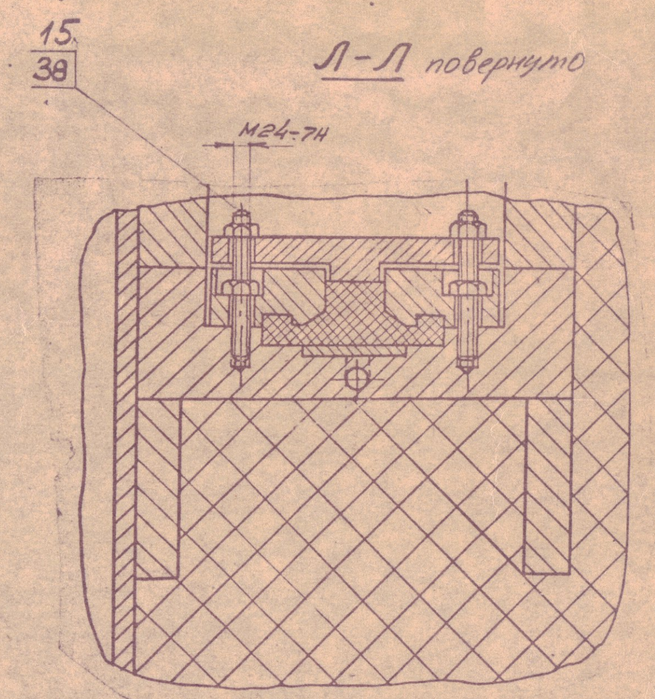

Д-Д лист 1
М1:5

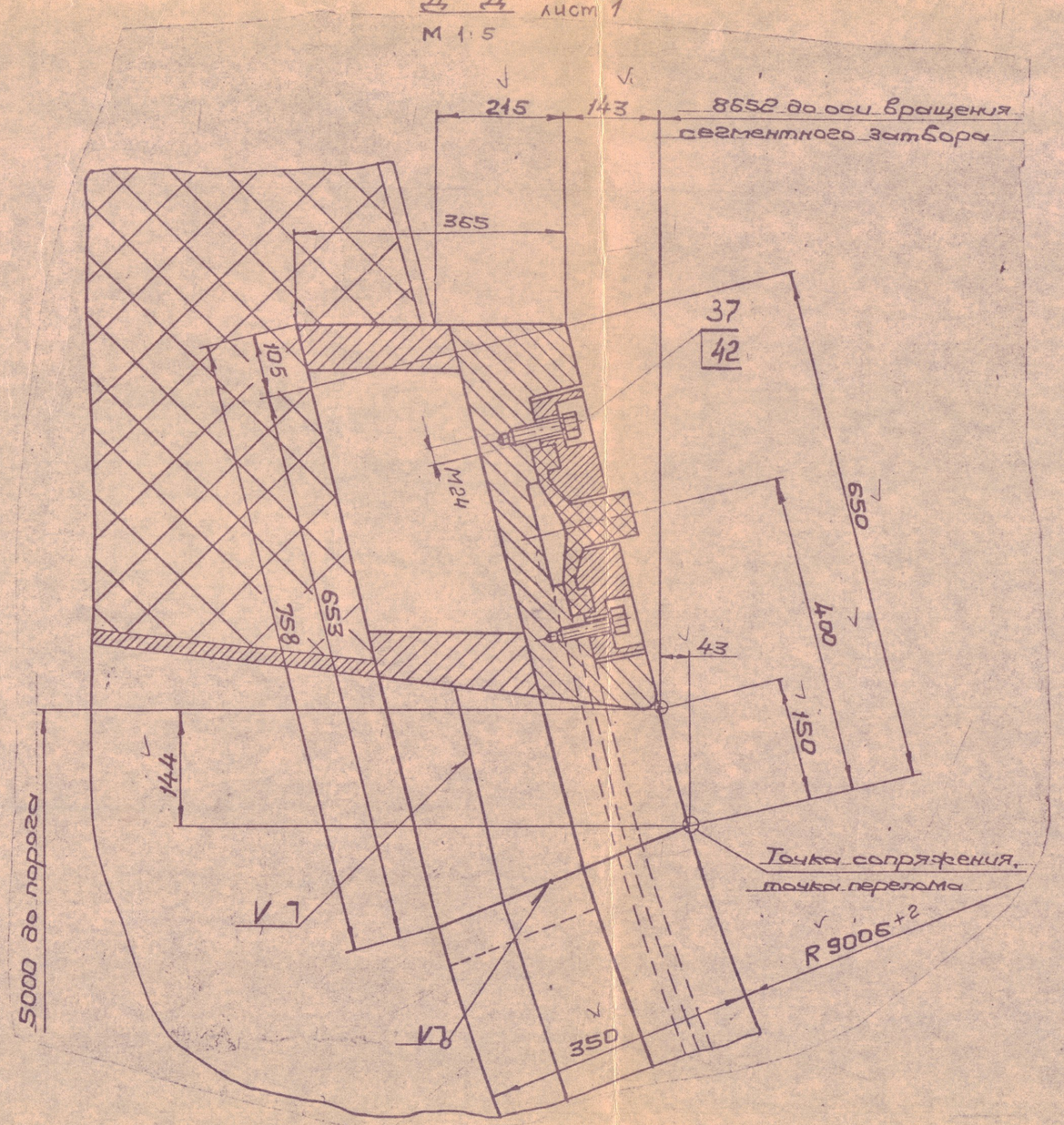

З-З лист 1
М1:5

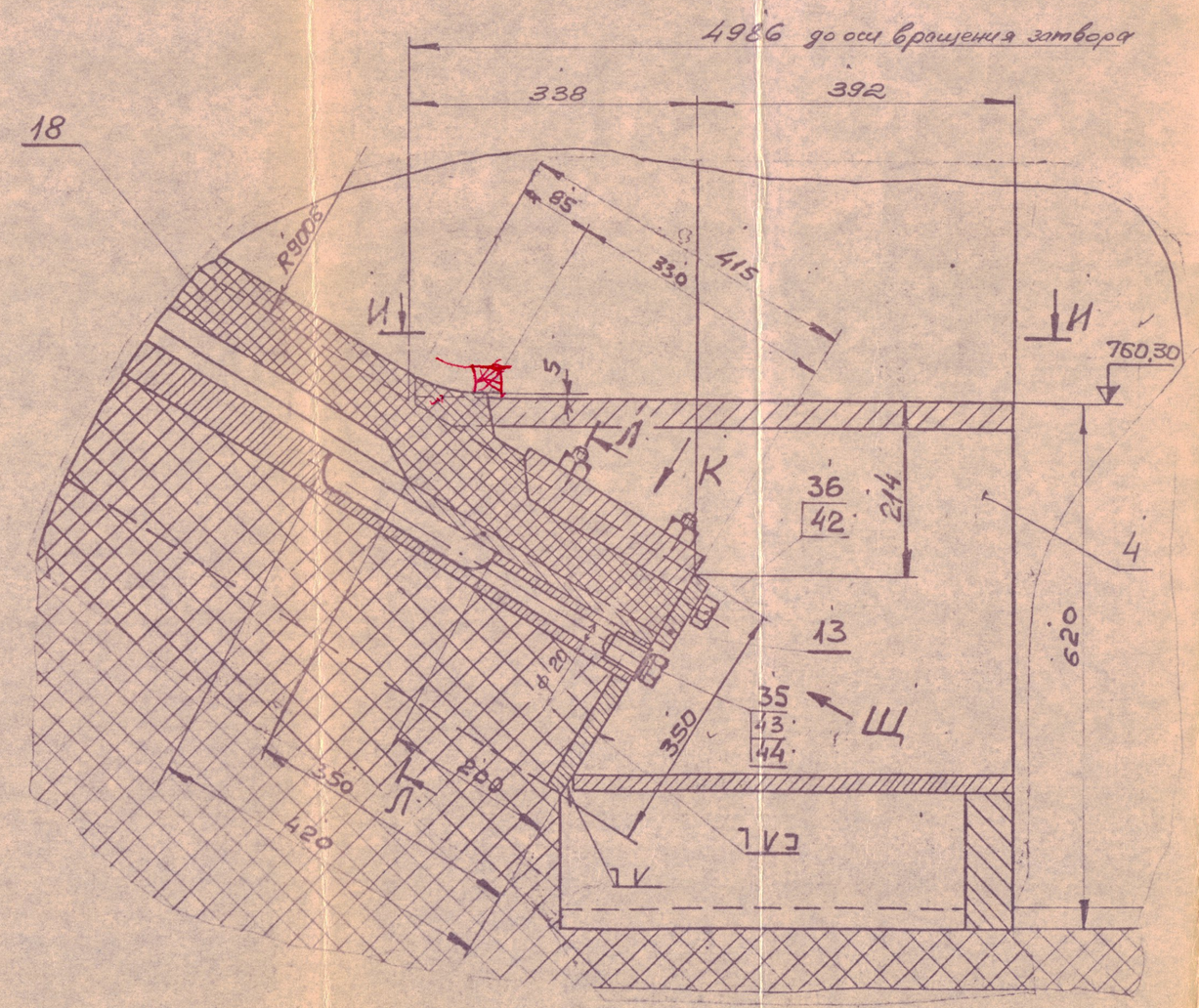

36
42

107 1оц

						223925СБ	
Изм.	Лист	№ докум.	Подпись	Дата	Закладные части с управляемым уплотнением затвора сегментного 5,0×5,0-500	Лит.	Масса	Масштаб
Разраб.		Тель						
Пров.		Овсеевич				Лист 3	Листов	
Рук.бюро		Бронев		17.5	Сборочный чертеж			
Гл.спец.		Егоров		17.5		СКБ Мосгидрострой		
Н. контр.		Сухинина		18.5		Москва 1977		
Утв.		Орел		19.5				